FAVA
impianti per pastifici

Commessa : 270781
Order:

Tensione Esercizio	V.380 Hz 50
Tensione Comandi	V.110 Hz 50
Tensione Segnali	V.24cc
NORME	IEC

REV.	REVISIONE	DATA	FIRME
1	Collaudo Interno	15/11/2017	N.M.
0	Schema Elettrico In Reparto	21/08/2017	S.G.

CLIENTE : ALFA
Customer:
PASTIFICIO : TRIPOLI - LIBIA
Pasta Factory :

TITOLO DELLO SCHEMA :
Diagram Title :
INSILAGGIO 8 SILI
CARICO / SCARICO AUTOMATICO

FAVA
impianti per pastifici

Questo disegno, di nostra proprieta', non puo' essere utilizzato per l'esecuzione dei lavori, ne riprodotto o ceduto a terzi senza alcuna nostra autorizzazione sotto le comminatorie di legge.

Disegnatore	Sandro Grazzi
Visto	DAVIDE BENATTI
Data	08.2017

SCHEMA N °	PAGINA	DI FOGLI	SEGUE
270781	1	196	2

0	1	2	3	4	5	6	7	8	9	10

Elenco dati elettrici
List of electrical data

TENSIONE PRINCIPALE : 380 Vac - 50 Hz
Main voltage: 380 Vac - 50 Hz
TENSIONI AUSILIARIE : 110 Vac - 50 Hz 24 Vcc
Auxiliary voltage: 110 Vac - 50 Hz

POTENZA INSTALLATA : 12.56 KW 33.95 A
Installed power:

N.ro pag.	Descrizione	0	1	2	3	4	5	6	7	8	9	10	11
		REVISIONI											
1	First page	0											
2	Pages summary	0											
3	Page legend	0	1										
4	Page legend	0	1										
5	Page legend	0	1										
6	Terminal list	0											
7	Symbols	0											
8	Symbols	0											
9	Symbols	0											
10	Symbols	0											
11	Symbols	0											
12	Symbols	0											
13	Motor Table	0	1										
14	Motor Table	0											
15	Main switch	0	1										
16	Empty	0											
17	Silos load section motor power	0	1										
18	Silos load section motor power	0											
19	Silos load section motor power	0											
20	Silos unload section motor power	0											
21	Silos unload section motor power	0											
22	Silos unload section motor power	0											
23	Silos unload section motor power	0											
24	Silos unload section motor power	0											
25	Silos unload section motor power	0											
26	Silos unload section motor power	0											
27	Silos unload section motor power	0											
28	Silos unload section motor power	0											
29	Silos unload section motor power	0											
30	Silos unload section motor power	0											
31	Silos unload section motor power	0											
32	Silos unload section motor power	0											
33	Silos unload section motor power	0											
34	Silos unload section motor power	0											
35	Silos unload section motor power	0											
36	Silos unload section motor power	0											
37	Empty	0											
38	Empty	0											
39	Transformer - Auxiliary supply 110V	0											
40	Safety device	0											
41	Safety device	0											
42	Safety device	0											
43	Emergency signalling	0											
44	Emergency signalling	0											
45	V.110ac Auxiliary Power Supply	0											
46	V.24dc auxiliary power supply	0											

N.ro pag.	Descrizione	0	1	2	3	4	5	6	7	8	9	10	11
		REVISIONI											
47	Lighting for silo panel	0											
48	General Comand	0											
49	Empty	0											
50	General Comand	0											
51	General Comand	0											
52	General Comand	0											
53	General Comand	0											
54	General Comand	0											
55	General Comand	0											
56	General Comand	0											
57	General Comand	0											
58	Empty	0											
59	Empty	0											
60	Silos load section auxiliary	0											
61	Silos load section auxiliary	0	1										
62	Silos load section auxiliary	0	1										
63	Silos load section auxiliary	0	1										
64	Silos load section auxiliary	0	1										
65	Silos load section auxiliary	0											
66	Silos load section auxiliary	0											
67	Silos load section auxiliary	0											
68	Silos load section auxiliary	0											
69	Silos load section auxiliary	0	1										
70	Empty	0											
71	Silos load section auxiliary	0											
72	Silos load section auxiliary	0											
73	Silos load section auxiliary	0											
74	Empty	0											
75	Auxiliary drives for silos loading section	0	1										
76	Empty	0											
77	Auxiliary drives for silos loading section	0											
78	Auxiliary drives for silos loading section	0											
79	Auxiliary drives for silos loading section	0											
80	Auxiliary drives for silos loading section	0											
81	Empty	0											
82	Silos unload section auxiliary	0											
83	Silos unload section auxiliary	0											
84	Silos unload section auxiliary	0											
85	Silos unload section auxiliary	0											
86	Silos unload section auxiliary	0											
87	Silos unload section auxiliary	0											
88	Silos unload section auxiliary	0											
89	Silos unload section auxiliary	0											
90	Silos unload section auxiliary	0											
91	Silos unload section auxiliary	0											
92	Silos unload section auxiliary	0											

FAVA
Impianti per pastifici

Questo disegno, di nostra proprieta', non puo' essere utilizzato per l'esecuzione dei lavori, ne riprodotto o ceduto a terzi senza alcuna nostra autorizzazione sotto le comminatorie di legge.

Disegnatore	N.M.
Revisione	1
Data	15/11/2017

SCHEMA N °	PAGINA	DI FOGLI	SEGUE
270781	3	196	4

N.ro pag.	Descrizione	0	1	2	3	4	5	6	7	8	9	10	11
		REVISIONI											
93	Silos unload section auxiliary	0											
94	Silos unload section auxiliary	0											
95	Silos unload section auxiliary	0											
96	Silos unload section auxiliary	0											
97	Silos unload section auxiliary	0											
98	Silos unload section auxiliary	0											
99	Silos unload section auxiliary	0											
100	Empty	0											
101	Empty	0											
102	Empty	0											
103	Consents for packaging machine call	0											
104	Contents with line switchboard	0											
105	Empty	0											
106	Silos unloading section auxiliary command	0											
107	Silos unloading section auxiliary command	0											
108	Silos unloading section auxiliary command	0											
109	Silos unloading section auxiliary command	0											
110	Silos unloading section auxiliary command	0											
111	Silos unloading section auxiliary command	0											
112	Empty	0											
113	Silos unloading section auxiliary command	0											
114	Silos unloading section auxiliary command	0											
115	Silos unloading section auxiliary command	0											
116	Silos unloading section auxiliary command	0											
117	Silos unloading section auxiliary command	0											
118	Silos unloading section auxiliary command	0											
119	Empty	0											
120	Silos unloading section auxiliary command	0											
121	Empty	0											
122	Silos unloading section auxiliary command	0											
123	Empty	0											
124	Silos unloading section auxiliary command	0											
125	Empty	0											
126	Silos unloading section auxiliary command	0											
127	Empty	0											
128	Silos unloading section auxiliary command	0											
129	Silos unloading section auxiliary command	0											
130	Silos unloading section auxiliary command	0											
131	Silos unloading section auxiliary command	0											
132	Empty	0											
133	UPS power supply	0											
134	Operator panel Power supply	0											
135	Profinet network cables	0	1										
136	Configuration base PLC	0											
137	Digital output module "X3.1"	0	1										
138	Digital output module "X3.2"	0	1										

N.ro pag.	Descrizione	0	1	2	3	4	5	6	7	8	9	10	11
		REVISIONI											
139	Digital output module "X3.3"	0	1										
140	Digital output module "X3.4"	0	1										
141	Empty	0											
142	Empty	0											
143	Digital output module "X3.9"	0	1										
144	Digital output module "X3.10"	0	1										
145	Digital input module "X3.11"	0	1										
146	Digital input module "X3.12"	0	1										
147	Digital input module "X3.13"	0	1										
148	Digital input module "X3.14"	0	1										
149	Digital input module "X3.15"	0	1										
150	Digital input module "X3.16"	0	1										
151	Digital input module "X3.17"	0	1										
152	Digital input module "X3.18"	0	1										
153	Digital input module "X3.19"	0	1										
154	Analogue input module "X3.20"	0	1										
155	Analogue input module "X3.21"	0	1										
156	Empty	0											
157	Empty	0											
158	Empty	0											
159	Power terminals "X1.1"	0	1										
160	Power terminals "X1.1"	0	1										
161	Power terminals "X1.1"	0	1										
162	Auxiliary terminals "X2.1"	0	1										
163	Auxiliary terminals "X2.1"	0	1										
164	Auxiliary terminals "X2.1"	0											
165	Auxiliary terminals "X2.1"	0											
166	Auxiliary terminals "X2.1"	0											
167	Auxiliary terminals "X2.1"	0	1										
168	Auxiliary terminals "X7.1"	0											
169	Auxiliary terminals "X7.2"	0											
170	Auxiliary terminals "X7.3"	0											
171	Auxiliary terminals "X7.4"	0											
172	Auxiliary terminals "X8.1"	0											
173	Auxiliary terminals "X8.2"	0											
174	Auxiliary terminals "X8.3"	0											
175	Auxiliary terminals "X8.4"	0											
176	Auxiliary terminals "X12.1"	0											
177	Auxiliary terminals "X14.1"	0											
178	Auxiliary terminals "X15.1"	0											
179	Empty	0											
180	Wing plates	0											
181	Plates	0											
182	Push button panels	0											
183	Push button panels	0											
184	Empty	0											

N.ro pag.	Descrizione	0	1	2	3	4	5	6	7	8	9	10	11
		REVISIONI											
185	Push button panels	0											
186	Push button panels	0											
187	Push button panels	0											
188	Empty	0											
189	Switchboard panel	0											
190	Wing perforation	0											
191	Wing perforation	0											
192	Wing perforation	0											
193	Wing perforation	0											
194	Equipment layout within the panel	0	1										
195	Equipment layout panel 1	0	1										
196	Equipment layout panel 2	0	1										

N.ro pag.	Descrizione	0	1	2	3	4	5	6	7	8	9	10	11
		REVISIONI											
Pagina	Descrizione	X	X	X	X	X	X	X	X	X	X	X	X

FAVA
impianti per pastifici

Questo disegno, di nostra proprieta', non puo' essere utilizzato per l'esecuzione dei lavori, ne riprodotto o ceduto a terzi senza alcuna nostra autorizzazione sotto le comminatorie di legge.

Disegnatore	N.M.
Revisione	1
Data	15/11/2017

SCHEMA N °	PAGINA	DI FOGLI	SEGUE
270781	5	196	6

0	1	2	3	4	5	6	7	8	9	10

ELENCO MORSETTI Terminal list	
X1.1/	MORSETTI DI POTENZA Power terminal boards
X2.1/	MORSETTI AUSILIARI Auxiliary terminals
X3.HARDWARE I-O SOFTWARE	MORSETTI P.L.C. P.L.C. terminals
X7.1/	MORSETTI INTERCOLLEGAMENTO QUADRO SILI - CASSETTA DERIVAZIONE SCARICO SILO 1 BATTERIA 1 Interconnection terminals for silo panel - terminal box silo 1 unloading battery 1
X7.2/	MORSETTI INTERCOLLEGAMENTO QUADRO SILI - CASSETTA DERIVAZIONE SCARICO SILO 2 BATTERIA 1 Interconnection terminals for silo panel - terminal box silo 2 unloading battery 1
X7.3/	MORSETTI INTERCOLLEGAMENTO QUADRO SILI - CASSETTA DERIVAZIONE SCARICO SILO 3 BATTERIA 1 Interconnection terminals for silo panel - terminal box silo 3 unloading battery 1
X7.4/	MORSETTI INTERCOLLEGAMENTO QUADRO SILI - CASSETTA DERIVAZIONE SCARICO SILO 4 BATTERIA 1 Interconnection terminals for silo panel - terminal box silo 4 unloading battery 1
X8.1/	MORSETTI INTERCOLLEGAMENTO QUADRO SILI - CASSETTA DERIVAZIONE SCARICO SILO 1 BATTERIA 2 Interconnection terminals for silo panel - terminal box silo 1 unloading battery 2
X8.2/	MORSETTI INTERCOLLEGAMENTO QUADRO SILI - CASSETTA DERIVAZIONE SCARICO SILO 2 BATTERIA 2 Interconnection terminals for silo panel - terminal box silo 2 unloading battery 2
X8.3/	MORSETTI INTERCOLLEGAMENTO QUADRO SILI - CASSETTA DERIVAZIONE SCARICO SILO 3 BATTERIA 2 Interconnection terminals for silo panel - terminal box silo 3 unloading battery 2
X8.4/	MORSETTI INTERCOLLEGAMENTO QUADRO SILI - CASSETTA DERIVAZIONE SCARICO SILO 4 BATTERIA 2 Interconnection terminals for silo panel - terminal box silo 4 unloading battery 2
X12.1/	MORSETTI INTERCOLLEGAMENTO QUADRO SILI - CASSETTA DERIVAZIONE PULSANTIERA MANUTENZIONE Interconnection terminals for silo panel - terminal box maintenance push button panel
X14.1/	MORSETTI INTERCOLLEGAMENTO QUADRO SILI - PULSANTIERA 1 EMERGENZA Interconnection terminals for silo panel - 1 emergency push button panel
X15.1/	MORSETTI INTERCOLLEGAMENTO QUADRO LINEA - QUADRO SILI Panel interconnection terminals - Silos panel
⋁	MORSETTI CONNETTORE PULSANTIERE MANUTENZIONE Terminals Connecting Maintenance Pushbutton Board

COLORE FILI Cable	colour	SEZIONE Section
V.110	ROSSO Red	1 mmq
V.0(110)	GRIGIO Grey	1 mmq
V.24cc	BIANCO White	1 mmq
V.0(24cc)	BLU Blue	1 mmq
INTERMEDI Middle	MARRON Brown	1 mmq
F.M. Power	NERO Black	2.5 mmq
ALIMENTAZIONI NON SEZIONABILI Uninterruptible power supplies	ARANCIO Orange	1 mmq
CONSENSI ESTERNI External releases	ARANCIO Orange	1 mmq

FAVA
impianti per pastifici

Questo disegno, di nostra proprieta', non puo' essere utilizzato per l'esecuzione dei lavori, ne riprodotto o ceduto a terzi senza alcuna nostra autorizzazione sotto le comminatorie di legge.

Disegnatore	S.G.
Revisione	0
Data	21/08/2017

SCHEMA N °	PAGINA	DI FOGLI	SEGUE
270781	6	196	7

I PRIMI 3 PUNTI ALL'INTERNO DELLE SIGLATURE RAPPRESENTANO IL NUMERO PAGINA (3 CIFRE) E IL QUARTO PUNTO IL NUMERO COLONNA (1 CIFRA)
Points 1, 2 and 3 in the initiallings refer to the page number (3 figures) and point 4 refers to the column number (1 figure)

0	1	2	3	4	5	6	7	8	9	10

SIMBOLO Symbol	DESCRIZIONE Description	SIGLA Code
	CONTATTO APERTO Closed contact	
	CONTATTO CHIUSO Opened contact	
0.84x		

SIMBOLO Symbol	DESCRIZIONE Description	SIGLA Code
0.84x		
	CONTATTO N.A. INTERR.AUTOMATICO N.O. contact for automatic switch	
	POSIZIONALE MOTORE Motor position	
	POSIZIONALE MOTORE Motor position	
0.61x	TOPOLOGIA PROFINET Profinet topology	
0.61x	TOPOLOGIA PROFINET Profinet topology	
1 2 PROFI NET	TOPOLOGIA PROFINET Profinet topology	
0.63x	TOPOLOGIA PROFINET Profinet topology	

FAVA
impianti per pastifici

Questo disegno, di nostra proprieta', non puo' essere utilizzato per l'esecuzione dei lavori, ne riprodotto o ceduto a terzi senza alcuna nostra autorizzazione sotto le comminatorie di legge.

Disegnatore	S.G.
Revisione	0
Data	21/08/2017

SCHEMA N °	PAGINA	DI FOGLI	SEGUE
270781	7	196	8

I PRIMI 3 PUNTI ALL'INTERNO DELLE SIGLATURE RAPPRESENTANO IL NUMERO PAGINA (3 CIFRE) E IL QUARTO PUNTO IL NUMERO COLONNA (1 CIFRA)
Points 1, 2 and 3 in the initiallings refer to the page number (3 figures) and point 4 refers to the column number (1 figure)

0	1	2	3	4	5	6	7	8	9	10

SIMBOLO Symbol	DESCRIZIONE Description	SIGLA Code
0.51x	TOPOLOGIA PROFINET Profinet topology	
	FOTOCELLULA Photocell	BH...
0.24x	MODULO INTERFACCIA SIEMENS ET200SP *****	E...
0.13x	ARMADIO 1200 x 2000 x 600 Panel 1200 x 2000 x 600	E...
		E...
	BASE UNIT SIEMENS ET200SP Base unit Siemens ET200SP	E...
0.31x	CASSETTA 240 x 190 Box 240 x 190	E...
	CONNETTORE PER RETE ETHERNET Connector for ethernet network	E...
0.13x	DISCESA CAVI 400 x 2000 x 600 Descent cables 400 x 2000 x 600	E...
0.82x	GOLFARI DI SOLLEVAMENTO Hoisting eye-bolts	E...

SIMBOLO Symbol	DESCRIZIONE Description	SIGLA Code
	KIT COMPLETO DI RINFORZO Complete reinforcement kit	E...
0.34x	CONNETTORE Connector	E...
0.24x	MODULO CPU S73 Module CPU S73	E...
0.24x		E...
0.24x	MODULO INPUT ANALOGICO SIEMENS S73 ET200SP Analogue input module Siemens S73 ET200SP	E...
0.24x		E...
0.23x	MODULO OUTPUT DIGITALE S73 Digital output module S73	E...
0.12x	PANNELLO OPERATORE MP370-TOUCH Operator panel MP370-TOUCH	E...
0.12x	PANNELLO LATERALE 2000 x 600 Side panel 2000 x 600	E...
PROFINET 1 2 32 31 0.76x	CU profinet per inverter G120C Profinet CU for G120C inverter	E...

FAVA
impianti per pastifici

Questo disegno, di nostra proprieta', non puo' essere utilizzato per l'esecuzione dei lavori, ne riprodotto o ceduto a terzi senza alcuna nostra autorizzazione sotto le comminatorie di legge.

Disegnatore	S.G.
Revisione	0
Data	21/08/2017

SCHEMA N °	PAGINA	DI FOGLI	SEGUE
270781	8	196	9

I PRIMI 3 PUNTI ALL'INTERNO DELLE SIGLATURE RAPPRESENTANO IL NUMERO PAGINA (3 CIFRE) E IL QUARTO PUNTO IL NUMERO COLONNA (1 CIFRA)
Points 1, 2 and 3 in the initiallings refer to the page number (3 figures) and point 4 refers to the column number (1 figure)

0	1	2	3	4	5	6	7	8	9	10

SIMBOLO Symbol	DESCRIZIONE Description	SIGLA Code
0.21x	PULSANTIERA 195 x 295 Push-button panel 195 x 295	E...
0.22x	PULSANTIERA 2 FORI Two-hole push button panel	E...
0.12x	PULSANTIERA 6 FORI PENSILE Pendant 6-hole push-button panel	E...
0.29x	Switch 5 uscite Switch 5 out	E...
	TASCA PORTASCHEMI L=600 Diagram-holder pocket L=600	E...
0.95x	ZOCCOLO 1200 x 200 x 600 Base frame 1200 x 200 x 600	E...
	ZOCCOLO 400 x 200 x 600 Base frame 400 x 200 x 600	E...
3 2 20 18 RD2E212B IME (115V) 19 21 0.43x	DIFFERENZIALE Differential gear	EF...
	LAMPADA AL NEON Neon lamp	EL...
	VENTILATORE Fan	EV...

SIMBOLO Symbol	DESCRIZIONE Description	SIGLA Code
0.18x	Dispositivo di Sicurezza Safety device	F...
	CONTATTO N.A. RELE' SORVEGLIANZA FASI Phases supervisory relay N.O. contact	F...
L1 L2 L3	Relé di sorveglianza fasi Phases supervisory relay	F...
	SEZIONATORE Disconnector	FE...
	CONTATTO N.A. SEZIONATORE Disconnector N.A. contact	FE...
	FUSIBILE Fuse	FU...
	SEZ.BIPOLARI FUSIBILI Knife switch for fuse bipolars	FU...
BATTERY S.TOP UPS1100 X1+ X1- X2-1 X2-2 0.38x	Batteria UPS *****	GB...
L1 L2 L3 380/460V 24Vcc M M L+ 0.51x	ALIMENTATORE STABIL. Stabilized Power supplyer	GS...N
S.TOP UPS1600 IN+ IN- BAT+ BAT- T1 T2 OUT+ OUT- 0.38x	Alimentatore V.24cc UPS Power supply V.24cc UPS	GS...N

FAVA
impianti per pastifici

Questo disegno, di nostra proprieta', non puo' essere utilizzato per l'esecuzione dei lavori, ne riprodotto o ceduto a terzi senza alcuna nostra autorizzazione sotto le comminatorie di legge.

Disegnatore	S.G.
Revisione	0
Data	21/08/2017

SCHEMA N °	PAGINA	DI FOGLI	SEGUE
270781	9	196	10

I PRIMI 3 PUNTI ALL'INTERNO DELLE SIGLATURE RAPPRESENTANO IL NUMERO PAGINA (3 CIFRE) E IL QUARTO PUNTO IL NUMERO COLONNA (1 CIFRA)
Points 1, 2 and 3 in the initiallings refer to the page number (3 figures) and point 4 refers to the column number (1 figure)

0	1	2	3	4	5	6	7	8	9	10

SIMBOLO Symbol	DESCRIZIONE Description	SIGLA Code
	SIRENA BLOCCHI Block horn	HA...B
	LAMPADA GENERICA Generic lamp	HL...
0.54x	VISUALIZZATORE A COLONNA Column display device	HL...
	LAMPADA GEMMA ROSSA Red pilot lamp	HL...R
	LAMPADA GEMMA BIANCA White pilot lamp	HL...W
	CONTATTO N.A. RELE' AUSILIARIO Auxiliary relay make contact	KA...
	CONTATTO N.C. RELE' AUSILIARIO Auxiliary relay break contact	KA...
	RELE' AUSILIARIO Auxiliary relay	KA...
	CONTATTO N.A. CONTATTORE Contactor make contact	KM...
	CONTATTO N.C. CONTATTORE Contactor break contact	KM...

SIMBOLO Symbol	DESCRIZIONE Description	SIGLA Code
	COMP. CONTATTORE Contactor comp.	KM...
	CA CONTATTORE Contactor oc	KM...
M 3~ 0.56x	MOTORE TRIFASE Three-phase Motor	M...
M 3~ 0.87x	MOTORE TRIFASE Three-phase Motor	M...
	PISTONE Piston	P...
Id Id 0.61x	INTERR.DIFF.-AUT. Differential - automatic switch	QF...
0.76x	INTERRUTTORE AUT. Automatic switch	QF...
0.76x	INTERRUTTORE AUTOMATICO Automatic Switch	QF...
0.76x	INTERRUTTORE AUT. Automatic switch	QF...
0 2 4 1 3 5 0.92x	INTERRUTTORE GENERALE Main switch	QM...

FAVA
impianti per pastifici

Questo disegno, di nostra proprieta', non puo' essere utilizzato per l'esecuzione dei lavori, ne riprodotto o ceduto a terzi senza alcuna nostra autorizzazione sotto le comminatorie di legge.

Disegnatore	S.G.
Revisione	0
Data	21/08/2017

SCHEMA N °	PAGINA	DI FOGLI	SEGUE
270781	10	196	11

I PRIMI 3 PUNTI ALL'INTERNO DELLE SIGLATURE RAPPRESENTANO IL NUMERO PAGINA (3 CIFRE) E IL QUARTO PUNTO IL NUMERO COLONNA (1 CIFRA)
Points 1, 2 and 3 in the initiallings refer to the page number (3 figures) and point 4 refers to the column number (1 figure)

0	1	2	3	4	5	6	7	8	9	10

SIMBOLO Symbol	DESCRIZIONE Description	SIGLA Code
0.63x	MAGNETOTERMICO Magneto-thermal	QM...
	CA MAGNETOTERMICO Ovelrload oc	QM...
θ	TERMOSTATO Thermostat	RT...
0 1	SELETTORE A 2 POSIZIONI 2 positions turn-switch	SA...A
0 1	SELETTORE 2 POSIZIONI A CHIAVE CON ESTRAZIONE A SINISTRA 2 positions left extraction key selector	SA...I
	PULSANTE DI ARRESTO Stop pushbutton	SB...A
	PULSANTE RIPRISTINO Restore push button	SB...B
	PULSANTE DI MARCIA Start pushbutton	SB...E
	PULSANTE DI EMERGENZA Emergency pushbutton	SB...F
	PULSANTE EMERGENZA Emergency Pushbutton	SB...FA

SIMBOLO Symbol	DESCRIZIONE Description	SIGLA Code
	PULSANTE PREVVISO PARTENZA Start notice button	SB...V
	SENSORE INDUTTIVO Inductive sensor	SQ...E
	FINECORSA DI PROTEZIONE Protection LS	SQ...N
	SENSORE Sensor	SQ...Q
	SENSORE MAGNETICO N.A. Magnetic sensor n.o.	SQ...Q
	SENSORE Sensor	SQ...Q
A B 0.76x	TOROIDE Thoroid	TA...
0.55x	TRASFORMATORE AUSILIARIO Auxiliary transformer	TC...
0.61x	INVERTER Inverter	U...
	PRESA Socket	XS...

FAVA
impianti per pastifici

Questo disegno, di nostra proprieta', non puo' essere utilizzato per l'esecuzione dei lavori, ne riprodotto o ceduto a terzi senza alcuna nostra autorizzazione sotto le comminatorie di legge.

Disegnatore	S.G.
Revisione	0
Data	21/08/2017

SCHEMA N °	PAGINA	DI FOGLI	SEGUE
270781	11	196	12

I PRIMI 3 PUNTI ALL'INTERNO DELLE SIGLATURE RAPPRESENTANO IL NUMERO PAGINA (3 CIFRE) E IL QUARTO PUNTO IL NUMERO COLONNA (1 CIFRA)
Points 1, 2 and 3 in the initiallings refer to the page number (3 figures) and point 4 refers to the column number (1 figure)

0	1	2	3	4	5	6	7	8	9	10

SIMBOLO Symbol	DESCRIZIONE Description	SIGLA Code
	BOBINA DI SGANCIO INTERRUTTORE GENERALE Main switch release coil	YA...
	FRENO ELETTROMAGNETICO Electromagnetic brake	YB...
	ELETTROVALVOLA Solenoid valve	YV...

SIMBOLO Symbol	DESCRIZIONE Description	SIGLA Code

FAVA
impianti per pastifici

Questo disegno, di nostra proprieta', non puo' essere utilizzato per l'esecuzione dei lavori, ne riprodotto o ceduto a terzi senza alcuna nostra autorizzazione sotto le comminatorie di legge.

Disegnatore	S.G.
Revisione	0
Data	21/08/2017

SCHEMA N °	PAGINA	DI FOGLI	SEGUE
270781	12	196	13

TABELLA MOTORI
Motor Table

SIGLA Code	DESCRIZIONE Description	POTENZA [kW] Power[kW]	Nr. POLI Number of poles	INTERRUTTORE AUTOMATICO Automatic Switch	CONTATTORE Contactor	INVERTER Inverter	CORRENTE [A] Current
M0173	COMANDO ELEVATORE CARICO SILI Silos loading elevator control	1.1	4	2.8-4	3RT2016	Soft Starter SIEMENS 3RW3013-1BB14 1.5kW	2.95
M0182	COMANDO TRASPORTATORE DI SVINCOLO CARICO S1B1 - S1B2 Control discharge conveyor junction S1B1 S1B2	0.55	6	1.4-2	2 X 3RT2016		1.7
M0185	COMANDO TRASPORTATORE DI SVINCOLO CARICO S2B1 - S2B2 Control discharge conveyor junction S2B1 S2B2	0.55	6	1.4-2	2 X 3RT2016		1.7
M0188	COMANDO TRASPORTATORE DI SVINCOLO CARICO S3B1 - S3B2 Control discharge conveyor junction S3B1 S3B2	0.55	6	1.4-2	2 X 3RT2016		1.7
M0192	COMANDO TRASPORTATORE DI SVINCOLO CARICO S4B1 - S4B2 Control discharge conveyor junction S4B1 S4B2	0.55	6	1.4-2	2 X 3RT2016		1.7
	INVERTER COMANDO NASTRI SCARICO SILI BATTERIA 1 SU TRASPORTATORE 1 Drive inverter silos battery 1 unloading conveyers on conveyor 1			**7-10**	**3RT2026**	SIEMENS G120C 1.1KW 6SL3210-1KE13-2AF2	
	INVERTER COMANDO NASTRI SCARICO SILI BATTERIA 1 SU TRASPORTATORE 2 Drive inverter silos battery 2 unloading conveyers on conveyor 1			**7-10**	**3RT2026**	SIEMENS G120C 1.1KW 6SL3210-1KE13-2AF2	
M0213	COMANDO NASTRO SCARICO S1B1 Control discharge conveyor S1B1	0.16	4		2 X 3RT2016		0.25
M0223	COMANDO NASTRO SCARICO S2B1 Control discharge conveyor S2B1	0.16	4		2 X 3RT2016		0.25
M0233	COMANDO NASTRO SCARICO S3B1 Control discharge conveyor S3B1	0.16	4		2 X 3RT2016		0.25
M0243	COMANDO NASTRO SCARICO S4B1 Control discharge conveyor S4B1	0.16	4		2 X 3RT2016		0.25
	INVERTER COMANDO NASTRI SCARICO SILI BATTERIA 2 SU TRASPORTATORE 1 Drive inverter silos battery 2 unloading conveyers on conveyor 1			**7-10**	**3RT2026**	SIEMENS G120C 1.1KW 6SL3210-1KE13-2AF2	
	INVERTER COMANDO NASTRI SCARICO SILI BATTERIA 2 SU TRASPORTATORE 2 Drive inverter silos battery 2 unloading conveyers on conveyor 2			**7-10**	**3RT2026**	SIEMENS G120C 1.1KW 6SL3210-1KE13-2AF2	
M0263	COMANDO NASTRO SCARICO S1B2 Control discharge conveyor S1B2	0.16	4		2 X 3RT2016		0.25
M0273	COMANDO NASTRO SCARICO S2B2 Control discharge conveyor S2B2	0.16	4		2 x 3RT2016		0.25
M0283	COMANDO NASTRO SCARICO S3B2 Control discharge conveyor S3B2	0.16	4		2 x 3RT2016		0.25
M0293	COMANDO NASTRO SCARICO S4B2 Control discharge conveyor S4B2	0.16	4		2 x 3RT2016		0.25
M0302	COMANDO TRASPORTATORE 1 SCARICO SILI B1 Control silos b1 out-feed conveyor 1	0.55	6	1.4-2	2 x 3RT2016		1.7
M0312	COMANDO TRASPORTATORE 2 SCARICO SILI B1 Control silos b1 out-feed conveyor 2	0.55	6	1.4-2	2 x 3RT2016		1.7

TABELLA MOTORI
Motor Table

0	1	2	3	4	5	6	7	8	9	10

SIGLA Code	DESCRIZIONE Description	POTENZA [kW] Power[kW]	Nr. POLI Number of poles	INTERRUTTORE AUTOMATICO Automatic Switch	CONTATTORE Contactor	INVERTER Inverter	CORRENTE [A] Current
M0322	COMANDO TRASPORTATORE 1 SCARICO SILI B2 Control silos B2 out-feed conveyor 1	0.55	6	1.4-2	2 x 3RT2016		1.7
M0332	COMANDO TRASPORTATORE 2 SCARICO SILI B2 Control silos B2 out-feed conveyor 2	0.55	6	1.4-2	2 x 3RT2016		1.7
M0342	COMANDO TRASPORTATORE 1 DI SVINCOLO CARICO SETACCIO 2 Drive of sieve 2 in-feed branch conveyor 1	0.55	6	1.4-2	3RT2016		1.7
M0345	COMANDO TRASPORTATORE 2 DI SVINCOLO CARICO SETACCIO 1 Drive of sieve 1 in-feed branch conveyor 2	0.55	6	1.4-2	3RT2016		1.7
M0352	COMANDO TRASPORTATORE CARICO SCARTI Control scrap discharge conveyor	0.55	6	1.4-2	3RT2016		1.7
M0362	COMANDO SETACCIO 1 Drive for sieve 1	1.5	6	**3.5-5**	**3RT2024**		3.75
M0365	COMANDO SETACCIO 2 Drive for sieve 2	1.5	6	**3.5-5**	**3RT2024**		3.75

Questo disegno, di nostra proprieta', non puo' essere utilizzato per l'esecuzione dei lavori, ne riprodotto o ceduto a terzi senza alcuna nostra autorizzazione sotto le comminatorie di legge.

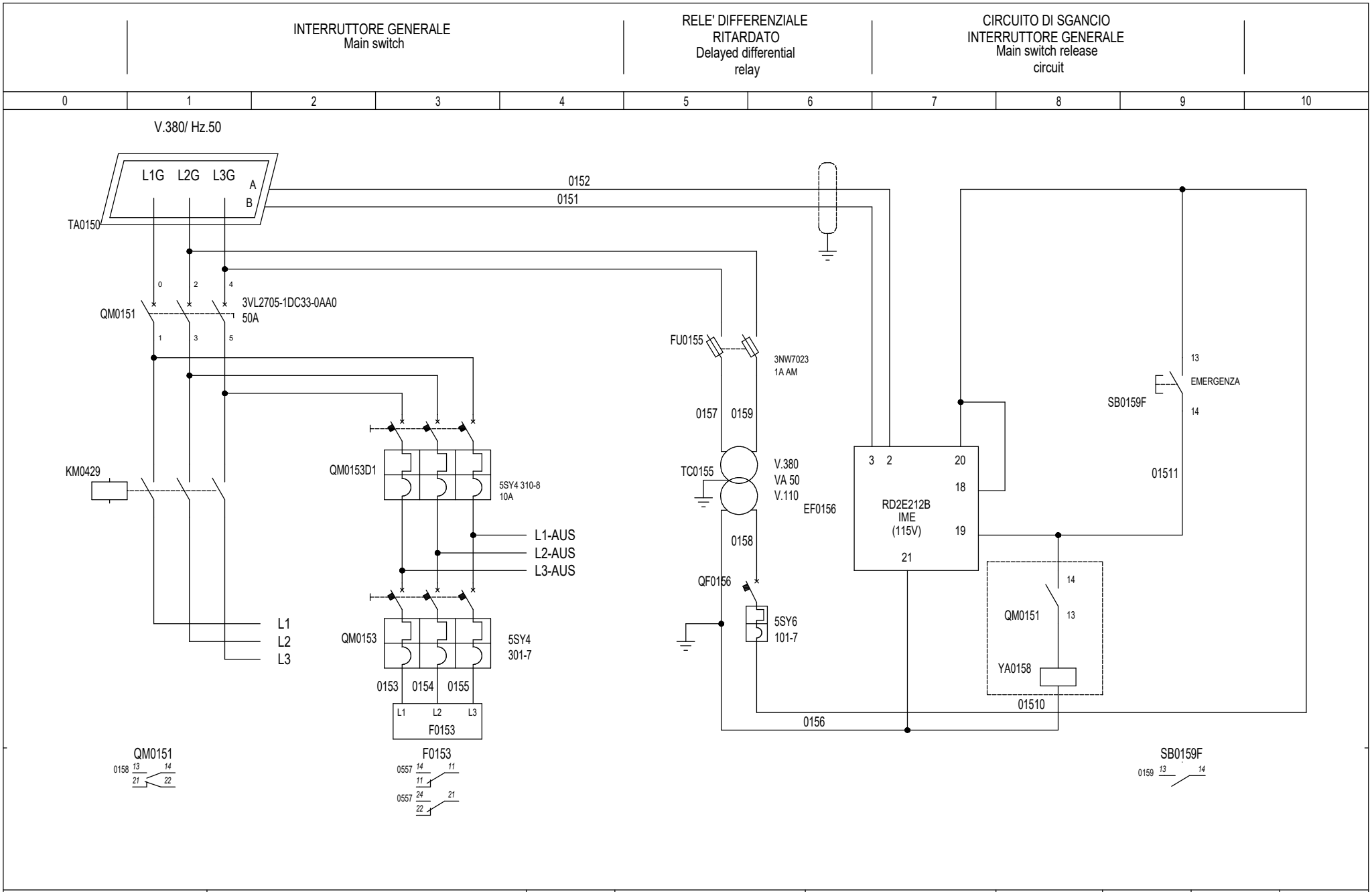

FAVA impianti per pastifici	Questo disegno, di nostra proprieta', non puo' essere utilizzato per l'esecuzione dei lavori, ne riprodotto o ceduto a terzi senza alcuna nostra autorizzazione sotto le comminatorie di legge.	Disegnatore	N.M.	SCHEMA N °	PAGINA	DI FOGLI	SEGUE
		Revisione	1	270781	15	196	16
		Data	15/11/2017				

0	1	2	3	4	5	6	7	8	9	10

FAVA
impianti per pastifici

Questo disegno, di nostra proprieta', non puo' essere utilizzato per l'esecuzione dei lavori, ne riprodotto o ceduto a terzi senza alcuna nostra autorizzazione sotto le comminatorie di legge.

Disegnatore	S.G.
Revisione	0
Data	21/08/2017

SCHEMA N °	PAGINA	DI FOGLI	SEGUE
270781	16	196	17

FRENO MOTORE
ELEVATORE CARICO SILI
Motor brake of silos
in-feed elevator

COMANDO ELEVATORE CARICO SILI
Silos loading elevator control

M0173

0	1	2	3	4	5	6	7	8	9	10

MOTOR POWER	kW 1.1
THERMAL SETTING	2.8-4
TERMINALS TYPE	ZDU 2.5
CONTACTOR TYPE	3RT2016

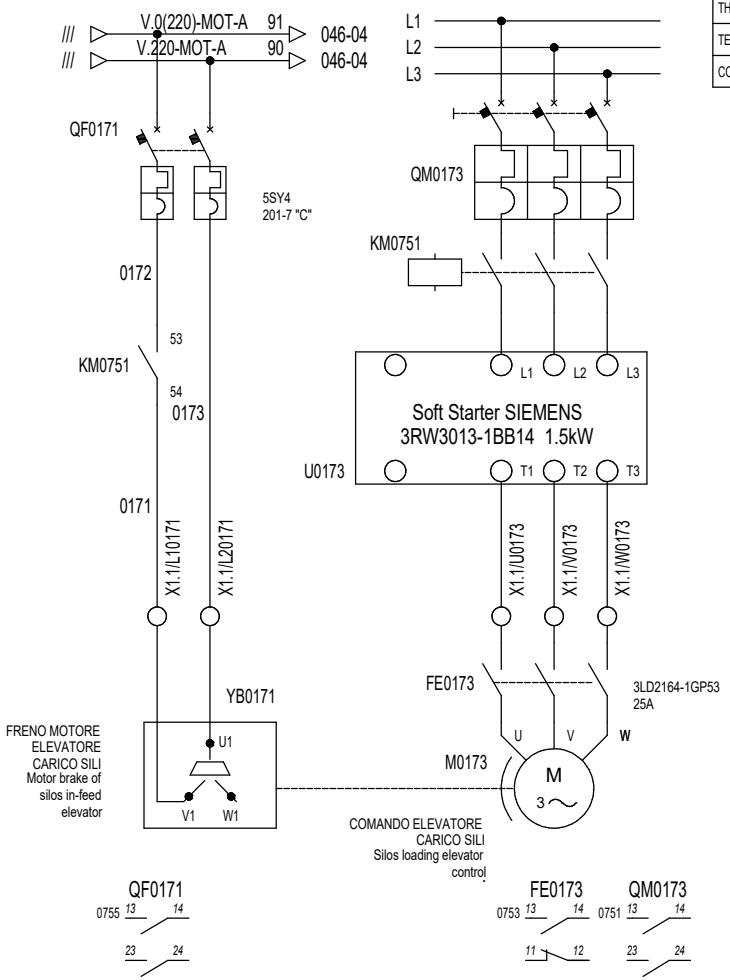

FAVA
impianti per pastifici

Questo disegno, di nostra proprieta', non puo' essere utilizzato per l'esecuzione dei lavori, ne riprodotto o ceduto a terzi senza alcuna nostra autorizzazione sotto le comminatorie di legge.

Disegnatore	N.M.
Revisione	1
Data	15/11/2017

SCHEMA N °	PAGINA	DI FOGLI	SEGUE
270781	17	196	18

M0182	M0185	M0188
COMANDO TRASPORTATORE DI SVINCOLO CARICO S1B1 - S1B2 Control discharge conveyor junction S1B1 S1B2	COMANDO TRASPORTATORE DI SVINCOLO CARICO S2B1 - S2B2 Control discharge conveyor junction S2B1 S2B2	COMANDO TRASPORTATORE DI SVINCOLO CARICO S3B1 - S3B2 Control discharge conveyor junction S3B1 S3B2

0 1 2 3 4 5 6 7 8 9 10

MOTOR POWER	kW 0.55	
THERMAL SETTING	1.4-2	
TERMINALS TYPE	ZDU 2.5	
CONTACTOR TYPE	3RT2016	3RT2016

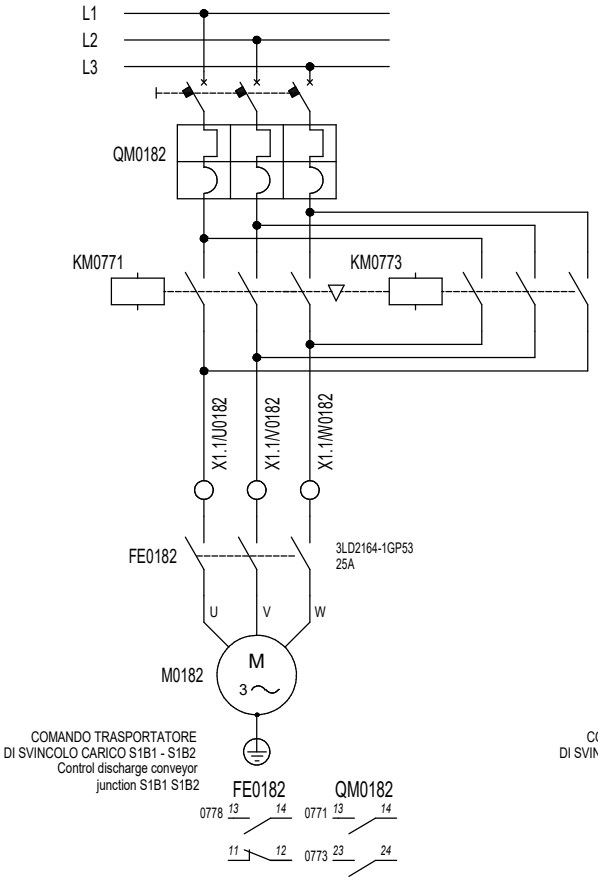

MOTOR POWER	kW 0.55	
THERMAL SETTING	1.4-2	
TERMINALS TYPE	ZDU 2.5	
CONTACTOR TYPE	3RT2016	3RT2016

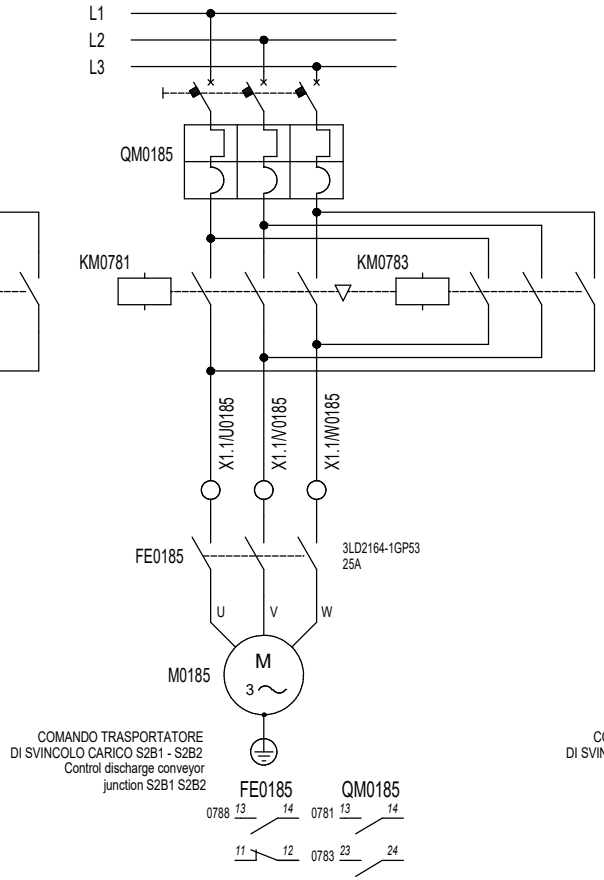

MOTOR POWER	kW 0.55	
THERMAL SETTING	1.4-2	
TERMINALS TYPE	ZDU 2.5	
CONTACTOR TYPE	3RT2016	3RT2016

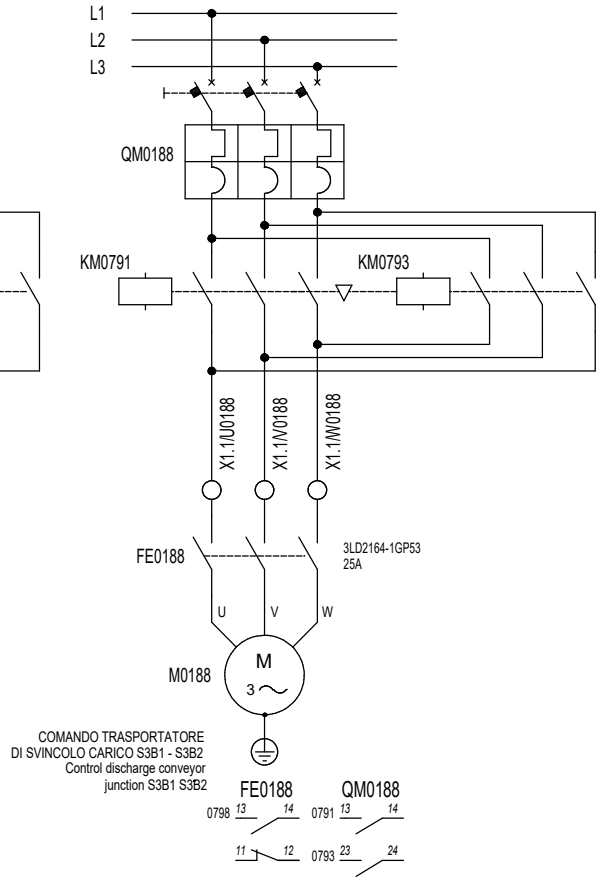

FAVA
impianti per pastifici

Questo disegno, di nostra proprieta', non puo' essere utilizzato per l'esecuzione dei lavori, ne riprodotto o ceduto a terzi senza alcuna nostra autorizzazione sotto le comminatorie di legge.

Disegnatore	S.G.
Revisione	0
Data	21/08/2017

SCHEMA N °	PAGINA	DI FOGLI	SEGUE
270781	18	196	19

M0192

COMANDO TRASPORTATORE
DI SVINCOLO CARICO S4B1 - S4B2
Control discharge conveyor
junction S4B1 S4B2

MOTOR POWER	kW 0.55	
THERMAL SETTING	1.4-2	
TERMINALS TYPE	ZDU 2.5	
CONTACTOR TYPE	3RT2016	3RT2016

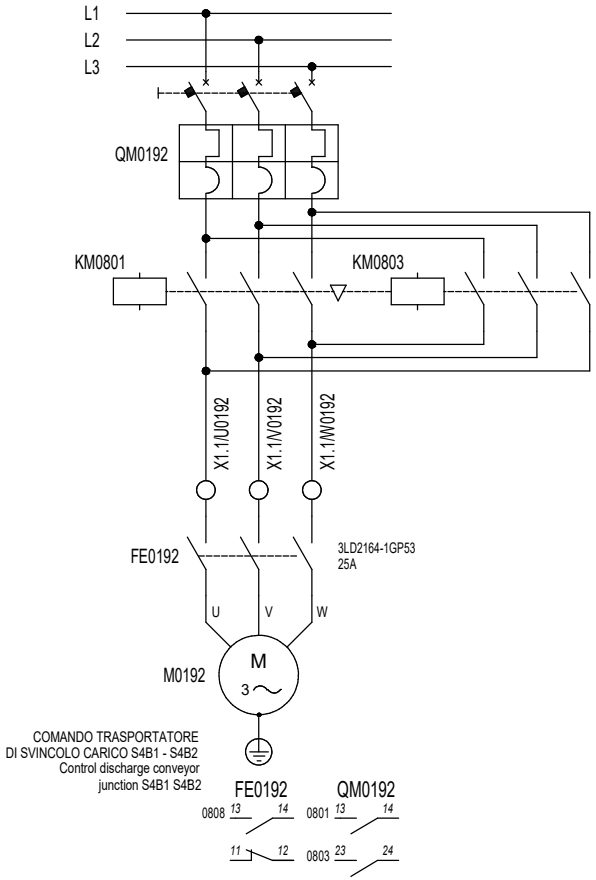

FAVA
impianti per pastifici

Questo disegno, di nostra proprieta', non puo' essere utilizzato per l'esecuzione dei lavori, ne riprodotto o ceduto a terzi senza alcuna nostra autorizzazione sotto le comminatorie di legge.

Disegnatore	S.G.
Revisione	0
Data	21/08/2017

SCHEMA N °	PAGINA	DI FOGLI	SEGUE
270781	19	196	20

INVERTER COMANDO NASTRI SCARICO SILI BATTERIA 1
SU TRASPORTATORE 1
Drive inverter silos battery 1 unloading conveyers
on conveyor 1

INVERTER COMANDO NASTRI SCARICO SILI BATTERIA 1
SU TRASPORTATORE 2
Drive inverter silos battery 2 unloading conveyers
on conveyor 1

0 | 1 | 2 | 3 | 4 | 5 | 6 | 7 | 8 | 9 | 10

MOTOR POWER	
THERMAL SETTING	7-10
TERMINALS TYPE	
CONTACTOR TYPE	3RT2026

MOTOR POWER	
THERMAL SETTING	7-10
TERMINALS TYPE	
CONTACTOR TYPE	3RT2026

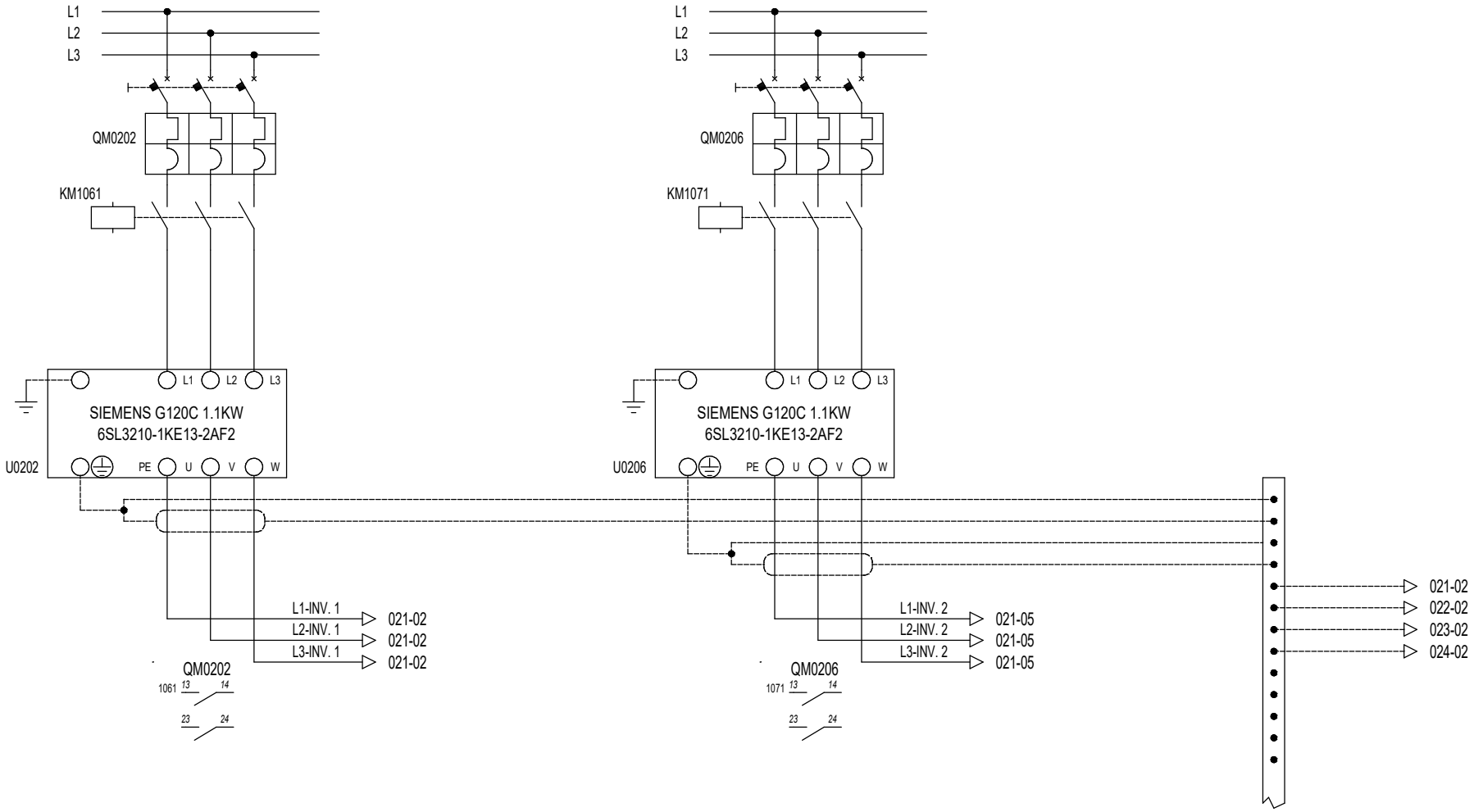

FAVA
impianti per pastifici

Questo disegno, di nostra proprieta', non puo' essere utilizzato per l'esecuzione dei lavori, ne riprodotto o ceduto a terzi senza alcuna nostra autorizzazione sotto le comminatorie di legge.

Disegnatore	S.G.
Revisione	0
Data	21/08/2017

SCHEMA N °	PAGINA	DI FOGLI	SEGUE
270781	20	196	21

COMANDO NASTRO SCARICO S1B1
Control discharge conveyor
S1B1

M0213

MOTOR POWER	KW 0.16	
THERMAL SETTING		
TERMINALS TYPE	ZDU 2.5	
CONTACTOR TYPE	3RT2016	3RT2016

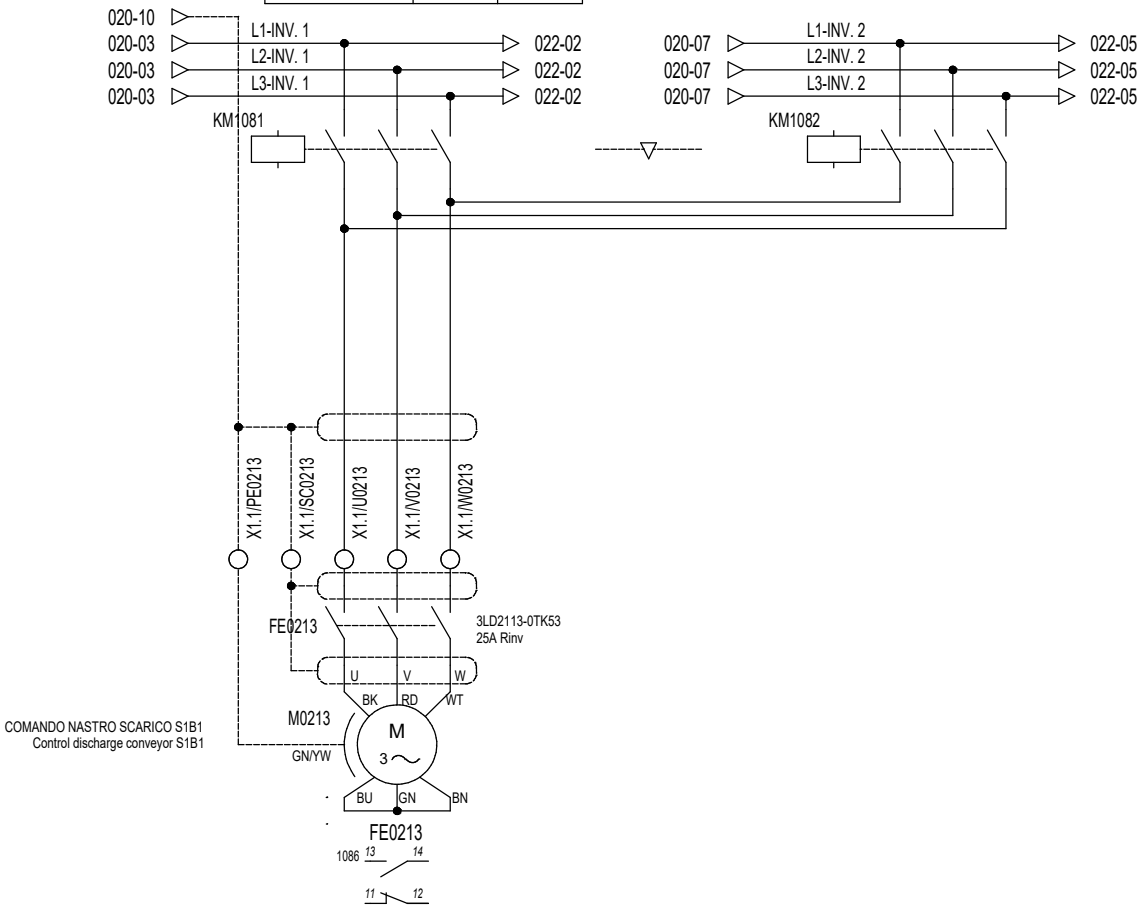

FAVA
impianti per pastifici

Questo disegno, di nostra proprieta', non puo' essere utilizzato per l'esecuzione dei lavori, ne riprodotto o ceduto a terzi senza alcuna nostra autorizzazione sotto le comminatorie di legge.

Disegnatore	S.G.
Revisione	0
Data	21/08/2017

SCHEMA N °	PAGINA	DI FOGLI	SEGUE
270781	21	196	22

COMANDO NASTRO SCARICO S2B1
Control discharge conveyor
S2B1

M0223

MOTOR POWER	KW 0.16	
THERMAL SETTING		
TERMINALS TYPE	ZDU 2.5	
CONTACTOR TYPE	3RT2016	3RT2016

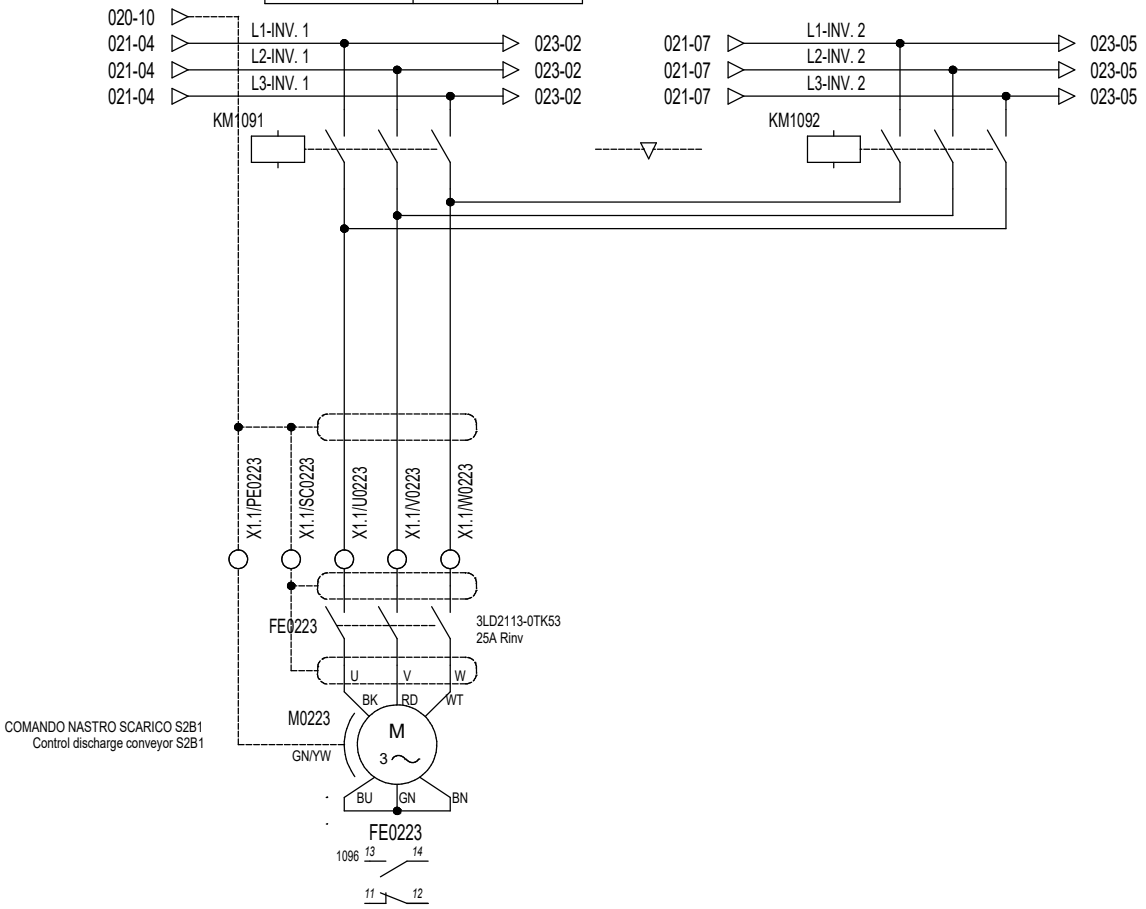

FAVA
impianti per pastifici

Questo disegno, di nostra proprieta', non puo' essere utilizzato per l'esecuzione dei lavori, ne riprodotto o ceduto a terzi senza alcuna nostra autorizzazione sotto le comminatorie di legge.

Disegnatore	S.G.
Revisione	0
Data	21/08/2017

SCHEMA N °	PAGINA	DI FOGLI	SEGUE
270781	22	196	23

COMANDO NASTRO SCARICO S3B1
Control discharge conveyor
S3B1

M0233

MOTOR POWER	KW 0.16	
THERMAL SETTING		
TERMINALS TYPE	ZDU 2.5	
CONTACTOR TYPE	3RT2016	3RT2016

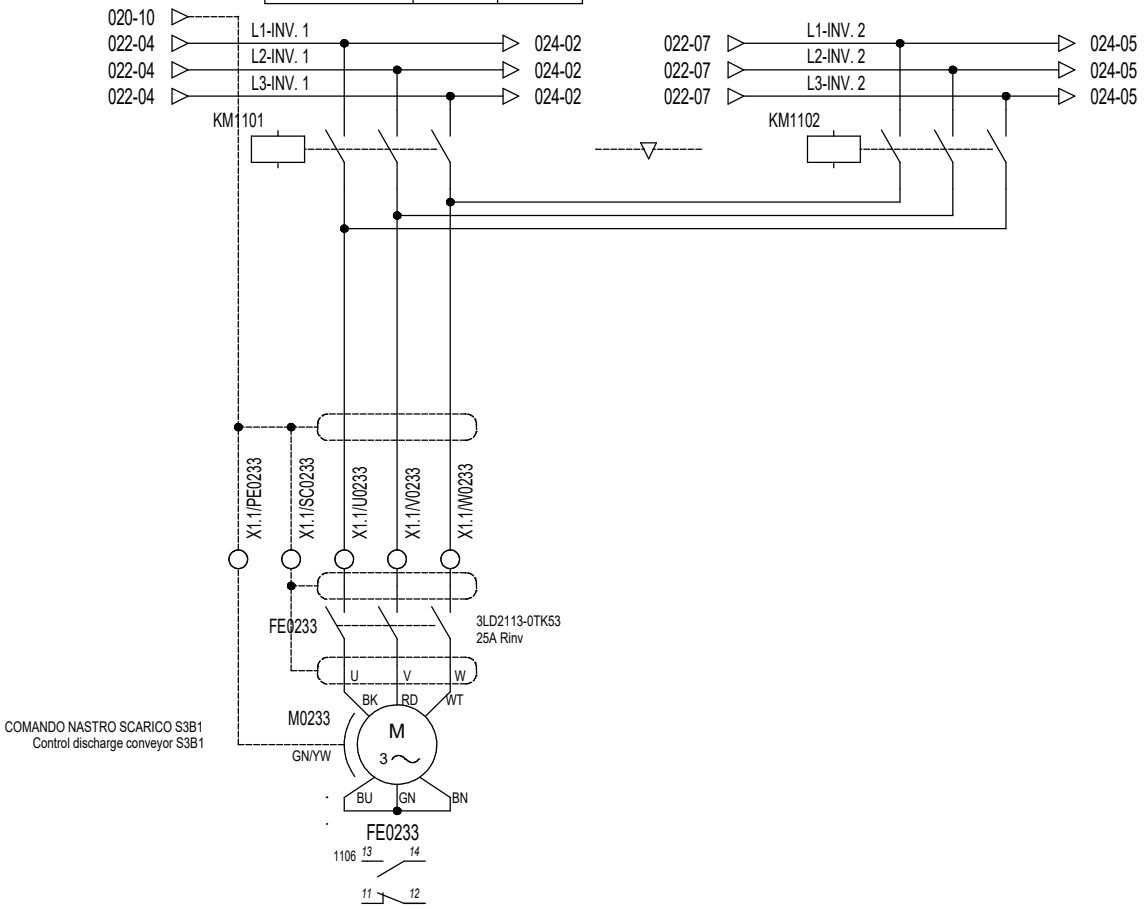

FAVA
impianti per pastifici

Questo disegno, di nostra proprieta', non puo' essere utilizzato per l'esecuzione dei lavori, ne riprodotto o ceduto a terzi senza alcuna nostra autorizzazione sotto le comminatorie di legge.

Disegnatore	S.G.
Revisione	0
Data	21/08/2017

SCHEMA N °	PAGINA	DI FOGLI	SEGUE
270781	23	196	24

COMANDO NASTRO SCARICO S4B1
Control discharge conveyor
S4B1

M0243

MOTOR POWER	KW 0.16	
THERMAL SETTING		
TERMINALS TYPE	ZDU 2.5	
CONTACTOR TYPE	3RT2016	3RT2016

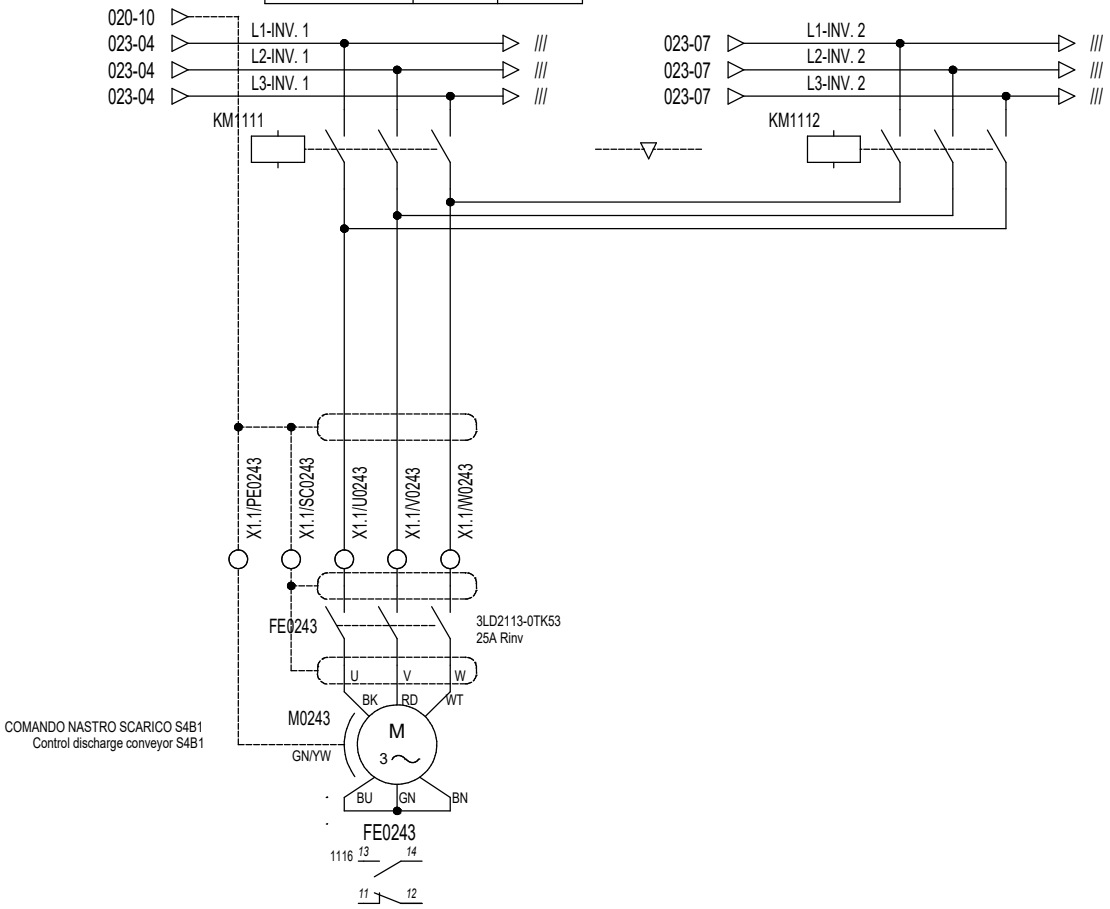

FAVA
impianti per pastifici

Questo disegno, di nostra proprieta', non puo' essere utilizzato per l'esecuzione dei lavori, ne riprodotto o ceduto a terzi senza alcuna nostra autorizzazione sotto le comminatorie di legge.

Disegnatore	S.G.
Revisione	0
Data	21/08/2017

SCHEMA N °	PAGINA	DI FOGLI	SEGUE
270781	24	196	25

INVERTER COMANDO NASTRI SCARICO SILI BATTERIA 2
SU TRASPORTATORE 1
Drive inverter silos battery 2 unloading conveyers
on conveyor 1

INVERTER COMANDO NASTRI SCARICO SILI BATTERIA 2
SU TRASPORTATORE 2
Drive inverter silos battery 2 unloading conveyers
on conveyor 2

0 | 1 | 2 | 3 | 4 | 5 | 6 | 7 | 8 | 9 | 10

MOTOR POWER	
THERMAL SETTING	7-10
TERMINALS TYPE	
CONTACTOR TYPE	3RT2026

MOTOR POWER	
THERMAL SETTING	7-10
TERMINALS TYPE	
CONTACTOR TYPE	3RT2026

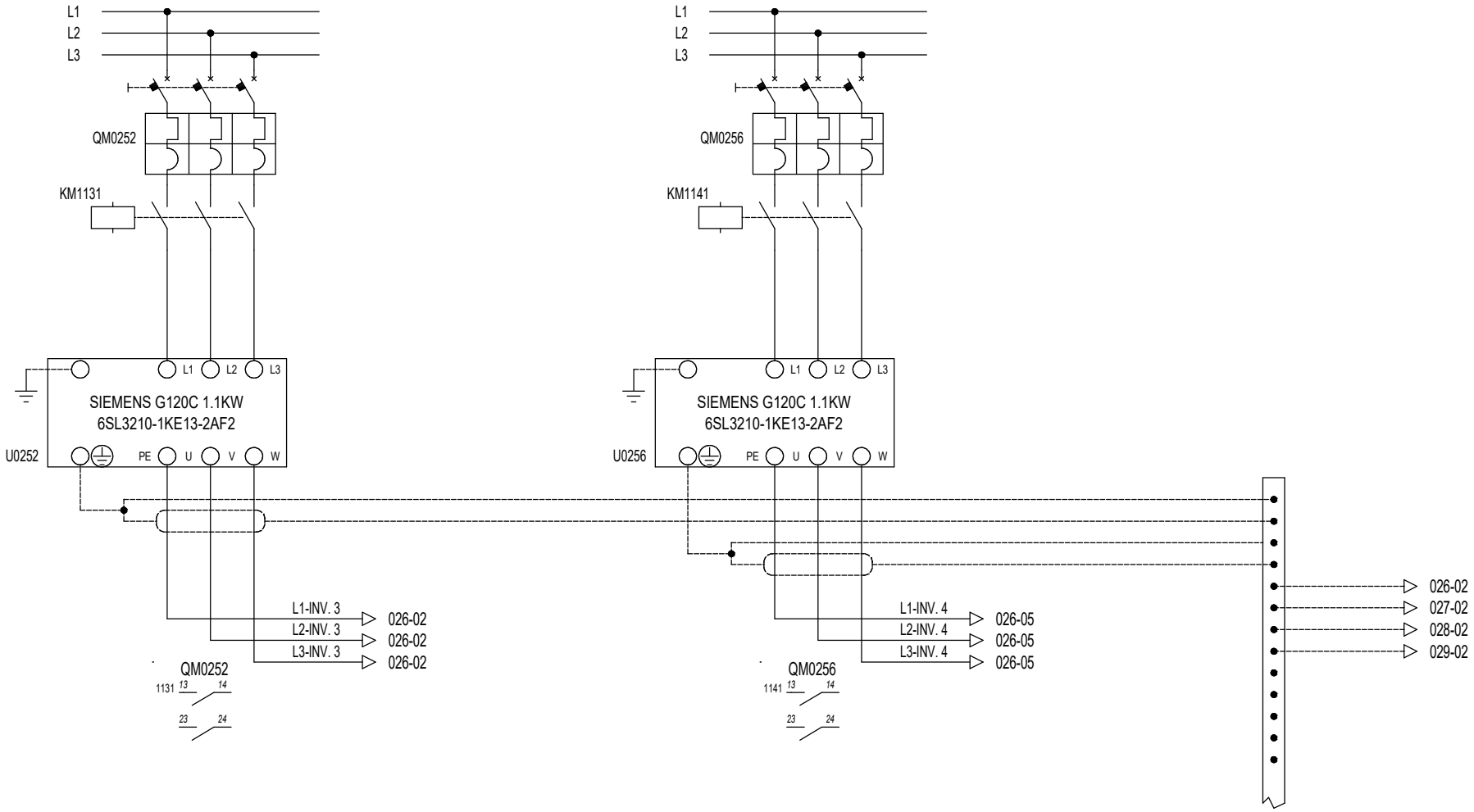

FAVA
impianti per pastifici

Questo disegno, di nostra proprieta', non puo' essere utilizzato per l'esecuzione dei lavori, ne riprodotto o ceduto a terzi senza alcuna nostra autorizzazione sotto le comminatorie di legge.

Disegnatore	S.G.
Revisione	0
Data	21/08/2017

SCHEMA N °	PAGINA	DI FOGLI	SEGUE
270781	25	196	26

COMANDO NASTRO SCARICO S1B2
Control discharge conveyor
S1B2

M0263

MOTOR POWER	KW 0.16	
THERMAL SETTING		
TERMINALS TYPE	ZDU 2.5	
CONTACTOR TYPE	3RT2016	3RT2016

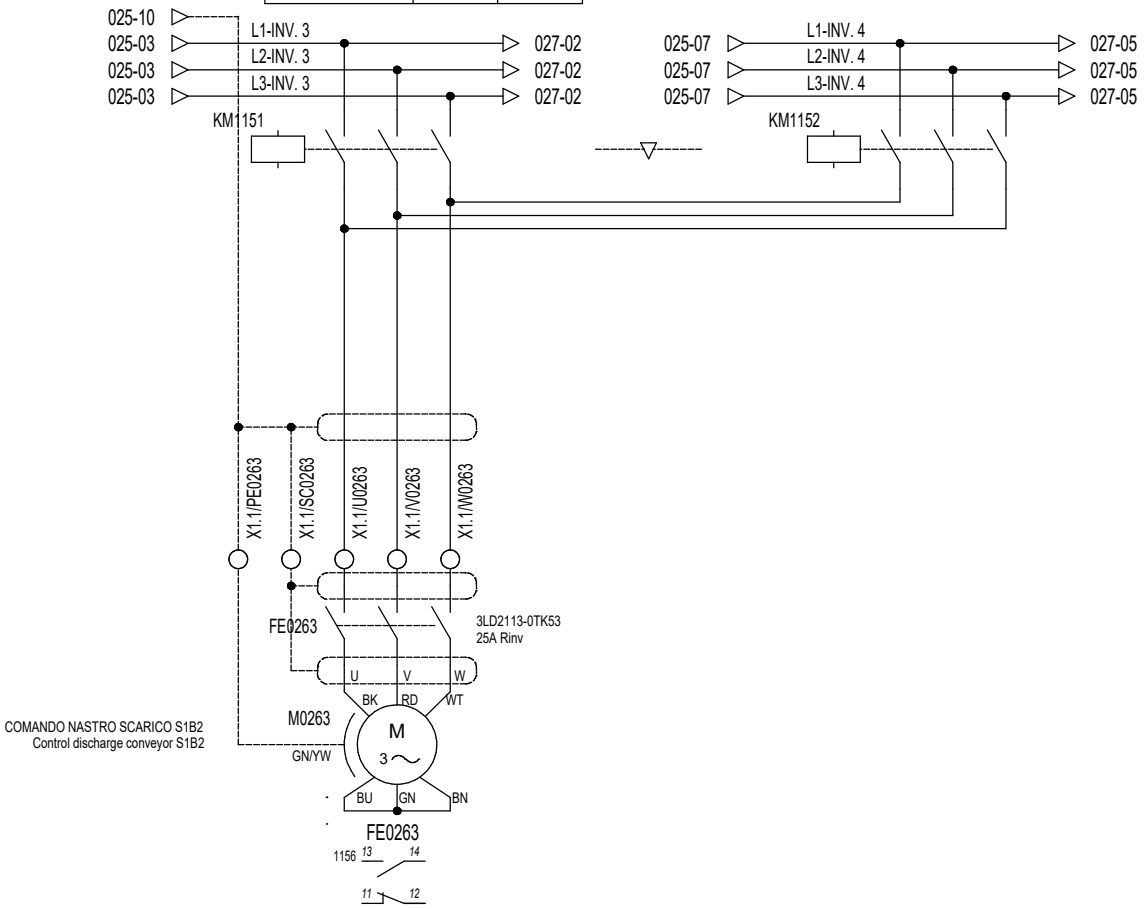

FAVA
Impianti per pastifici

Questo disegno, di nostra proprieta', non puo' essere utilizzato per l'esecuzione dei lavori, ne riprodotto o ceduto a terzi senza alcuna nostra autorizzazione sotto le comminatorie di legge.

Disegnatore	S.G.
Revisione	0
Data	21/08/2017

SCHEMA N °	PAGINA	DI FOGLI	SEGUE
270781	26	196	27

COMANDO NASTRO SCARICO S2B2
Control discharge conveyor
S2B2

M0273

MOTOR POWER	KW 0.16	
THERMAL SETTING		
TERMINALS TYPE	ZDU 2.5	
CONTACTOR TYPE	3RT2016	3RT2016

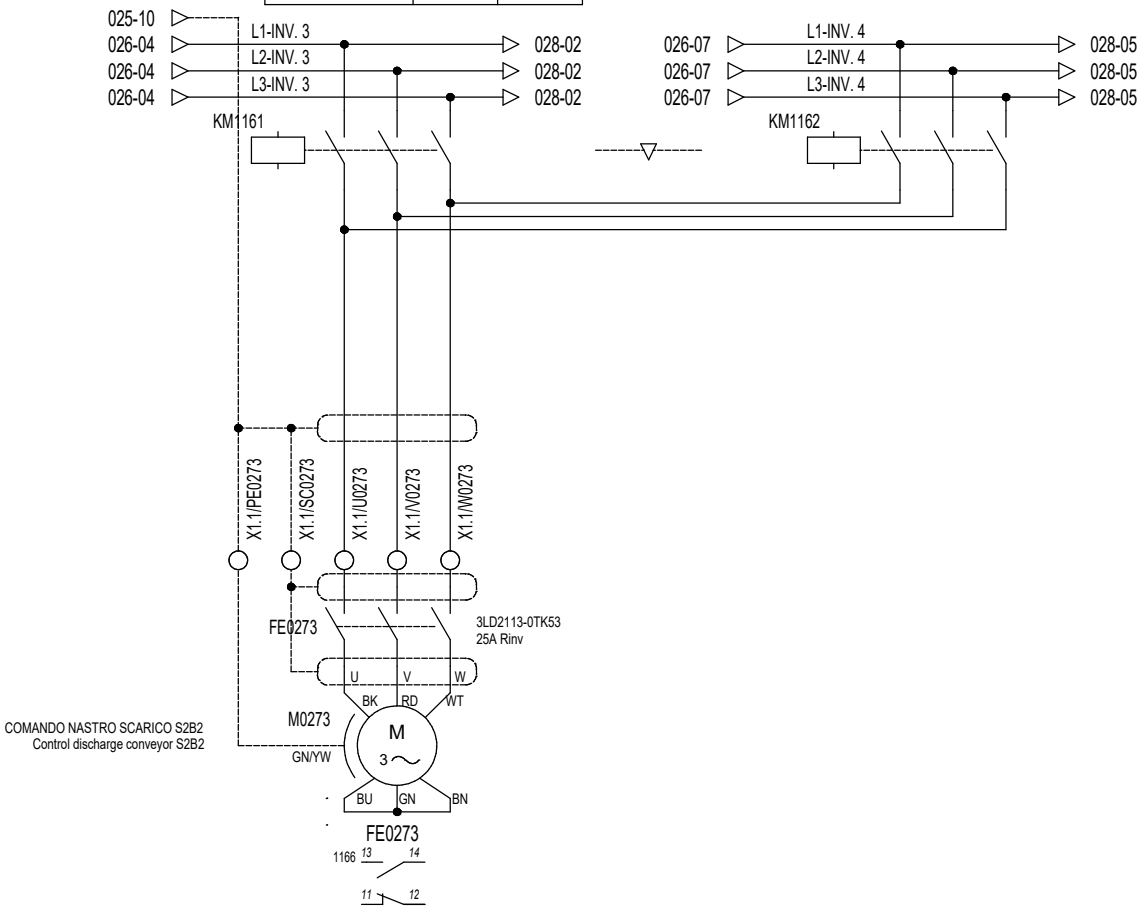

FAVA
impianti per pastifici

Questo disegno, di nostra proprieta', non puo' essere utilizzato per l'esecuzione dei lavori, ne riprodotto o ceduto a terzi senza alcuna nostra autorizzazione sotto le comminatorie di legge.

Disegnatore	S.G.
Revisione	0
Data	21/08/2017

SCHEMA N °	PAGINA	DI FOGLI	SEGUE
270781	27	196	28

COMANDO NASTRO SCARICO S3B2
Control discharge conveyor
S3B2

M0283

MOTOR POWER	KW 0.16	
THERMAL SETTING		
TERMINALS TYPE	ZDU 2.5	
CONTACTOR TYPE	3RT2016	3RT2016

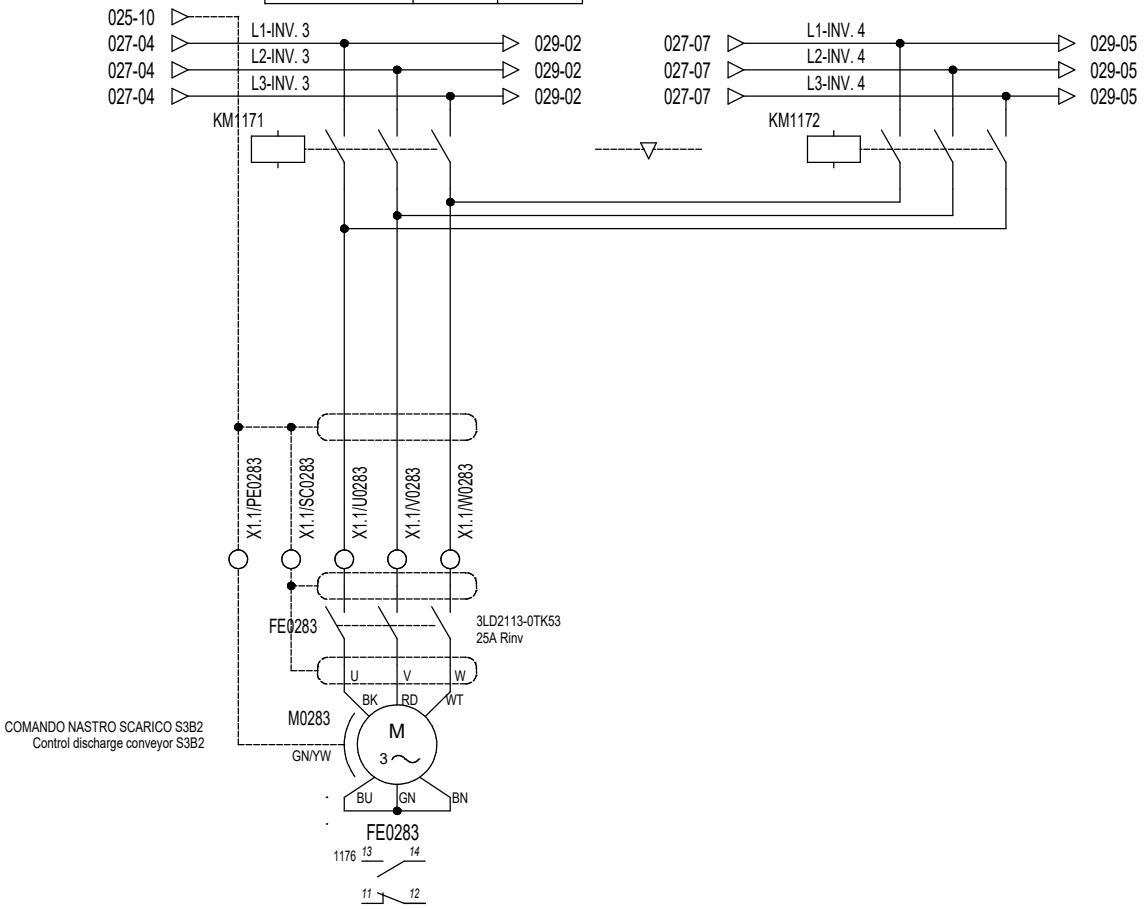

FAVA
Impianti per pastifici

Questo disegno, di nostra proprieta', non puo' essere utilizzato per l'esecuzione dei lavori, ne riprodotto o ceduto a terzi senza alcuna nostra autorizzazione sotto le comminatorie di legge.

Disegnatore	S.G.
Revisione	0
Data	21/08/2017

SCHEMA N °	PAGINA	DI FOGLI	SEGUE
270781	28	196	29

COMANDO NASTRO SCARICO S4B2
Control discharge conveyor
S4B2

M0293

MOTOR POWER	KW 0.16	
THERMAL SETTING		
TERMINALS TYPE	ZDU 2.5	
CONTACTOR TYPE	3RT2016	3RT2016

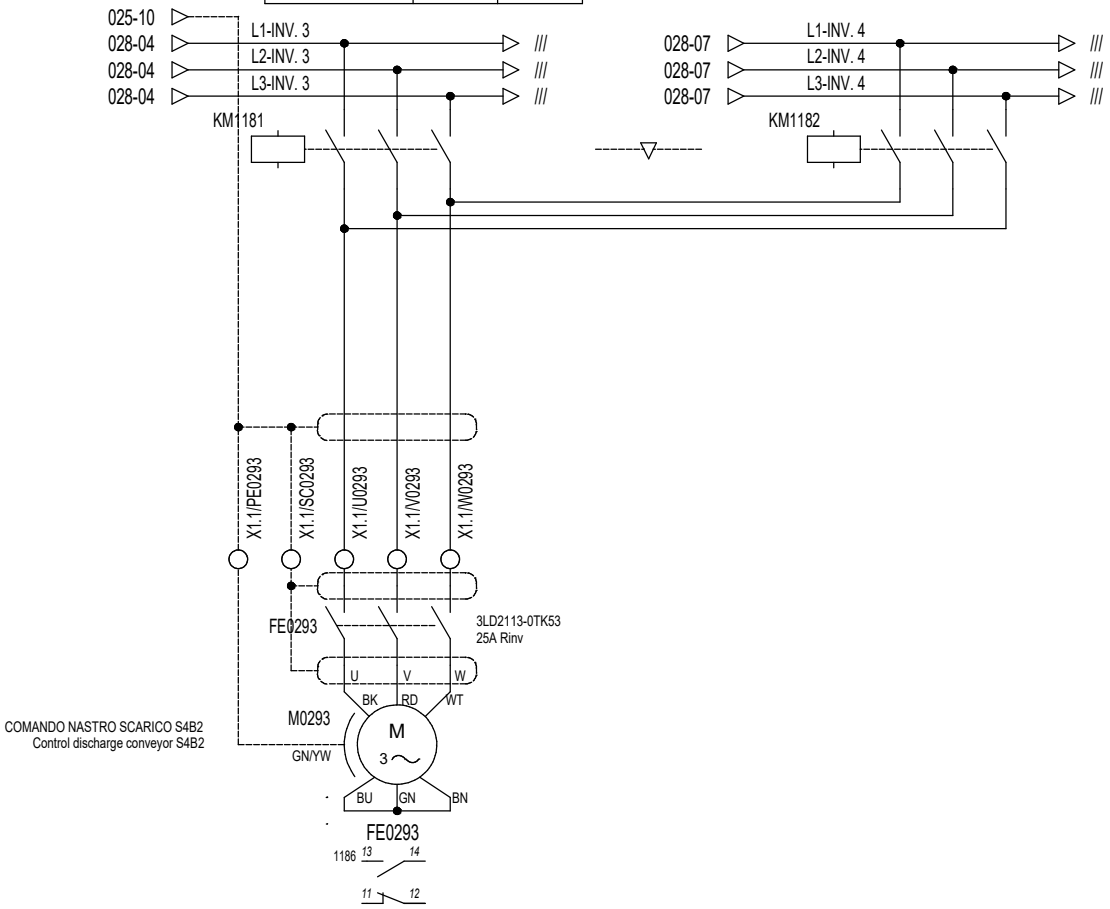

FAVA
impianti per pastifici

Questo disegno, di nostra proprieta', non puo' essere utilizzato per l'esecuzione dei lavori, ne riprodotto o ceduto a terzi senza alcuna nostra autorizzazione sotto le comminatorie di legge.

Disegnatore	S.G.
Revisione	0
Data	21/08/2017

SCHEMA N °	PAGINA	DI FOGLI	SEGUE
270781	29	196	30

COMANDO TRASPORTATORE 1
SCARICO SILI B1
Control silos b1 out-feed
conveyor 1

M0302

0	1	2	3	4	5	6	7	8	9	10

MOTOR POWER	KW 0.55	
THERMAL SETTING	1.4-2	
TERMINALS TYPE	ZDU 2.5	
CONTACTOR TYPE	3RT2016	3RT2016

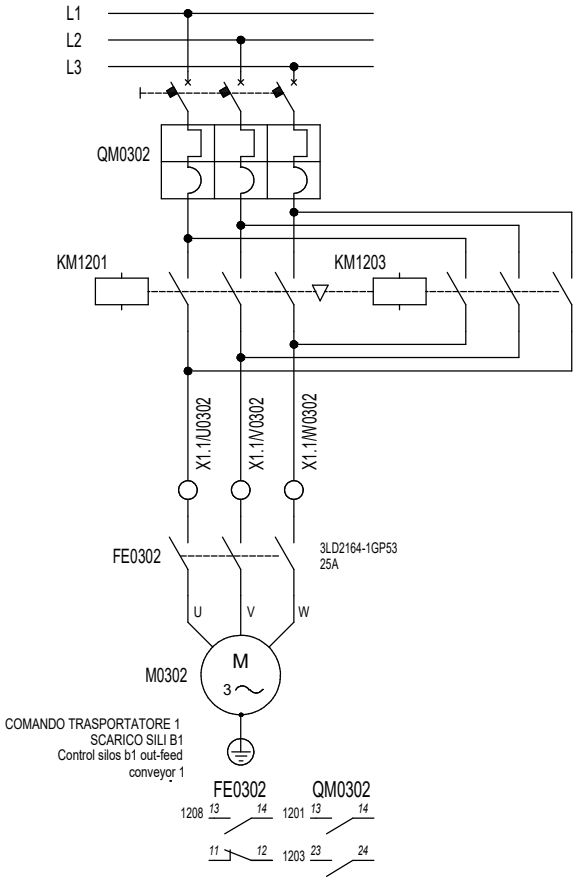

FAVA
Impianti per pastifici

Questo disegno, di nostra proprieta', non puo' essere utilizzato per l'esecuzione dei lavori, ne riprodotto o ceduto a terzi senza alcuna nostra autorizzazione sotto le comminatorie di legge.

Disegnatore	S.G.
Revisione	0
Data	21/08/2017

SCHEMA N °	PAGINA	DI FOGLI	SEGUE
270781	30	196	31

COMANDO TRASPORTATORE 2 SCARICO SILI B1
Control silos b1 out-feed conveyor 2

M0312

0	1	2	3	4	5	6	7	8	9	10

MOTOR POWER	KW 0.55	
THERMAL SETTING	1.4-2	
TERMINALS TYPE	ZDU 2.5	
CONTACTOR TYPE	3RT2016	3RT2016

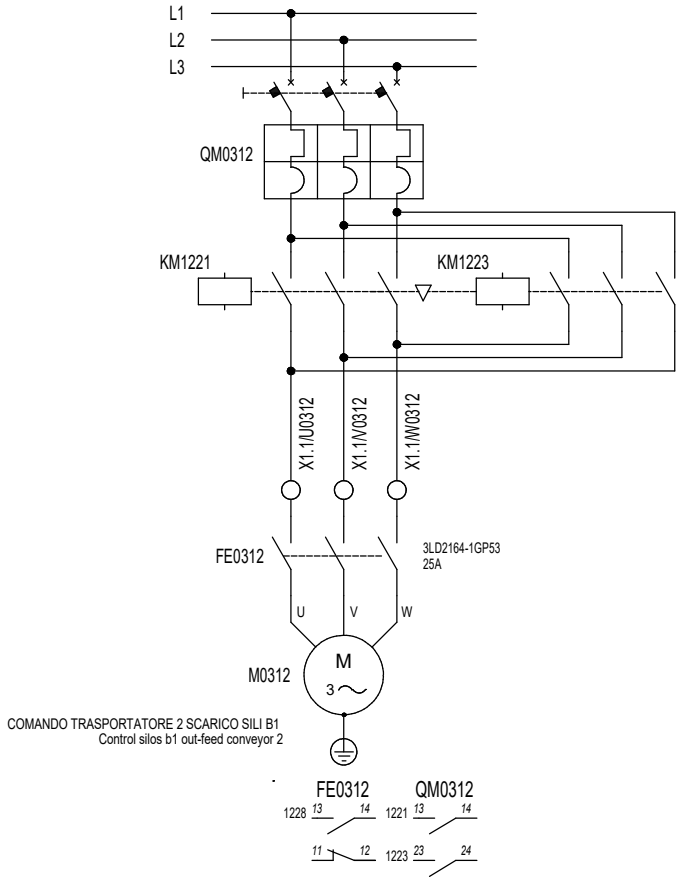

FAVA
impianti per pastifici

Questo disegno, di nostra proprieta', non puo' essere utilizzato per l'esecuzione dei lavori, ne riprodotto o ceduto a terzi senza alcuna nostra autorizzazione sotto le comminatorie di legge.

Disegnatore	S.G.
Revisione	0
Data	21/08/2017

SCHEMA N °	PAGINA	DI FOGLI	SEGUE
270781	31	196	32

COMANDO TRASPORTATORE 1
SCARICO SILI B2
Control silos B2 out-feed
conveyor 1

M0322

0	1	2	3	4	5	6	7	8	9	10

MOTOR POWER	KW 0.55	
THERMAL SETTING	1.4-2	
TERMINALS TYPE	ZDU 2.5	
CONTACTOR TYPE	3RT2016	3RT2016

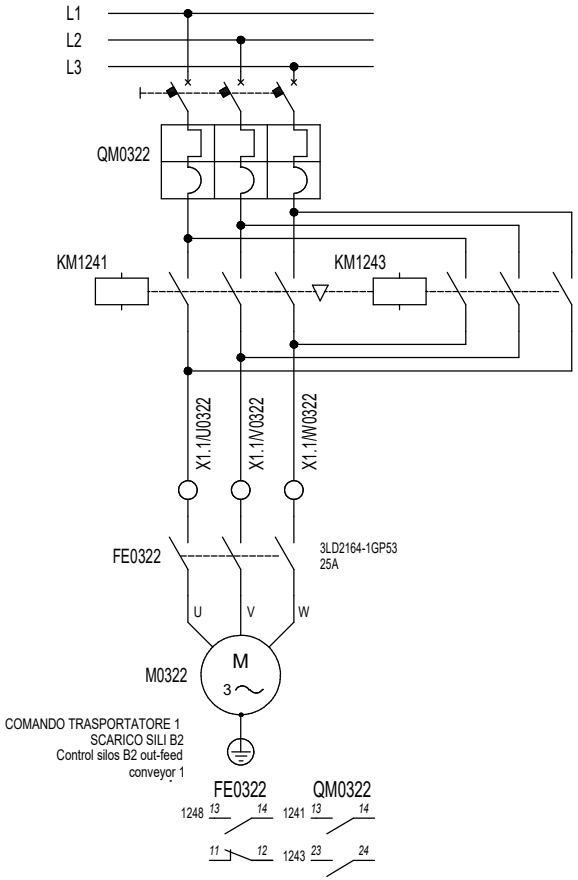

FAVA
impianti per pastifici

Questo disegno, di nostra proprieta', non puo' essere utilizzato per l'esecuzione dei lavori, ne riprodotto o ceduto a terzi senza alcuna nostra autorizzazione sotto le comminatorie di legge.

Disegnatore	S.G.
Revisione	0
Data	21/08/2017

SCHEMA N °	PAGINA	DI FOGLI	SEGUE
270781	32	196	33

COMANDO TRASPORTATORE 2 SCARICO SILI B2
Control silos B2 out-feed conveyor 2

M0332

0	1	2	3	4	5	6	7	8	9	10

MOTOR POWER	KW 0.55	
THERMAL SETTING	1.4-2	
TERMINALS TYPE	ZDU 2.5	
CONTACTOR TYPE	3RT2016	3RT2016

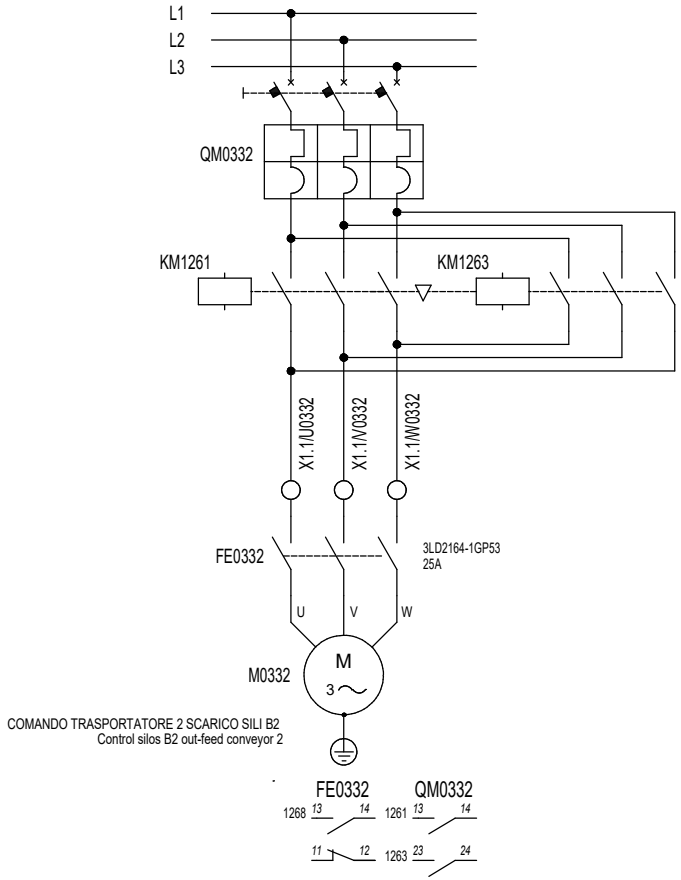

FAVA
impianti per pastifici

Questo disegno, di nostra proprieta', non puo' essere utilizzato per l'esecuzione dei lavori, ne riprodotto o ceduto a terzi senza alcuna nostra autorizzazione sotto le comminatorie di legge.

Disegnatore	S.G.
Revisione	0
Data	21/08/2017

SCHEMA N °	PAGINA	DI FOGLI	SEGUE
270781	33	196	34

COMANDO TRASPORTATORE 1
DI SVINCOLO CARICO SETACCIO 2
Drive of sieve 2 in-feed branch
conveyor 1

M0342

COMANDO TRASPORTATORE 2
DI SVINCOLO CARICO SETACCIO 1
Drive of sieve 1 in-feed branch
conveyor 2

M0345

0 | 1 | 2 | 3 | 4 | 5 | 6 | 7 | 8 | 9 | 10

MOTOR POWER	KW 0.55
THERMAL SETTING	1.4-2
TERMINALS TYPE	ZDU 2.5
CONTACTOR TYPE	3RT2016

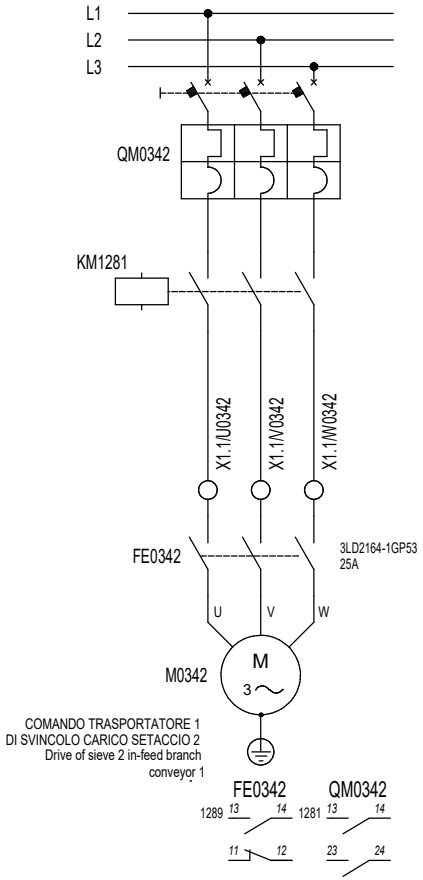

MOTOR POWER	KW 0.55
THERMAL SETTING	1.4-2
TERMINALS TYPE	ZDU 2.5
CONTACTOR TYPE	3RT2016

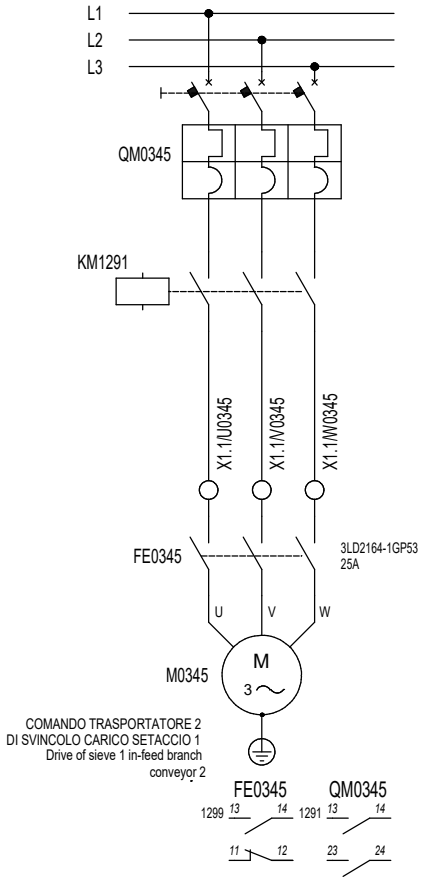

FAVA
impianti per pastifici

Questo disegno, di nostra proprieta', non puo' essere utilizzato per l'esecuzione dei lavori, ne riprodotto o ceduto a terzi senza alcuna nostra autorizzazione sotto le comminatorie di legge.

Disegnatore	S.G.
Revisione	0
Data	21/08/2017

SCHEMA N °	PAGINA	DI FOGLI	SEGUE
270781	34	196	35

COMANDO TRASPORTATORE CARICO SCARTI
Control scrap discharge conveyor

M0352

0	1	2	3	4	5	6	7	8	9	10

MOTOR POWER	KW 0.55
THERMAL SETTING	1.4-2
TERMINALS TYPE	ZDU 2.5
CONTACTOR TYPE	3RT2016

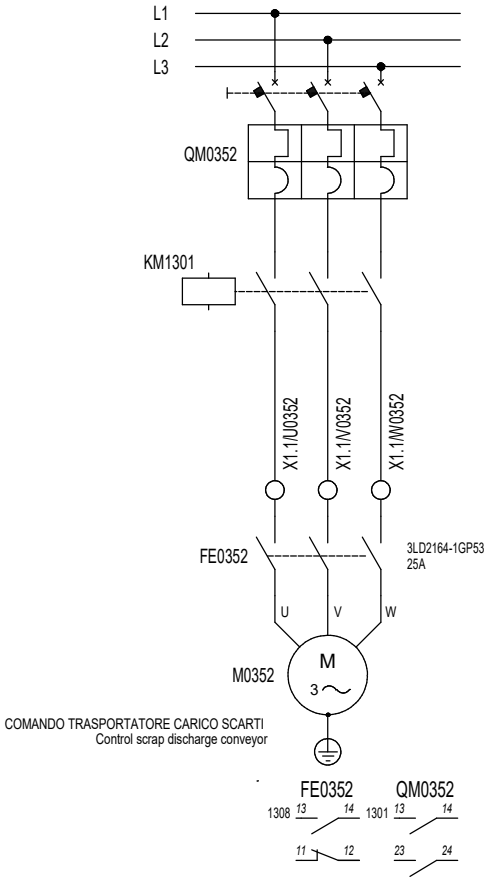

FAVA
impianti per pastifici

Questo disegno, di nostra proprieta', non puo' essere utilizzato per l'esecuzione dei lavori, ne riprodotto o ceduto a terzi senza alcuna nostra autorizzazione sotto le comminatorie di legge.

Disegnatore	S.G.
Revisione	0
Data	21/08/2017

SCHEMA N °	PAGINA	DI FOGLI	SEGUE
270781	35	196	36

COMANDO SETACCIO 1
Drive for sieve 1

M0362

COMANDO SETACCIO 2
Drive for sieve 2

M0365

0	1	2	3	4	5	6	7	8	9	10

MOTOR POWER	KW 1.5
THERMAL SETTING	3.5-5
TERMINALS TYPE	ZDU 2.5
CONTACTOR TYPE	3RT2024

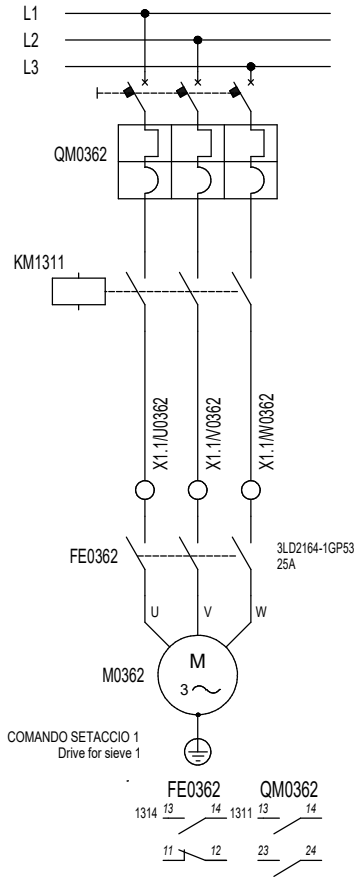

MOTOR POWER	KW 1.5
THERMAL SETTING	3.5-5
TERMINALS TYPE	ZDU 2.5
CONTACTOR TYPE	3RT2024

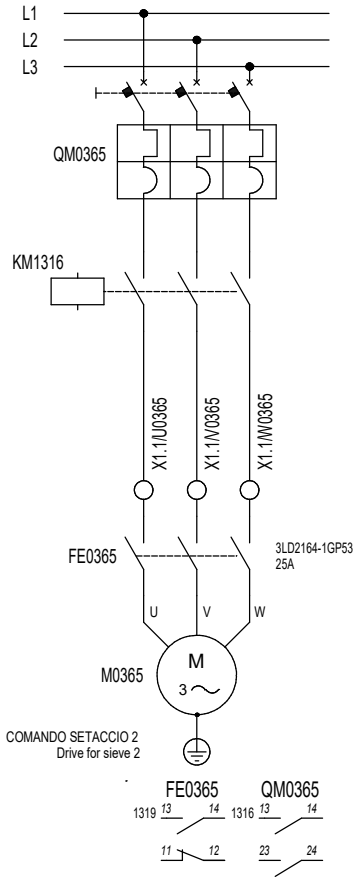

FAVA
impianti per pastifici

Questo disegno, di nostra proprieta', non puo' essere utilizzato per l'esecuzione dei lavori, ne riprodotto o ceduto a terzi senza alcuna nostra autorizzazione sotto le comminatorie di legge.

Disegnatore	S.G.
Revisione	0
Data	21/08/2017

SCHEMA N °	PAGINA	DI FOGLI	SEGUE
270781	36	196	37

0	1	2	3	4	5	6	7	8	9	10

FAVA
impianti per pastifici

Questo disegno, di nostra proprieta', non puo' essere utilizzato per l'esecuzione dei lavori, ne riprodotto o ceduto a terzi senza alcuna nostra autorizzazione sotto le comminatorie di legge.

Disegnatore	S.G.
Revisione	0
Data	21/08/2017

SCHEMA N °	PAGINA	DI FOGLI	SEGUE
270781	37	196	38

0	1	2	3	4	5	6	7	8	9	10

FAVA
impianti per pastifici

Questo disegno, di nostra proprieta', non puo' essere utilizzato per l'esecuzione dei lavori, ne riprodotto o ceduto a terzi senza alcuna nostra autorizzazione sotto le comminatorie di legge.

Disegnatore	S.G.
Revisione	0
Data	21/08/2017

SCHEMA N °	PAGINA	DI FOGLI	SEGUE
270781	38	196	39

ALIMENTAZIONE AUSILIARIA V.110
V.110ac Auxiliary Power Supply

FAVA
impianti per pastifici

Questo disegno, di nostra proprieta', non puo' essere utilizzato per l'esecuzione dei lavori, ne riprodotto o ceduto a terzi senza alcuna nostra autorizzazione sotto le comminatorie di legge.

Disegnatore	S.G.
Revisione	0
Data	21/08/2017

SCHEMA N °	PAGINA	DI FOGLI	SEGUE
270781	39	196	40

DISPOSITIVO DI SICUREZZA SU CIRCUITO EMERGENZA
Safety device on emergency circuit

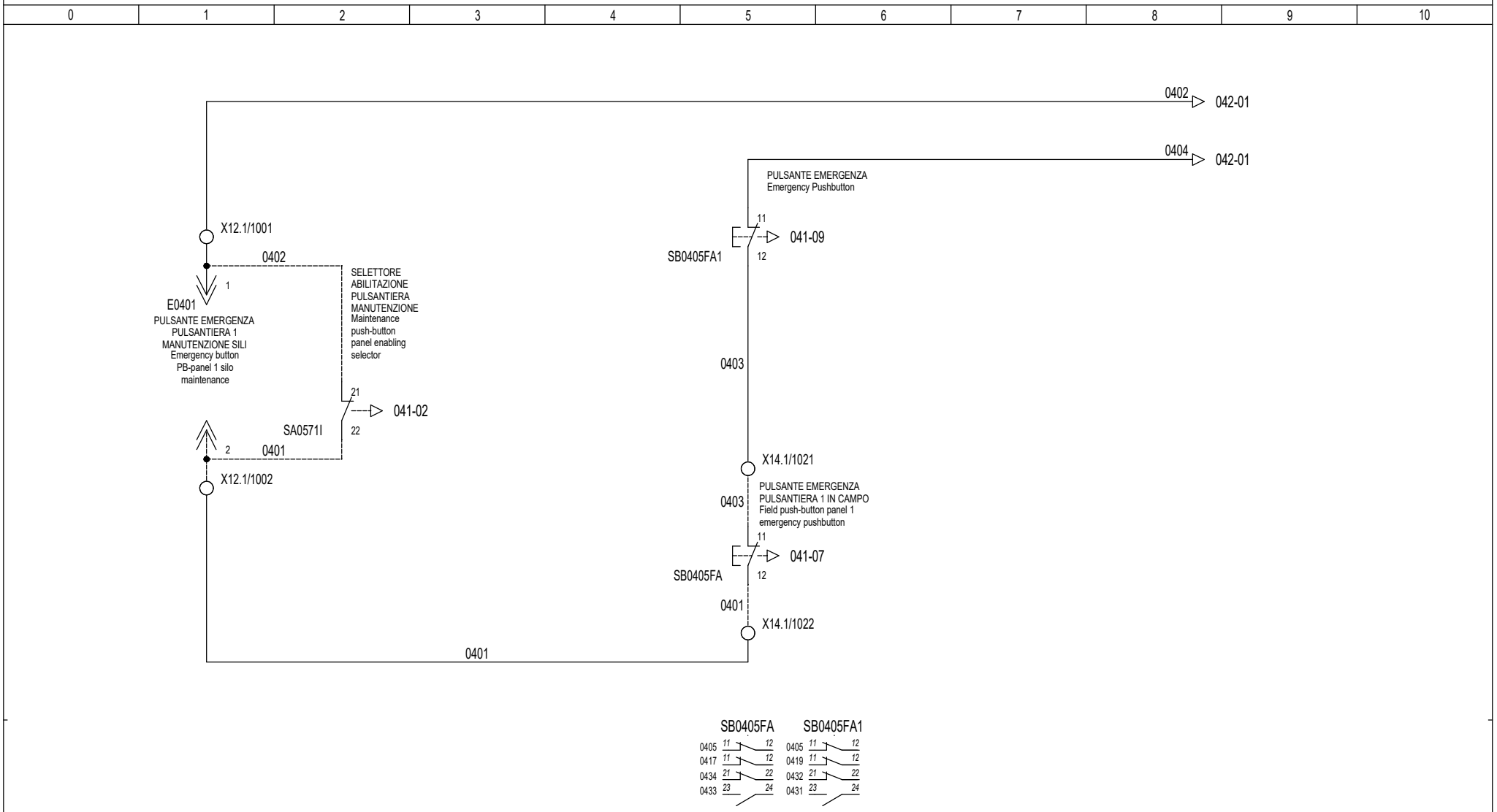

FAVA impianti per pastifici	Questo disegno, di nostra proprieta', non puo' essere utilizzato per l'esecuzione dei lavori, ne riprodotto o ceduto a terzi senza alcuna nostra autorizzazione sotto le comminatorie di legge.	Disegnatore	S.G.	SCHEMA N °	PAGINA	DI FOGLI	SEGUE
		Revisione	0	270781	40	196	41
		Data	21/08/2017				

DISPOSITIVO DI SICUREZZA SU CIRCUITO EMERGENZA
Safety device on emergency circuit

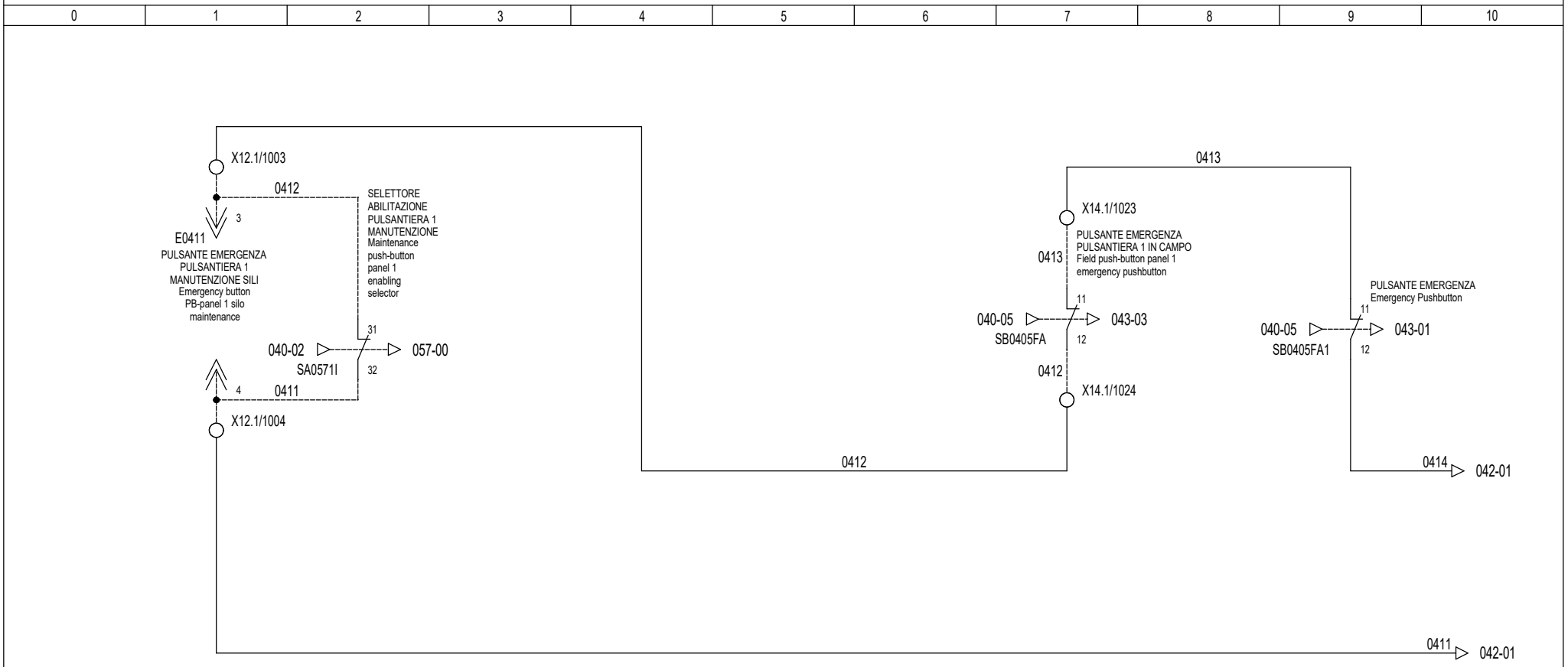

FAVA impianti per pastifici	Questo disegno, di nostra proprieta', non puo' essere utilizzato per l'esecuzione dei lavori, ne riprodotto o ceduto a terzi senza alcuna nostra autorizzazione sotto le comminatorie di legge.	Disegnatore	S.G.	SCHEMA N °	PAGINA	DI FOGLI	SEGUE
		Revisione	0	270781	41	196	42
		Data	21/08/2017				

DISPOSITIVO DI SICUREZZA SU CIRCUITO EMERGENZA
Safety device on emergency circuit

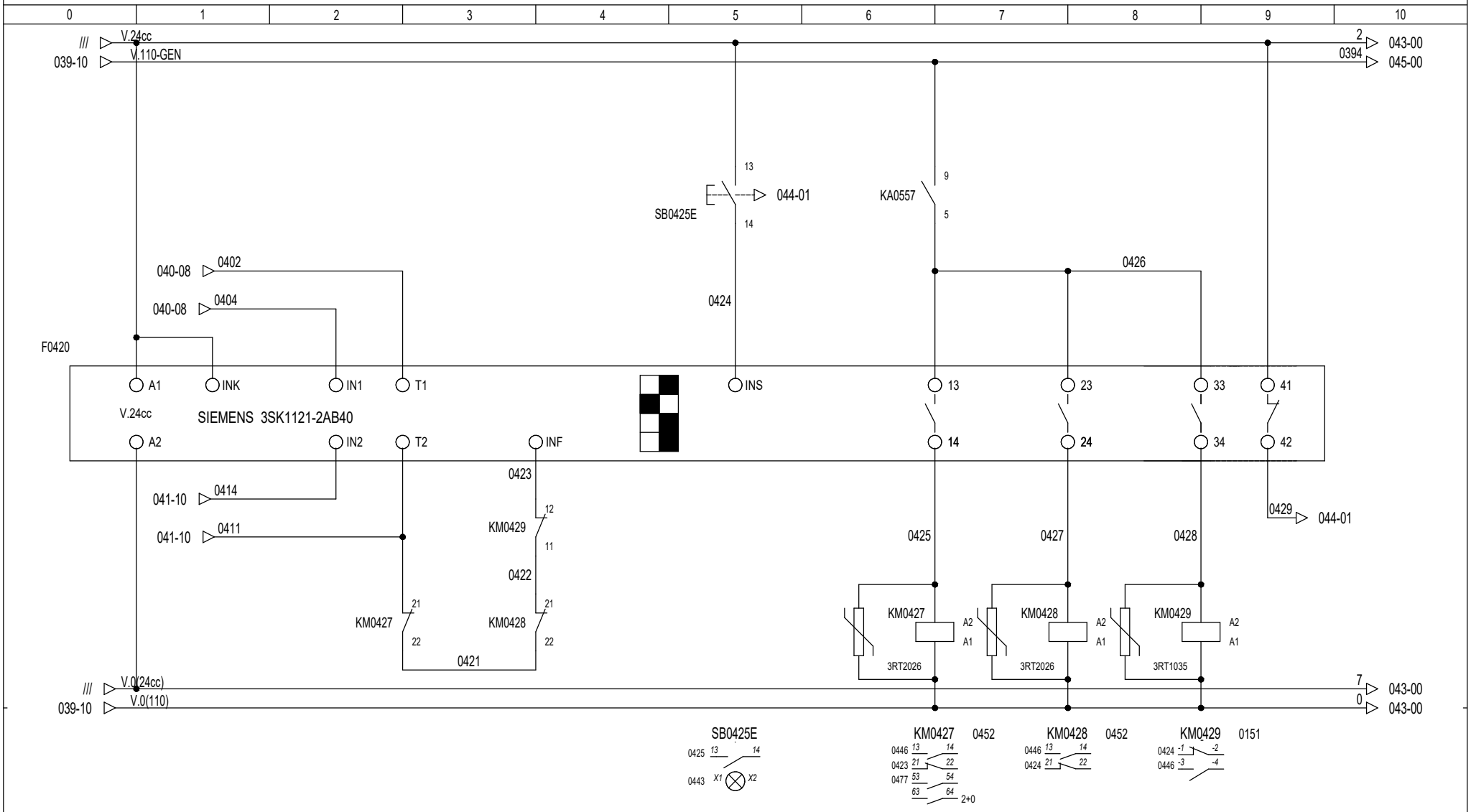

FAVA impianti per pastifici	Questo disegno, di nostra proprieta', non puo' essere utilizzato per l'esecuzione dei lavori, ne riprodotto o ceduto a terzi senza alcuna nostra autorizzazione sotto le comminatorie di legge.	Disegnatore	S.G.	SCHEMA N °	PAGINA	DI FOGLI	SEGUE
		Revisione	0	270781	42	196	43
		Data	21/08/2017				

SEGNALAZIONE PULSANTI EMERGENZA INTERVENUTI
Signal Emergency Button Active

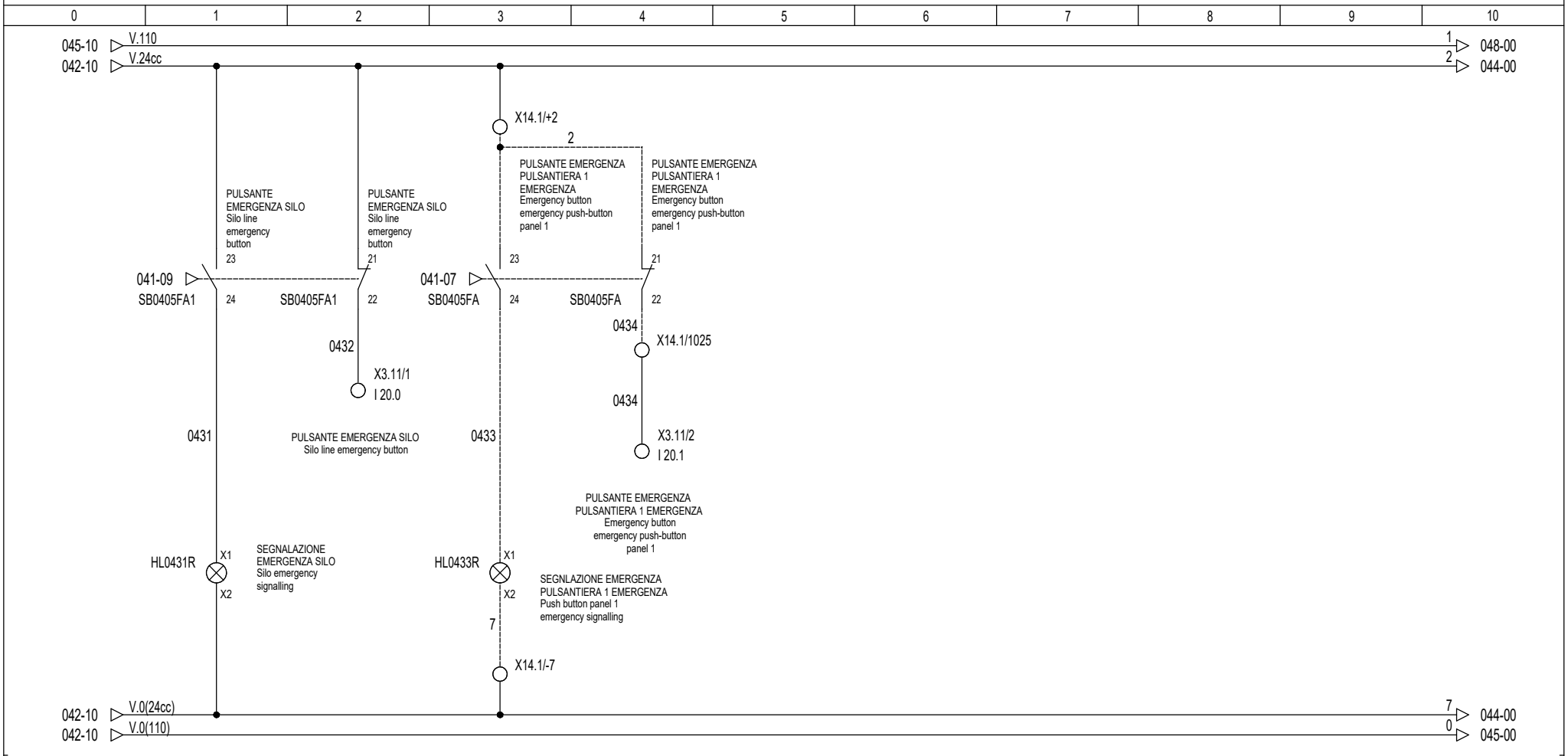

FAVA impianti per pastifici	Questo disegno, di nostra proprieta', non puo' essere utilizzato per l'esecuzione dei lavori, ne riprodotto o ceduto a terzi senza alcuna nostra autorizzazione sotto le comminatorie di legge.	Disegnatore	S.G.	SCHEMA N °	PAGINA	DI FOGLI	SEGUE
		Revisione	0	270781	43	196	44
		Data	21/08/2017				

DISPOSITIVO DI SICUREZZA
DA RIPRISTINARE
Restore safety device

DISPOSITIVO DI SICUREZZA SILO OK
Safety device silo OK

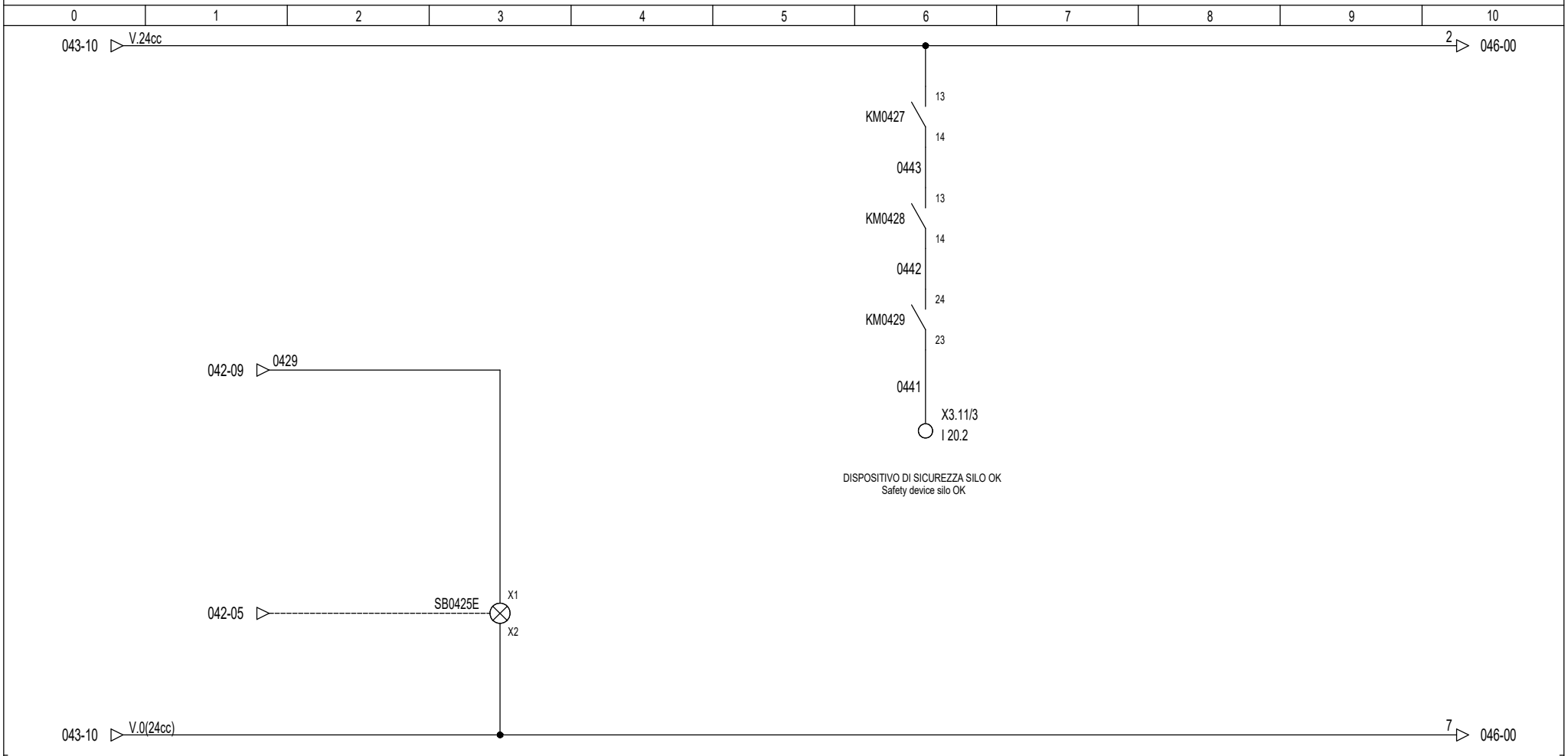

FAVA impianti per pastifici	Questo disegno, di nostra proprieta', non puo' essere utilizzato per l'esecuzione dei lavori, ne riprodotto o ceduto a terzi senza alcuna nostra autorizzazione sotto le comminatorie di legge.	Disegnatore	S.G.		SCHEMA N °	PAGINA	DI FOGLI	SEGUE
		Revisione	0		270781	44	196	45
		Data	21/08/2017					

ALIMENTAZIONE AUSILIARIA V.110
V.110ac Auxiliary Power Supply

FAVA impianti per pastifici	Questo disegno, di nostra proprieta', non puo' essere utilizzato per l'esecuzione dei lavori, ne riprodotto o ceduto a terzi senza alcuna nostra autorizzazione sotto le comminatorie di legge.	Disegnatore	S.G.	SCHEMA N °	PAGINA	DI FOGLI	SEGUE
		Revisione	0	270781	45	196	46
		Data	21/08/2017				

ALIMENTAZIONE AUSILIARIA V.24cc
V.24dc auxiliary power supply

ALIMENTAZIONE MOTORI MONOFASE
Single-phase motors power supply

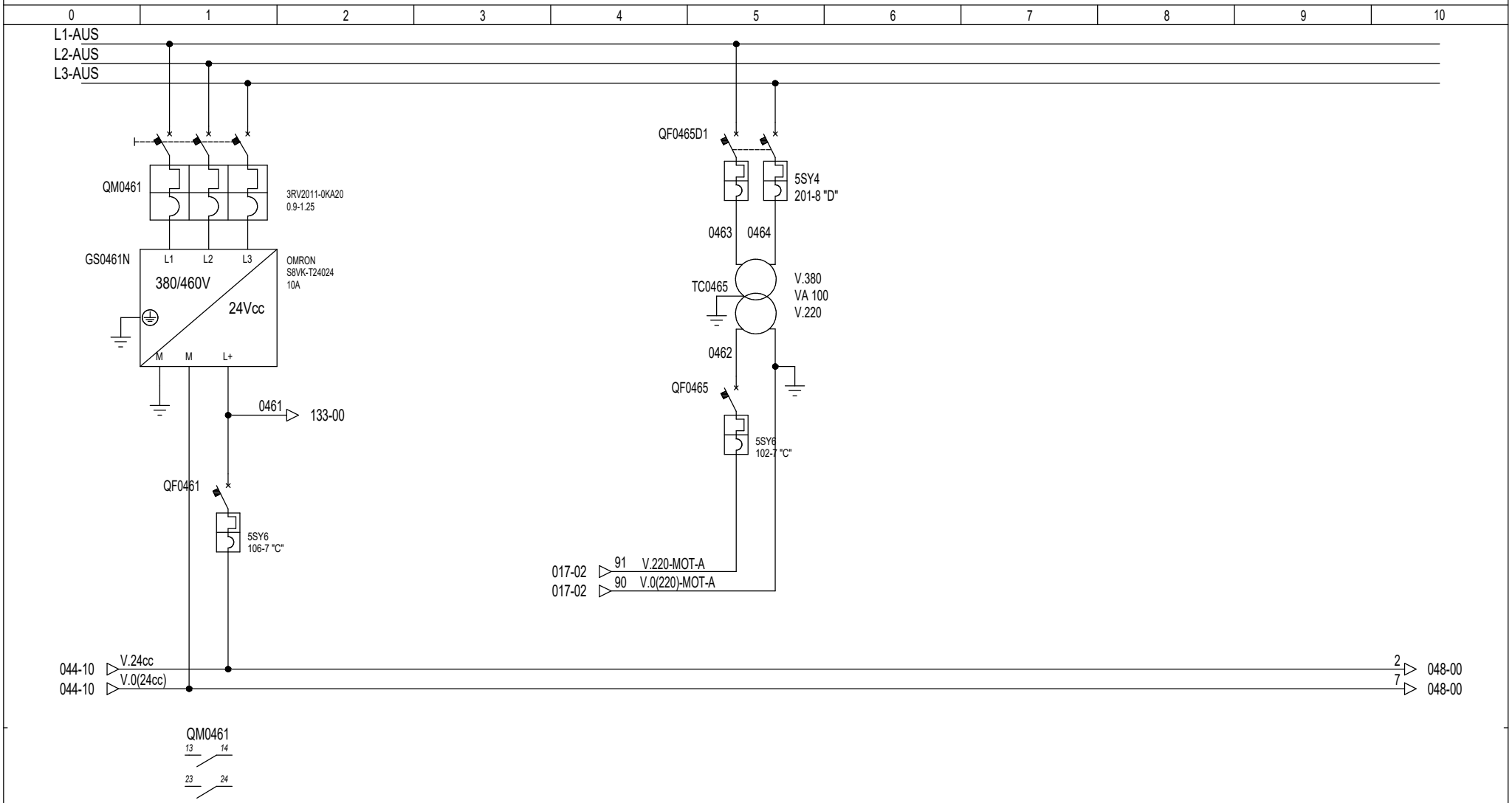

FAVA
impianti per pastifici

Questo disegno, di nostra proprieta', non puo' essere utilizzato per l'esecuzione dei lavori, ne riprodotto o ceduto a terzi senza alcuna nostra autorizzazione sotto le comminatorie di legge.

Disegnatore	S.G.
Revisione	0
Data	21/08/2017

SCHEMA N °	PAGINA	DI FOGLI	SEGUE
270781	46	196	47

ALIMENTAZIONI SERVIZI V.220
Services V.220ac power supply

ILLUMINAZIONE QUADRO
Panel lighting

ILLUMINAZIONE
Lighting

VENTILATORI
Fans

PRESA DI SERVIZIO
Service tap

0 | 1 | 2 | 3 | 4 | 5 | 6 | 7 | 8 | 9 | 10

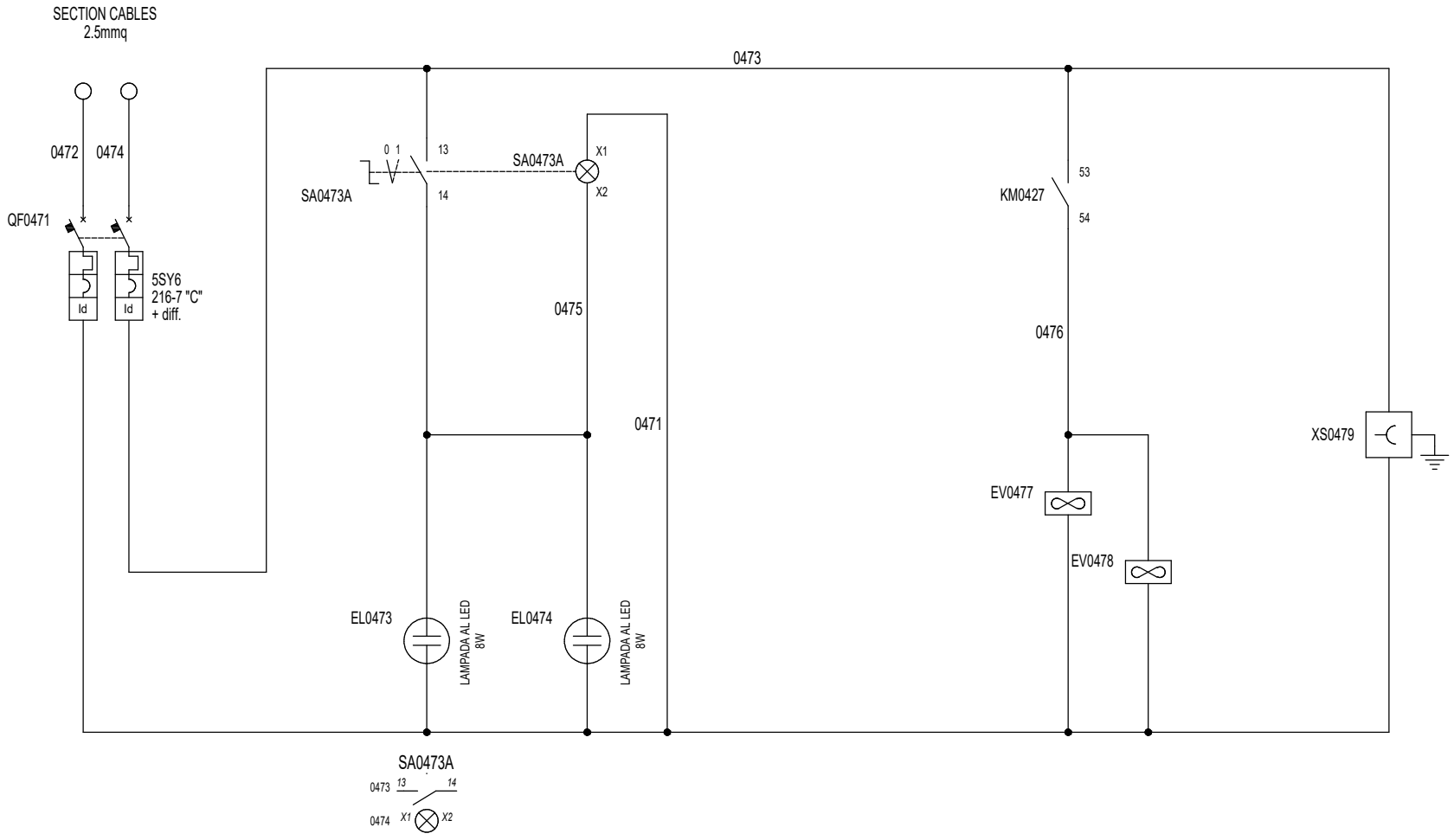

FAVA impianti per pastifici	Questo disegno, di nostra proprieta', non puo' essere utilizzato per l'esecuzione dei lavori, ne riprodotto o ceduto a terzi senza alcuna nostra autorizzazione sotto le comminatorie di legge.	Disegnatore	S.G.	SCHEMA N °	PAGINA	DI FOGLI	SEGUE
		Revisione	0	270781	47	196	48
		Data	21/08/2017				

LAMPADA DI SEGNALAZIONE BLOCCHI E PARTENZA SILI Lamp for Block Warning And Start Loading	SEGNALAZIONE ACUSTICA BLOCCHI E PARTENZA SILI Acoustic signalling blocks and start silos	SEGNALAZIONE ACUSTICA SILI PIENI Acoustic signalling for full silos

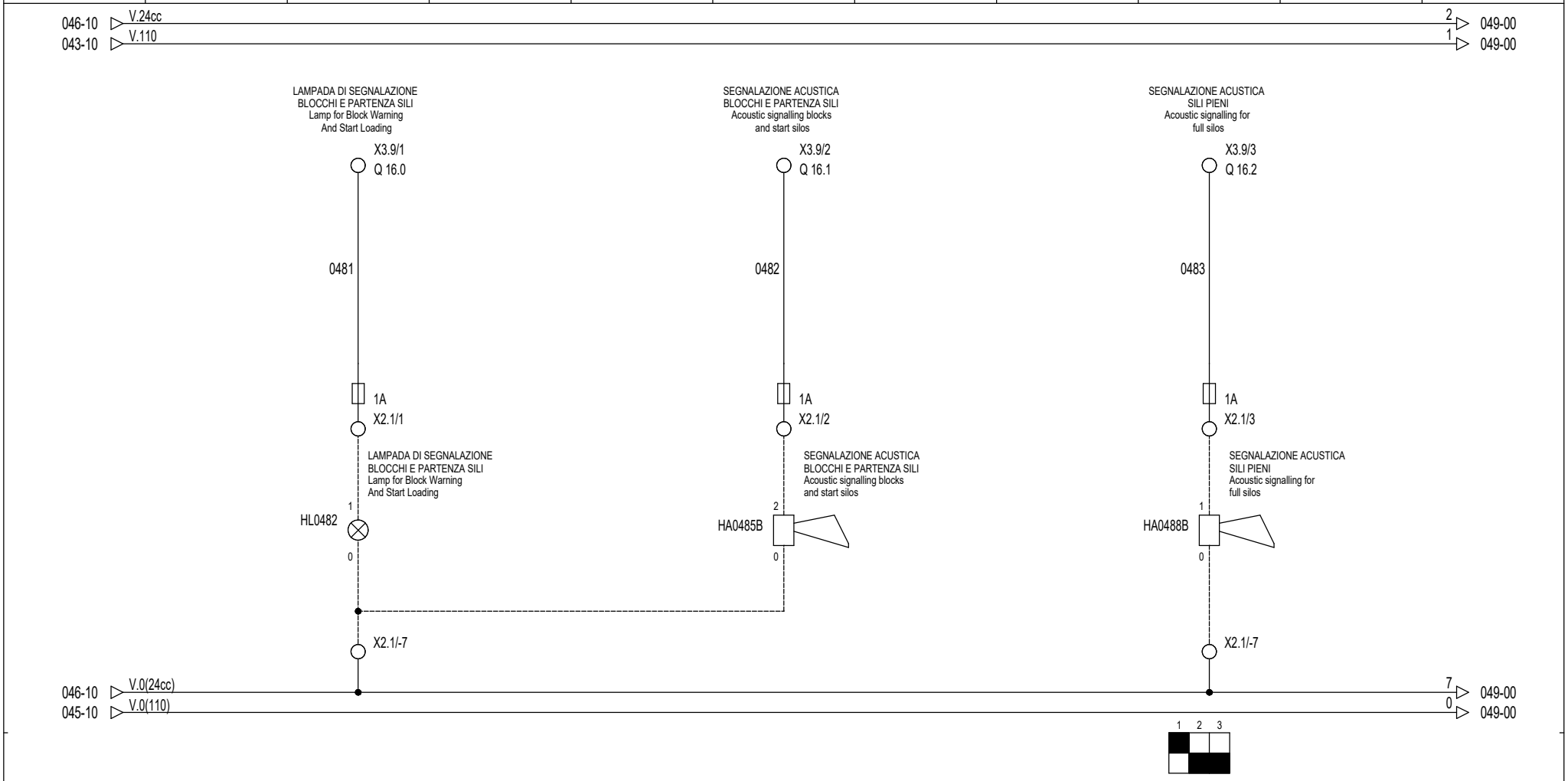

FAVA impianti per pastifici	Questo disegno, di nostra proprieta', non puo' essere utilizzato per l'esecuzione dei lavori, ne riprodotto o ceduto a terzi senza alcuna nostra autorizzazione sotto le comminatorie di legge.	Disegnatore	S.G.	SCHEMA N °	PAGINA	DI FOGLI	SEGUE
		Revisione	0	270781	48	196	49
		Data	21/08/2017				

0	1	2	3	4	5	6	7	8	9	10

048-10 ▷ V.24cc 2 ▷ 050-00
048-10 ▷ V.110 1 ▷ 050-00

048-10 ▷ V.0(24cc) 7 ▷ 050-00
048-10 ▷ V.0(110) 0 ▷ 050-00

FAVA
impianti per pastifici

Questo disegno, di nostra proprieta', non puo' essere utilizzato per l'esecuzione dei lavori, ne riprodotto o ceduto a terzi senza alcuna nostra autorizzazione sotto le comminatorie di legge.

Disegnatore	S.G.
Revisione	0
Data	21/08/2017

SCHEMA N °	PAGINA	DI FOGLI	SEGUE
270781	49	196	50

LAMPADE DI SEGNALAZIONE
STATO SILI VISUALIZZATORE 1
Signalling lamps for silos
status display 1

LAMPADE DI SEGNALAZIONE
STATO SILI VISUALIZZATORE 2
Signalling lamps for silos
status display 2

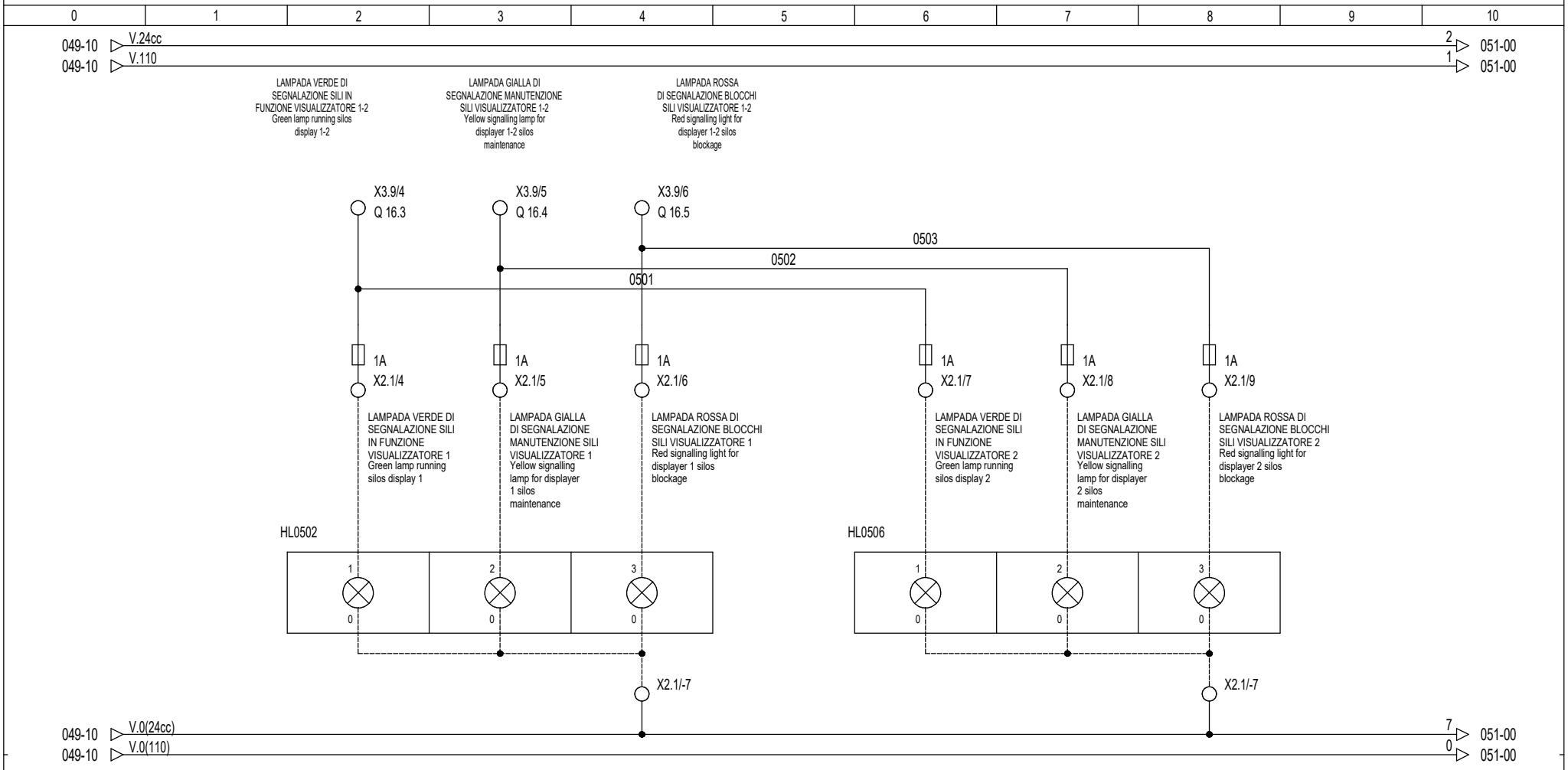

FAVA Impianti per pastifici	Questo disegno, di nostra proprieta', non puo' essere utilizzato per l'esecuzione dei lavori, ne riprodotto o ceduto a terzi senza alcuna nostra autorizzazione sotto le comminatorie di legge.	Disegnatore	S.G.	SCHEMA N °	PAGINA	DI FOGLI	SEGUE
		Revisione	0	270781	50	196	51
		Data	21/08/2017				

PRESENZA TENSIONE AUSILIARI
Auxiliary tension presence

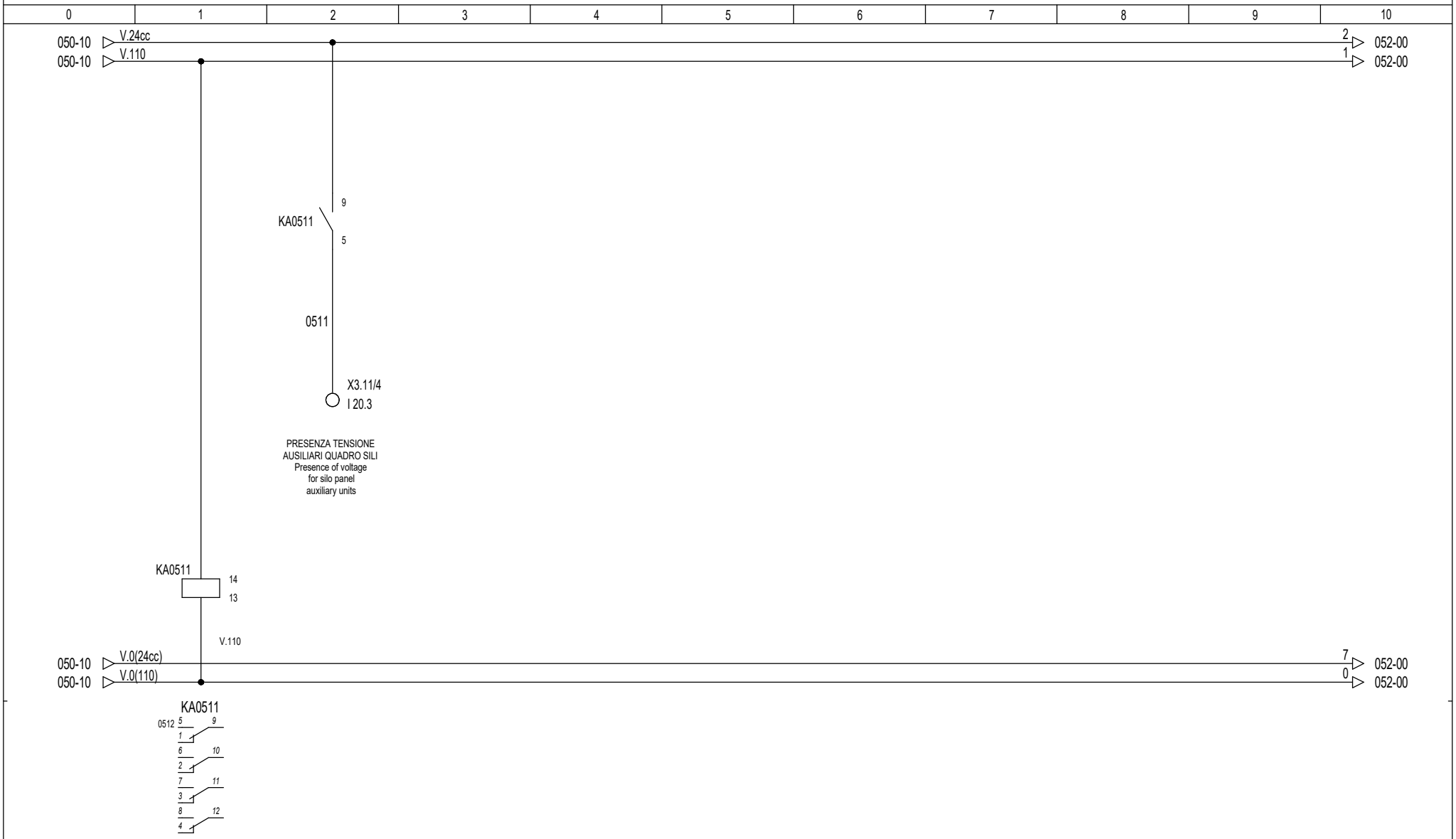

FAVA impianti per pastifici	Questo disegno, di nostra proprieta', non puo' essere utilizzato per l'esecuzione dei lavori, ne riprodotto o ceduto a terzi senza alcuna nostra autorizzazione sotto le comminatorie di legge.	Disegnatore	S.G.	SCHEMA N °	PAGINA	DI FOGLI	SEGUE
		Revisione	0	270781	51	196	52
		Data	21/08/2017				

PULSANTE RIPRISTINO QUADRO SILI
Restore push button silo panel

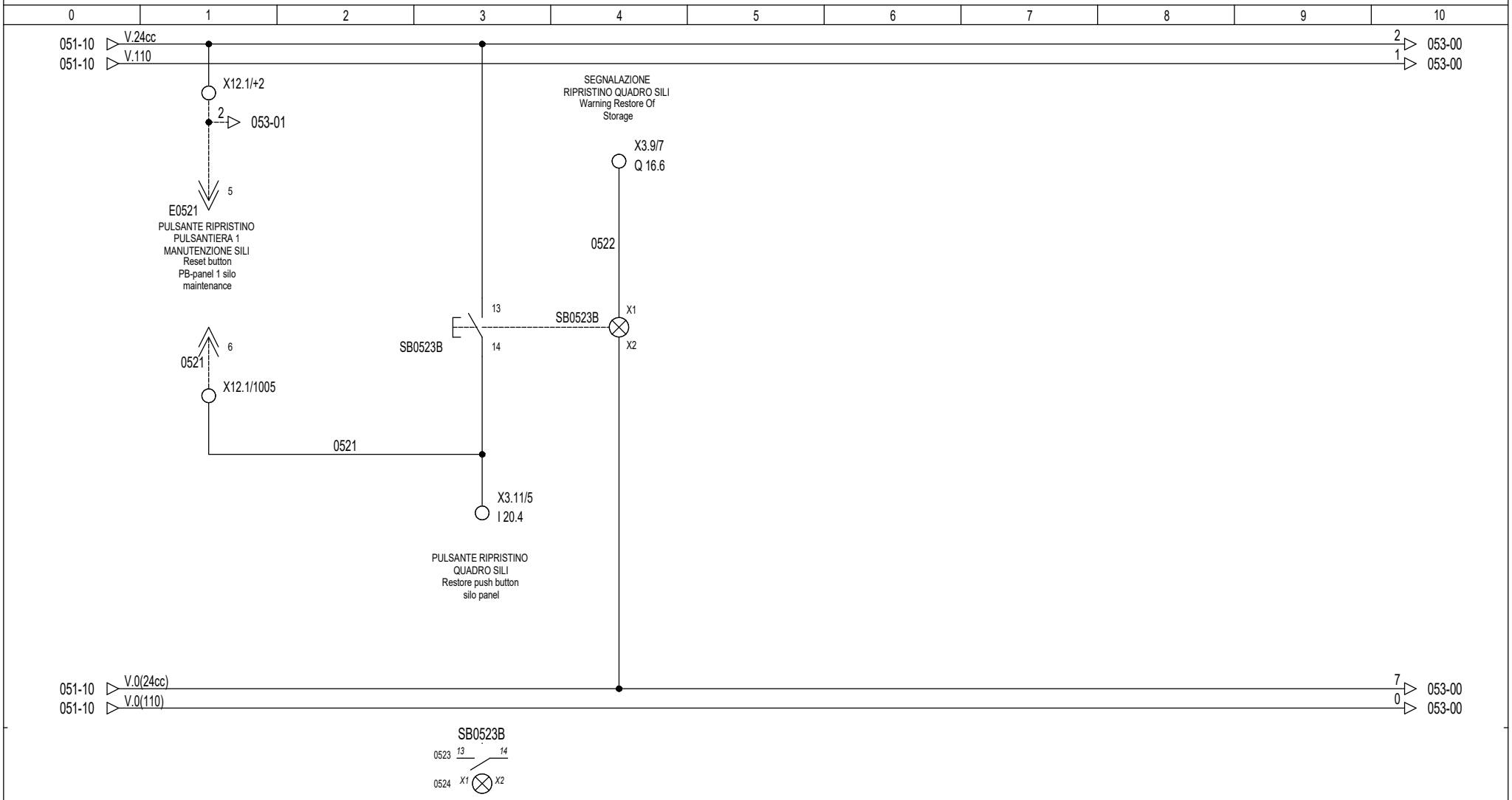

FAVA impianti per pastifici	Questo disegno, di nostra proprieta', non puo' essere utilizzato per l'esecuzione dei lavori, ne riprodotto o ceduto a terzi senza alcuna nostra autorizzazione sotto le comminatorie di legge.	Disegnatore	S.G.		SCHEMA N °	PAGINA	DI FOGLI	SEGUE
		Revisione	0		270781	52	196	53
		Data	21/08/2017					

PULSANTE PREAVVISO PARTENZA QUADRO SILI
Start warning push button for silo panel

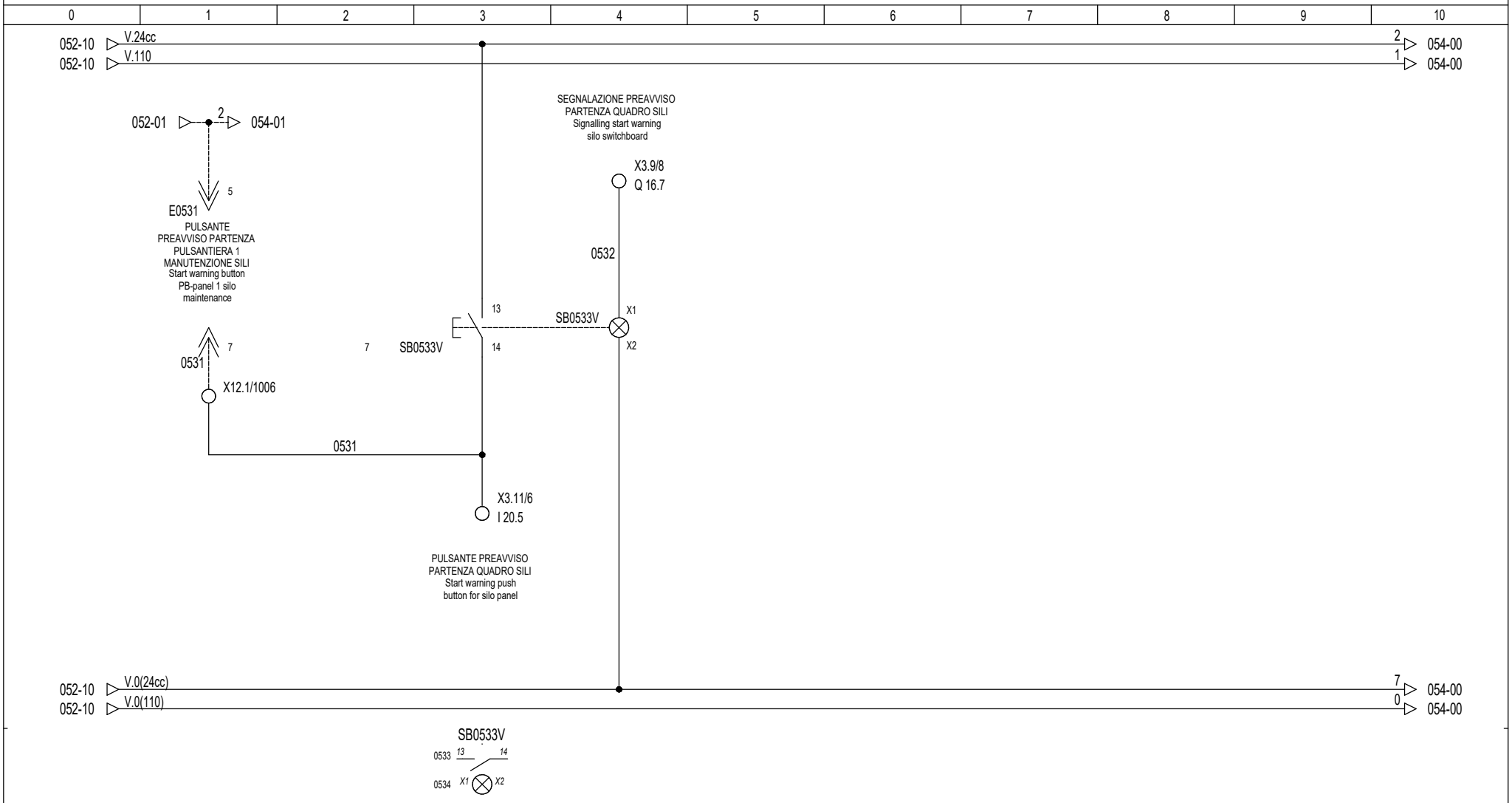

FAVA impianti per pastifici	Questo disegno, di nostra proprieta', non puo' essere utilizzato per l'esecuzione dei lavori, ne riprodotto o ceduto a terzi senza alcuna nostra autorizzazione sotto le comminatorie di legge.	Disegnatore	S.G.	SCHEMA N °	PAGINA	DI FOGLI	SEGUE
		Revisione	0	270781	53	196	54
		Data	21/08/2017				

PULSANTE TACITO QUADRO SILI
Silencer push button for silo
panel

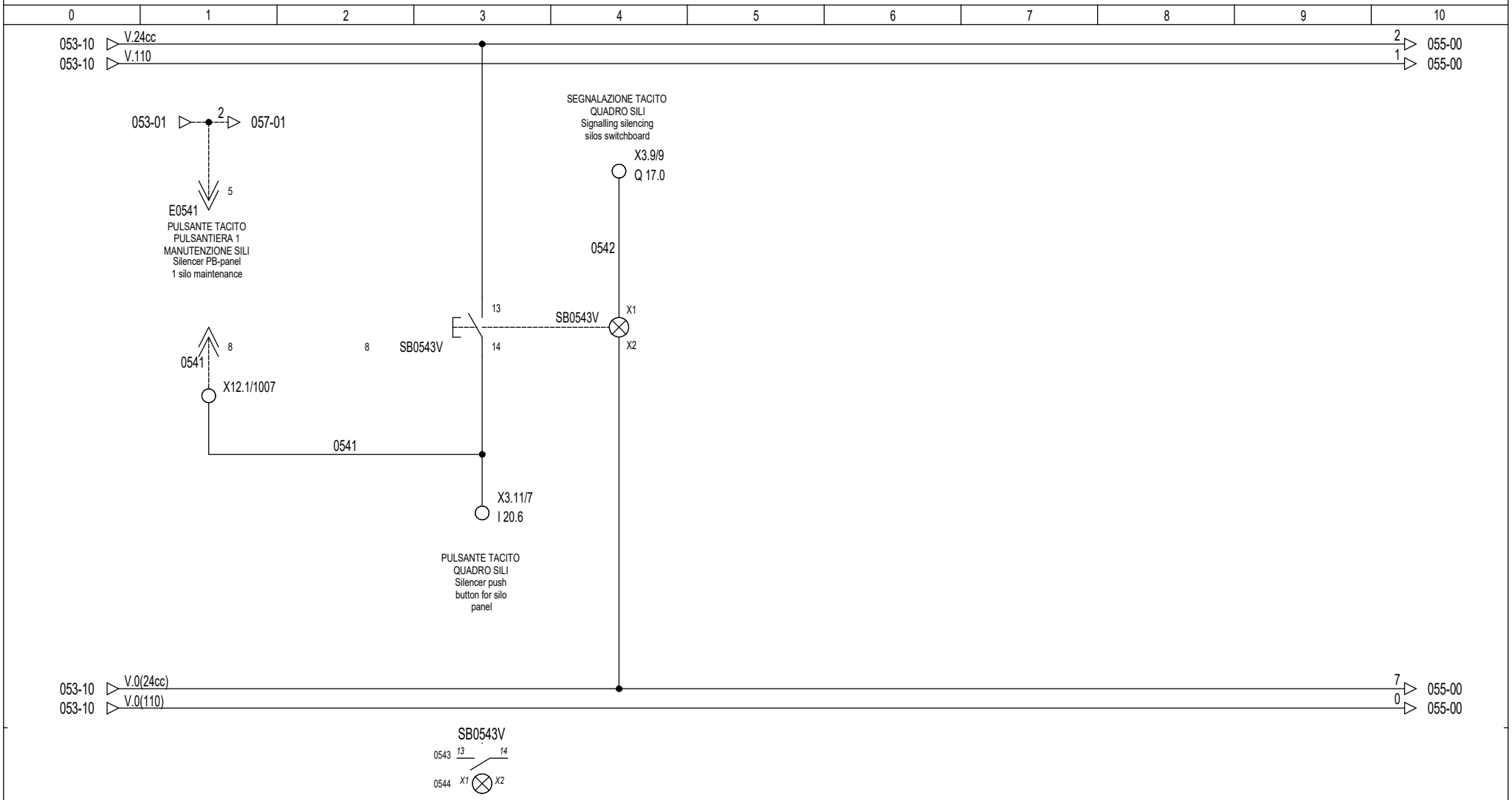

FAVA impianti per pastifici	Questo disegno, di nostra proprieta', non puo' essere utilizzato per l'esecuzione dei lavori, ne riprodotto o ceduto a terzi senza alcuna nostra autorizzazione sotto le comminatorie di legge.	Disegnatore	S.G.	SCHEMA N °	PAGINA	DI FOGLI	SEGUE
		Revisione	0	270781	54	196	55
		Data	21/08/2017				

SELETTORE FUNZIONAMENTO
0 MANUTENZIONE - AUTOMATICO 1 SILI
Switch for operation 0 maintenance -
automatic 1 silos

SEGNALAZIONE TENSIONE TRIFASE
IN ANOMALIA
Signal three-phase voltage
malfunctioning

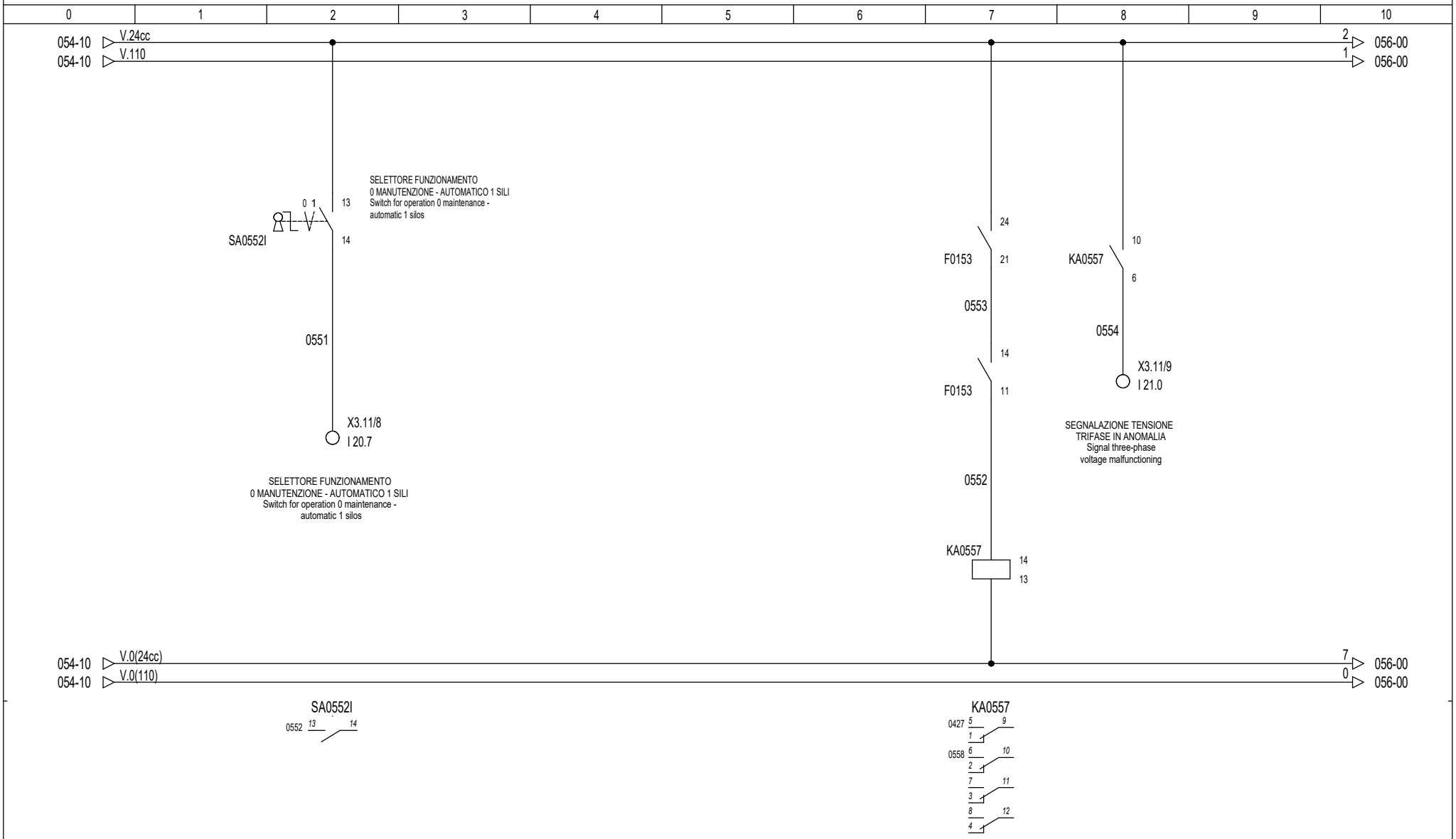

FAVA impianti per pastifici	Questo disegno, di nostra proprieta', non puo' essere utilizzato per l'esecuzione dei lavori, ne riprodotto o ceduto a terzi senza alcuna nostra autorizzazione sotto le comminatorie di legge.	Disegnatore	S.G.	SCHEMA N °	PAGINA	DI FOGLI	SEGUE
		Revisione	0	270781	55	196	56
		Data	21/08/2017				

PULSANTE ARRESTO CARICO CONFEZIONATRICE 1 Packaging machine 1, stop pushbutton	PULSANTE ARRESTO CARICO CONFEZIONATRICE 2 Packaging machine 2, stop pushbutton			

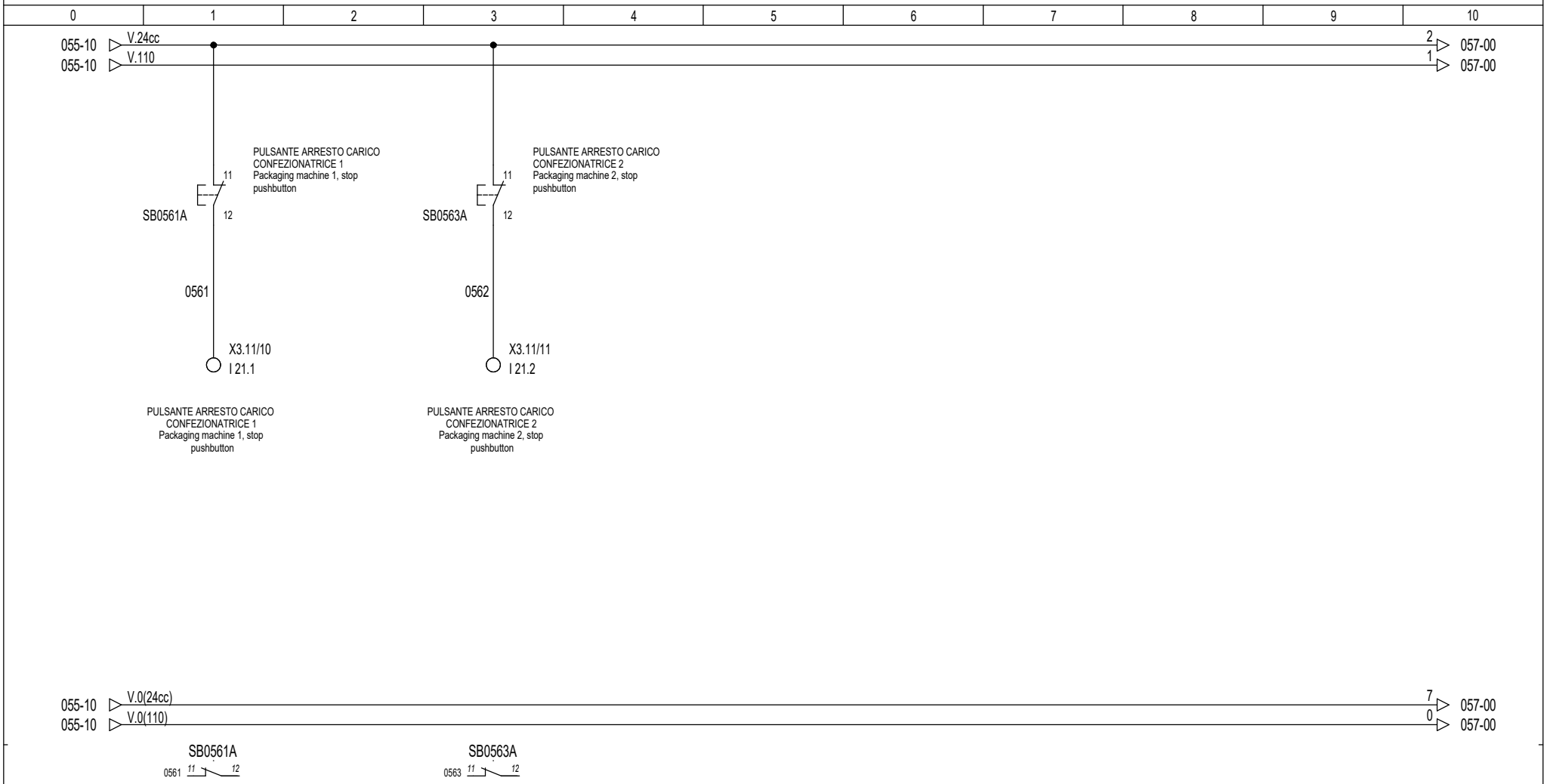

FAVA impianti per pastifici	Questo disegno, di nostra proprieta', non puo' essere utilizzato per l'esecuzione dei lavori, ne riprodotto o ceduto a terzi senza alcuna nostra autorizzazione sotto le comminatorie di legge.	Disegnatore	S.G.		SCHEMA N °	PAGINA	DI FOGLI	SEGUE
		Revisione	0		270781	56	196	57
		Data	21/08/2017					

ABILITAZIONE PULSANTIERA MANUTENZIONE SILI
Silo maintenance push button board enabling

PULSANTE MARCIA MOTORE PRESCELTO
PULSANTIERA MANUTENZIONE SILI
Silos maintenance push-button panel
selected motor running pushbutton

PULSANTE ARRESTO MOTORE PRESCELTO
PULSANTIERA MANUTENZIONE SILI
Silos maintenance PB panel selected
motor stop push button

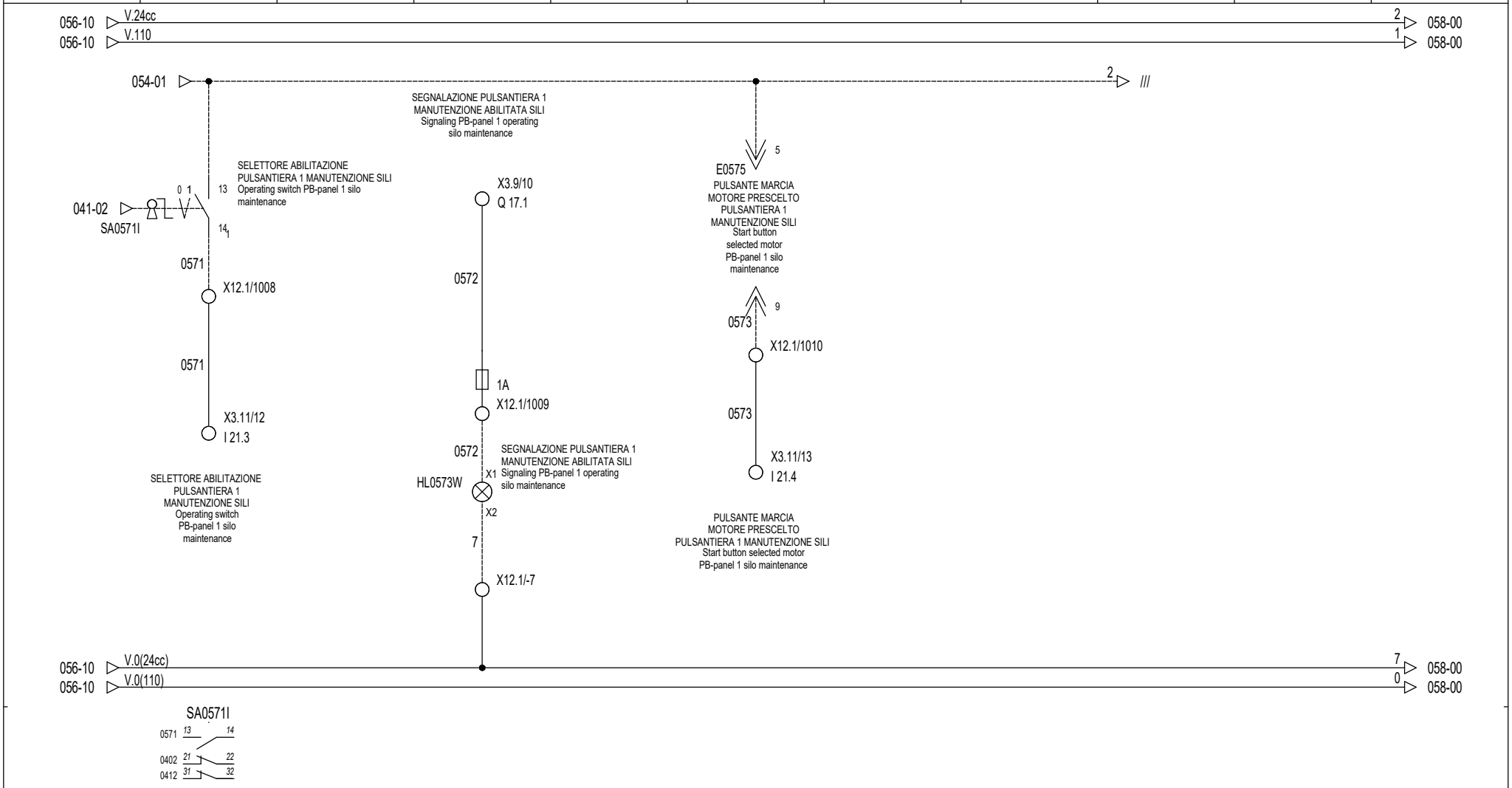

FAVA impianti per pastifici	Questo disegno, di nostra proprieta', non puo' essere utilizzato per l'esecuzione dei lavori, ne riprodotto o ceduto a terzi senza alcuna nostra autorizzazione sotto le comminatorie di legge.	Disegnatore	S.G.	SCHEMA N °	PAGINA	DI FOGLI	SEGUE
		Revisione	0	270781	57	196	58
		Data	21/08/2017				

0	1	2	3	4	5	6	7	8	9	10

057-10 ▷ V.24cc 2 ▷ 059-00
057-10 ▷ V.110 1 ▷ 059-00

057-10 ▷ V.0(24cc) 7 ▷ 059-00
057-10 ▷ V.0(110) 0 ▷ 059-00

FAVA
impianti per pastifici

Questo disegno, di nostra proprieta', non puo' essere utilizzato per l'esecuzione dei lavori, ne riprodotto o ceduto a terzi senza alcuna nostra autorizzazione sotto le comminatorie di legge.

Disegnatore	S.G.
Revisione	0
Data	21/08/2017

SCHEMA N °	PAGINA	DI FOGLI	SEGUE
270781	58	196	59

0	1	2	3	4	5	6	7	8	9	10

058-10 ▷ V.24cc 2 ▷ 060-00
058-10 ▷ V.110 1 ▷ 060-00

058-10 ▷ V.0(24cc) 7 ▷ 060-00
058-10 ▷ V.0(110) 0 ▷ 060-00

FAVA
impianti per pastifici

Questo disegno, di nostra proprieta', non puo' essere utilizzato per l'esecuzione dei lavori, ne riprodotto o ceduto a terzi senza alcuna nostra autorizzazione sotto le comminatorie di legge.

Disegnatore	S.G.
Revisione	0
Data	21/08/2017

SCHEMA N °	PAGINA	DI FOGLI	SEGUE
270781	59	196	60

FINECORSA SICUREZZA COFANO ELEVATORE CARICO SILI B1-B2
Safety limit elevator case infeed silos B1-B2

SENSORE INGOLFAMENTO ELEVATORE CARICO SILI B1-B2
Flooding sensor elevator infeed silos B1-B2

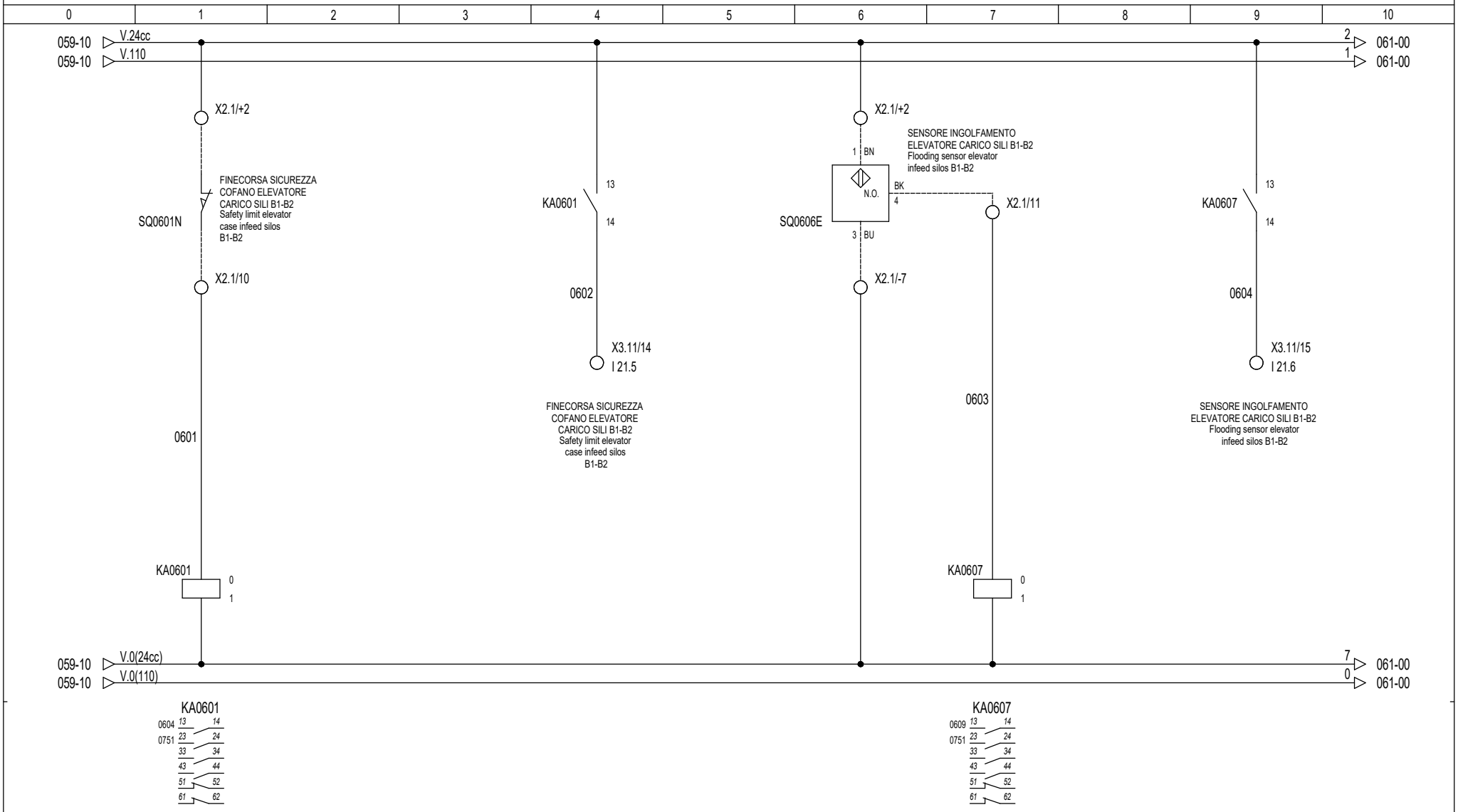

FAVA Impianti per pastifici	Questo disegno, di nostra proprieta', non puo' essere utilizzato per l'esecuzione dei lavori, ne riprodotto o ceduto a terzi senza alcuna nostra autorizzazione sotto le comminatorie di legge.	Disegnatore	S.G.	SCHEMA N °	PAGINA	DI FOGLI	SEGUE
		Revisione	0	270781	60	196	61
		Data	21/08/2017				

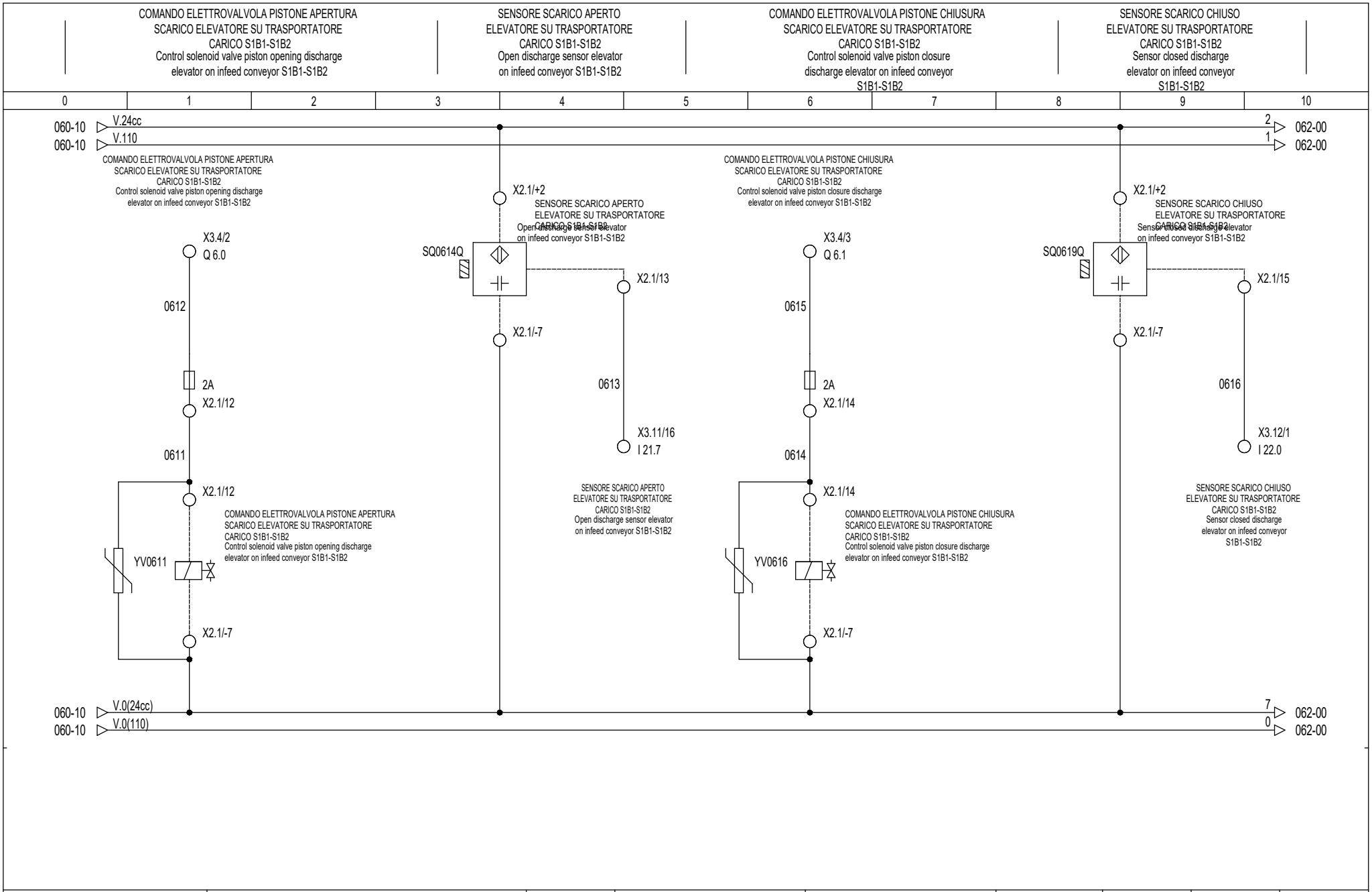

FAVA Impianti per pastifici	Questo disegno, di nostra proprieta', non puo' essere utilizzato per l'esecuzione dei lavori, ne riprodotto o ceduto a terzi senza alcuna nostra autorizzazione sotto le comminatorie di legge.	Disegnatore	N.M.	SCHEMA N °	PAGINA	DI FOGLI	SEGUE
		Revisione	1	270781	61	196	62
		Data	15/11/2017				

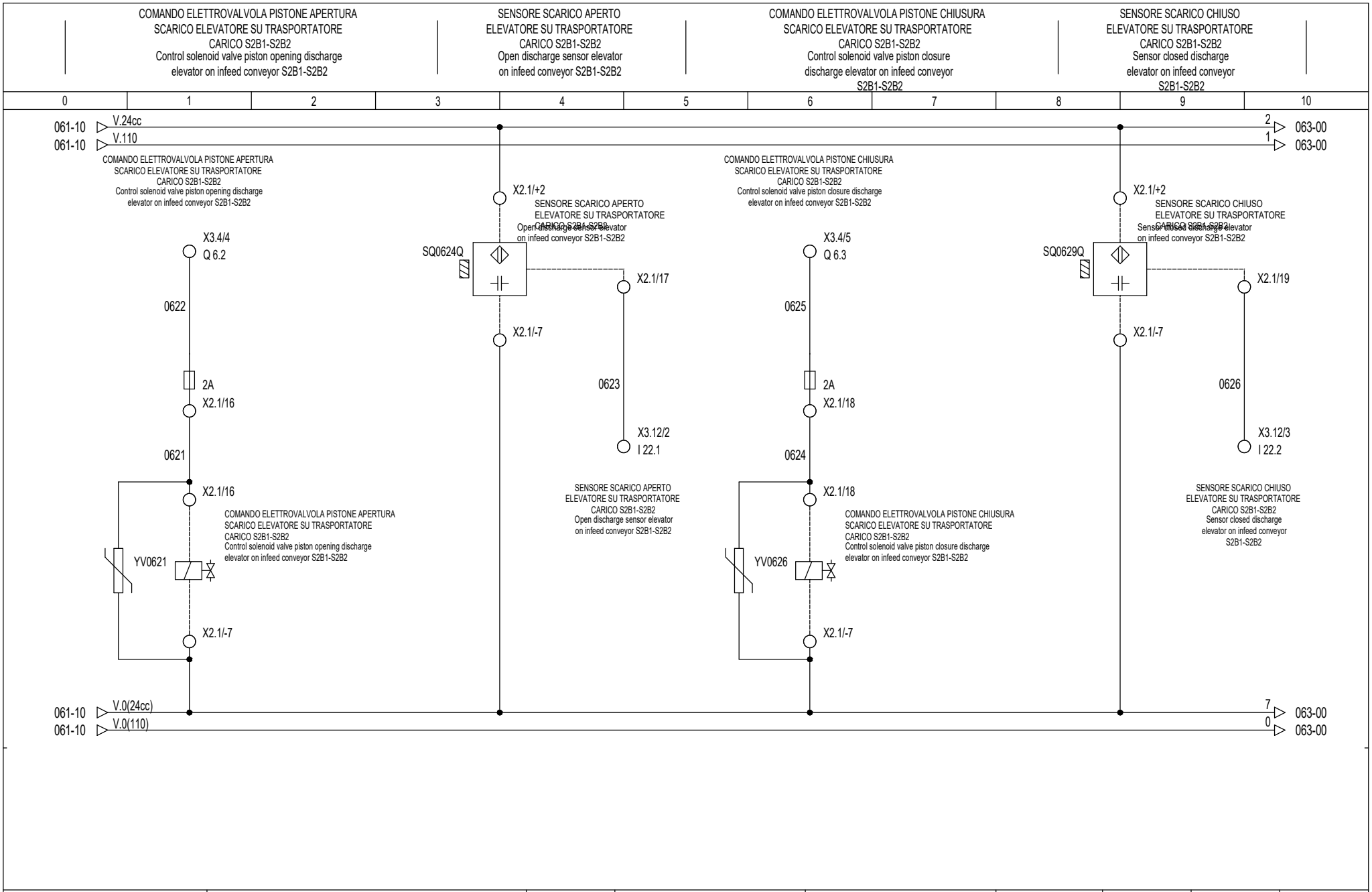

FAVA Impianti per pastifici	Questo disegno, di nostra proprieta', non puo' essere utilizzato per l'esecuzione dei lavori, ne riprodotto o ceduto a terzi senza alcuna nostra autorizzazione sotto le comminatorie di legge.	Disegnatore	N.M.	SCHEMA N °	PAGINA	DI FOGLI	SEGUE
		Revisione	1	270781	62	196	63
		Data	15/11/2017				

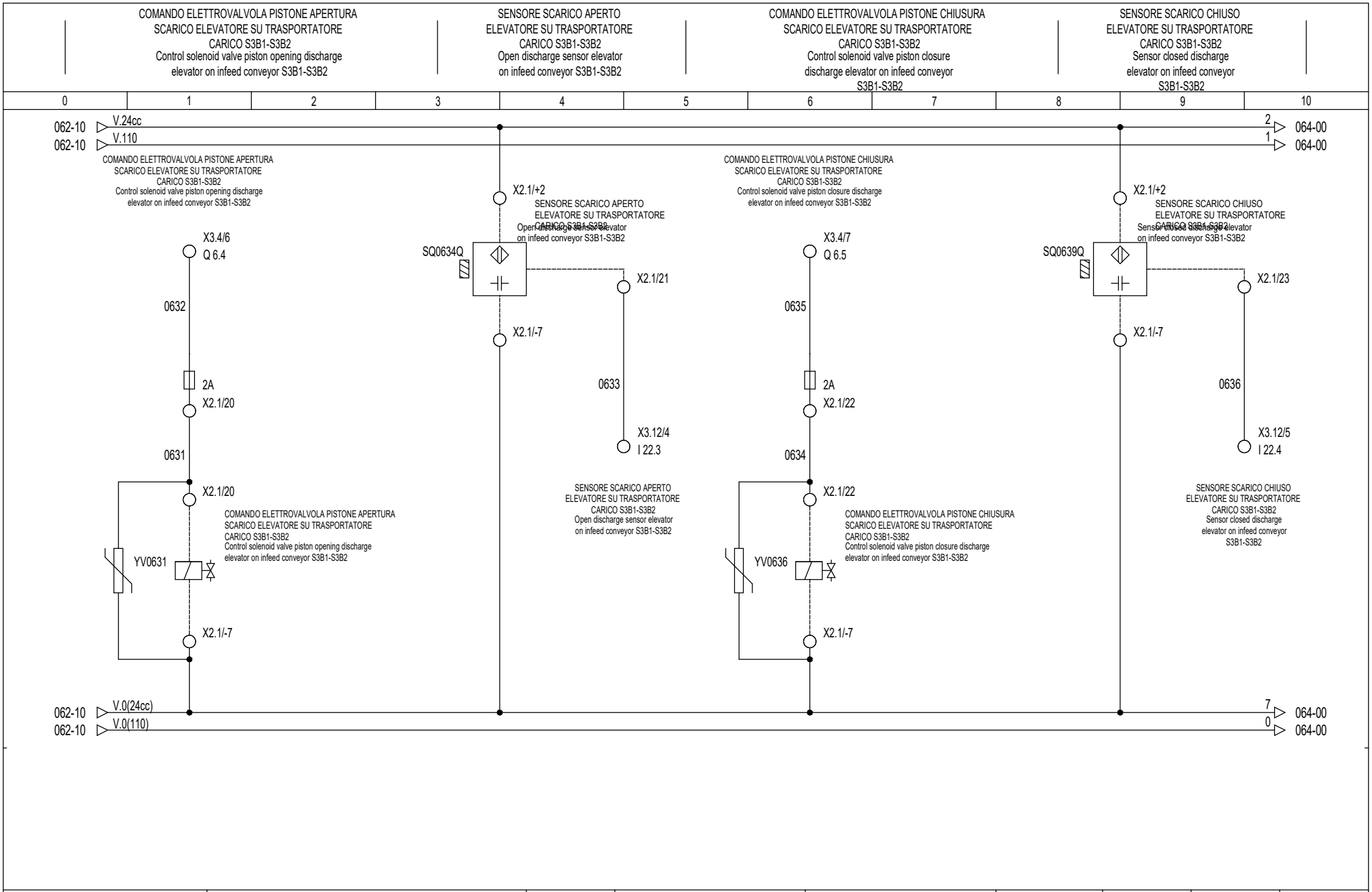

FAVA Impianti per pastifici	Questo disegno, di nostra proprieta', non puo' essere utilizzato per l'esecuzione dei lavori, ne riprodotto o ceduto a terzi senza alcuna nostra autorizzazione sotto le comminatorie di legge.	Disegnatore	N.M.	SCHEMA N °	PAGINA	DI FOGLI	SEGUE
		Revisione	1	270781	63	196	64
		Data	15/11/2017				

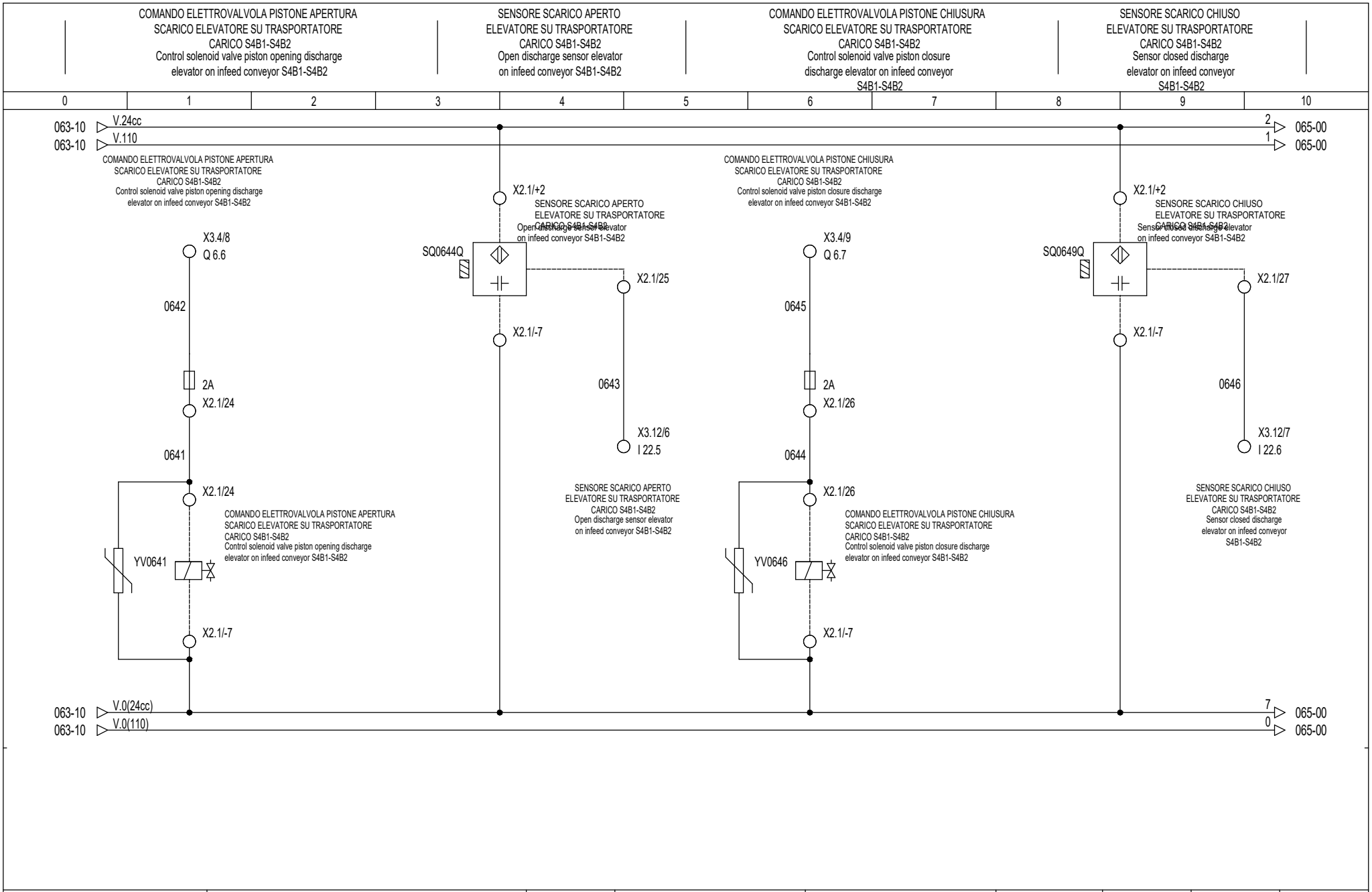

FAVA Impianti per pastifici	Questo disegno, di nostra proprieta', non puo' essere utilizzato per l'esecuzione dei lavori, ne riprodotto o ceduto a terzi senza alcuna nostra autorizzazione sotto le comminatorie di legge.	Disegnatore	N.M.	SCHEMA N °	PAGINA	DI FOGLI	SEGUE
		Revisione	1	270781	64	196	65
		Data	15/11/2017				

SENSORE CONTROLLO ROTAZIONE
ELEVATORE CARICO SILI
Silos in-feed elevator rotation
control sensor

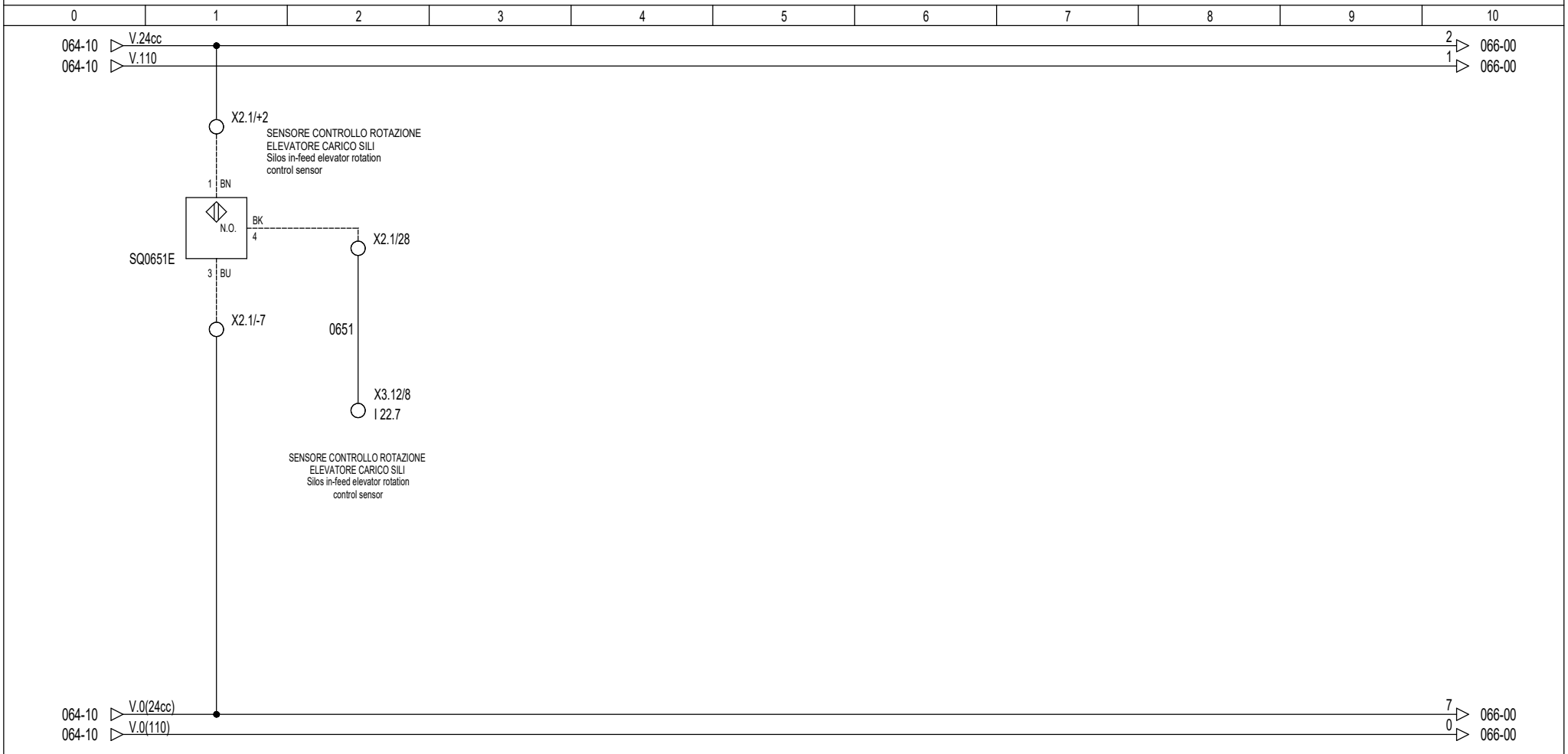

FAVA
impianti per pastifici

Questo disegno, di nostra proprieta', non puo' essere utilizzato per l'esecuzione dei lavori, ne riprodotto o ceduto a terzi senza alcuna nostra autorizzazione sotto le comminatorie di legge.

Disegnatore	S.G.
Revisione	0
Data	21/08/2017

SCHEMA N °	PAGINA	DI FOGLI	SEGUE
270781	65	196	66

SENSORE CONTROLLO ROTAZIONE
TRASPORTATORE DI SVINCOLO
CARICO SILI 1 B1-B2
Control sensor rotation junction
infeed conveyor silos 1 B1-B2

SENSORE CONTROLLO ROTAZIONE
TRASPORTATORE DI SVINCOLO
CARICO SILI 2 B1-B2
Control sensor rotation junction
infeed conveyor silos 2 B1-B2

SENSORE CONTROLLO ROTAZIONE
TRASPORTATORE DI SVINCOLO
CARICO SILI 3 B1-B2
Control sensor rotation junction
infeed conveyor silos 3 B1-B2

SENSORE CONTROLLO ROTAZIONE
TRASPORTATORE DI SVINCOLO
CARICO SILI 4 B1-B2
Control sensor rotation junction
infeed conveyor silos 4 B1-B2

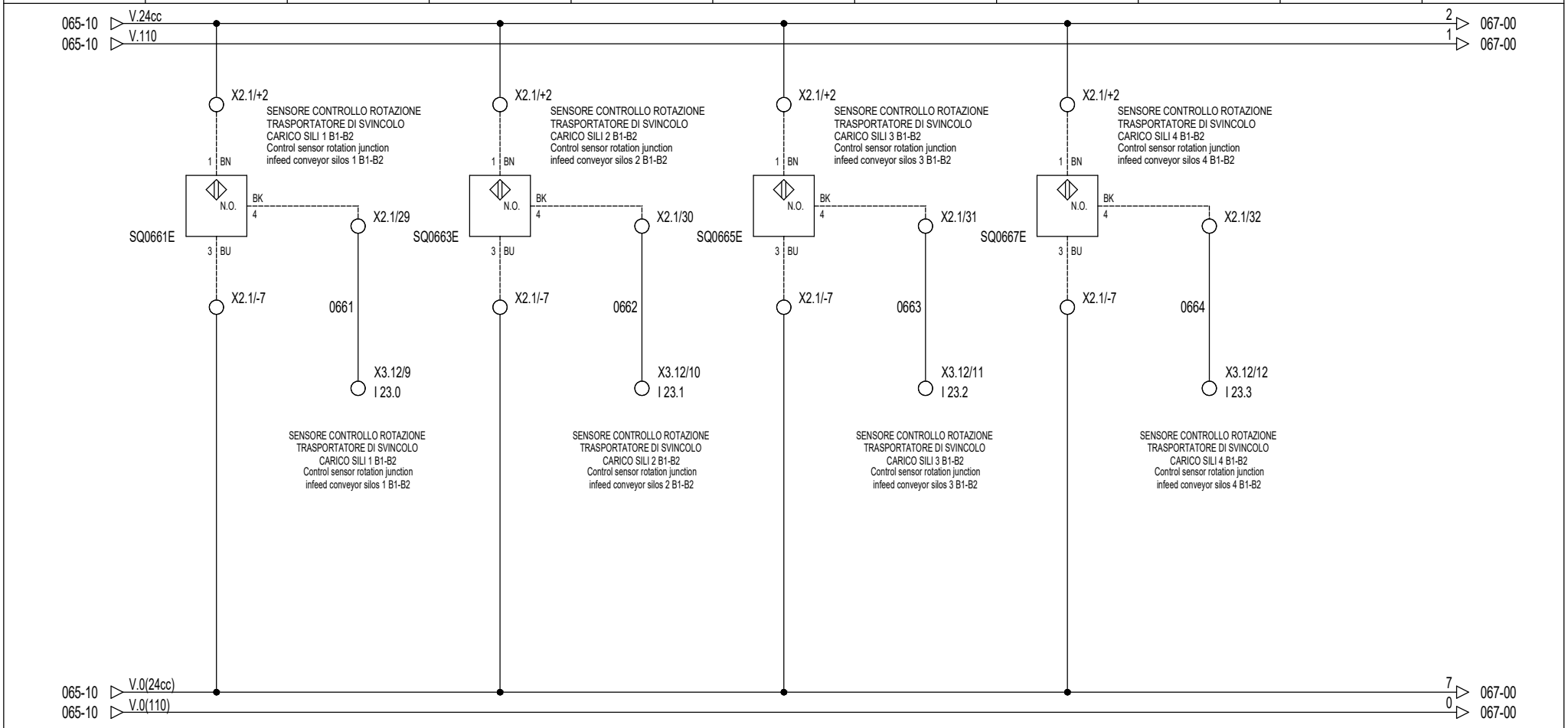

FAVA
impianti per pastifici

Questo disegno, di nostra proprieta', non puo' essere utilizzato per l'esecuzione dei lavori, ne riprodotto o ceduto a terzi senza alcuna nostra autorizzazione sotto le comminatorie di legge.

Disegnatore	S.G.
Revisione	0
Data	21/08/2017

SCHEMA N °	PAGINA	DI FOGLI	SEGUE
270781	66	196	67

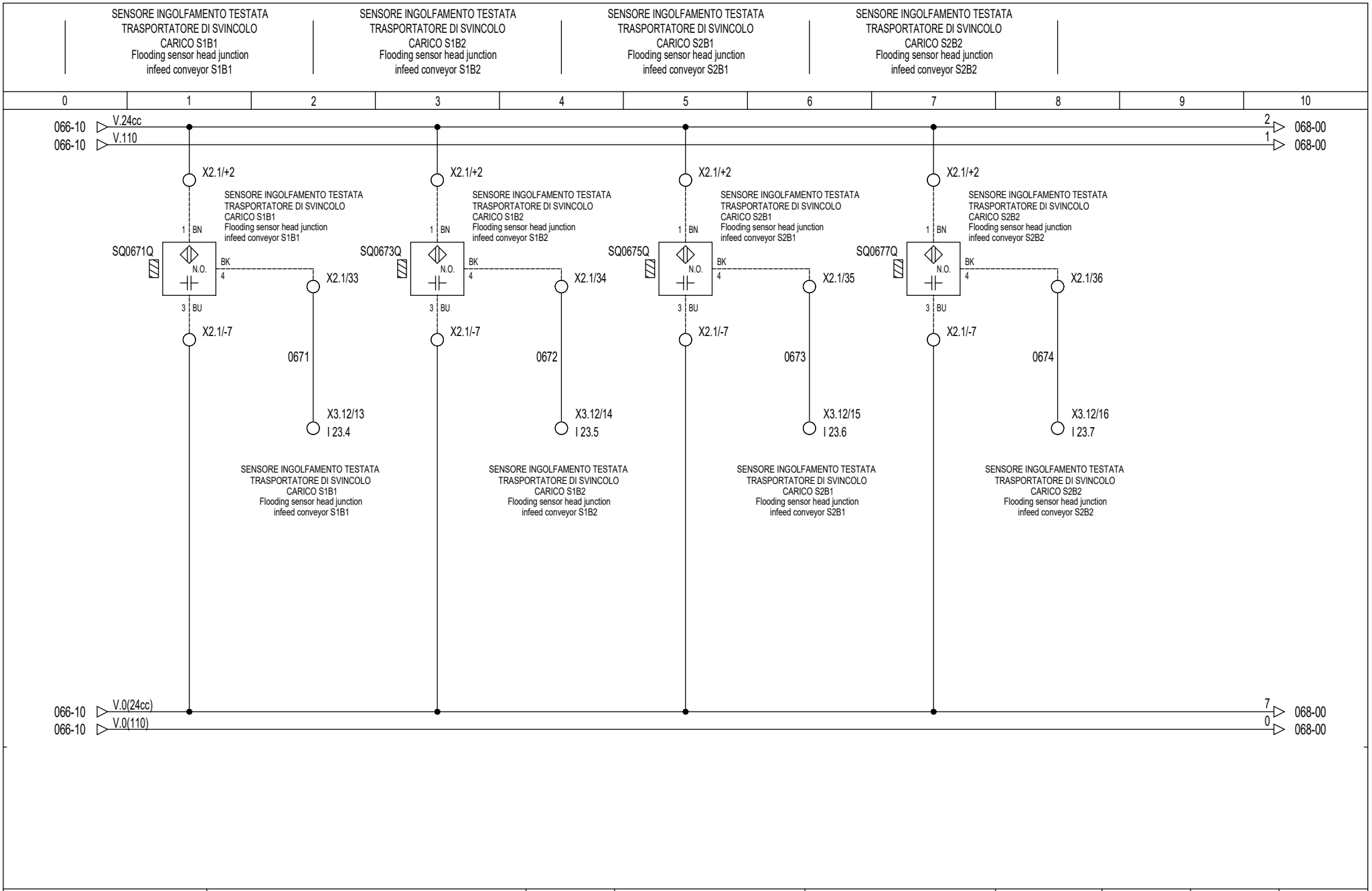

FAVA impianti per pastifici	Questo disegno, di nostra proprieta', non puo' essere utilizzato per l'esecuzione dei lavori, ne riprodotto o ceduto a terzi senza alcuna nostra autorizzazione sotto le comminatorie di legge.	Disegnatore	S.G.	SCHEMA N °	PAGINA	DI FOGLI	SEGUE
		Revisione	0	270781	67	196	68
		Data	21/08/2017				

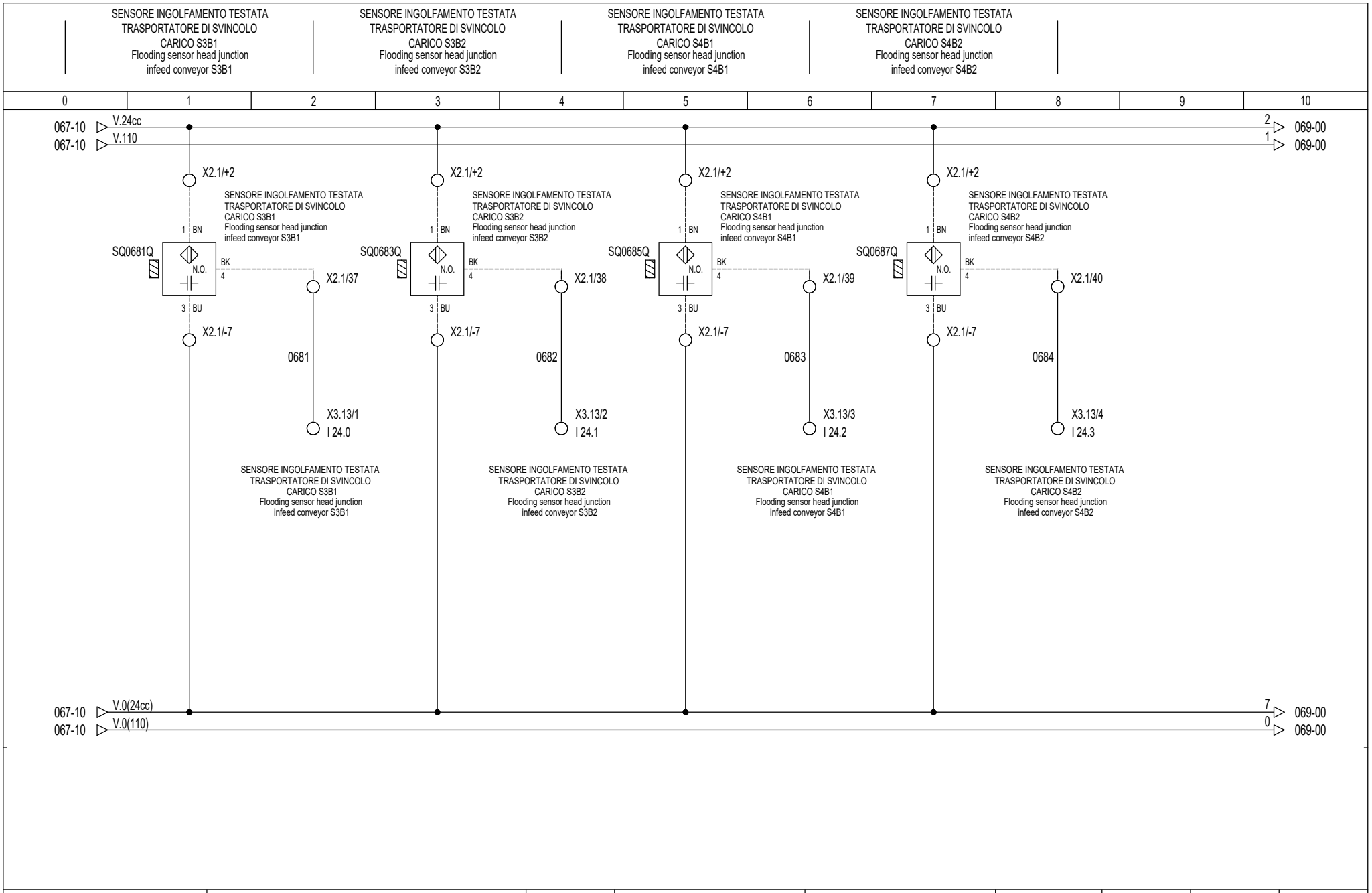

FAVA Impianti per pastifici	Questo disegno, di nostra proprieta', non puo' essere utilizzato per l'esecuzione dei lavori, ne riprodotto o ceduto a terzi senza alcuna nostra autorizzazione sotto le comminatorie di legge.	Disegnatore	S.G.	SCHEMA N °	PAGINA	DI FOGLI	SEGUE
		Revisione	0	270781	68	196	69
		Data	21/08/2017				

SENSORE LIVELLO MASSIMO
CARICO DISCENSORE SCARTI
Maximum level sensor
infeed scrap lowerator

PRESSOSTATO
MANCANZA ARIA SILO

FAVA
impianti per pastifici

Questo disegno, di nostra proprieta', non puo' essere utilizzato per l'esecuzione dei lavori, ne riprodotto o ceduto a terzi senza alcuna nostra autorizzazione sotto le comminatorie di legge.

Disegnatore	N.M.
Revisione	1
Data	15/11/2017

SCHEMA N °	PAGINA	DI FOGLI	SEGUE
270781	69	196	70

0	1	2	3	4	5	6	7	8	9	10

069-10 ▷ V.24cc 2 ▷ 071-00
069-10 ▷ V.110 1 ▷ 071-00

069-10 ▷ V.0(24cc) 7 ▷ 071-00
069-10 ▷ V.0(110) 0 ▷ 071-00

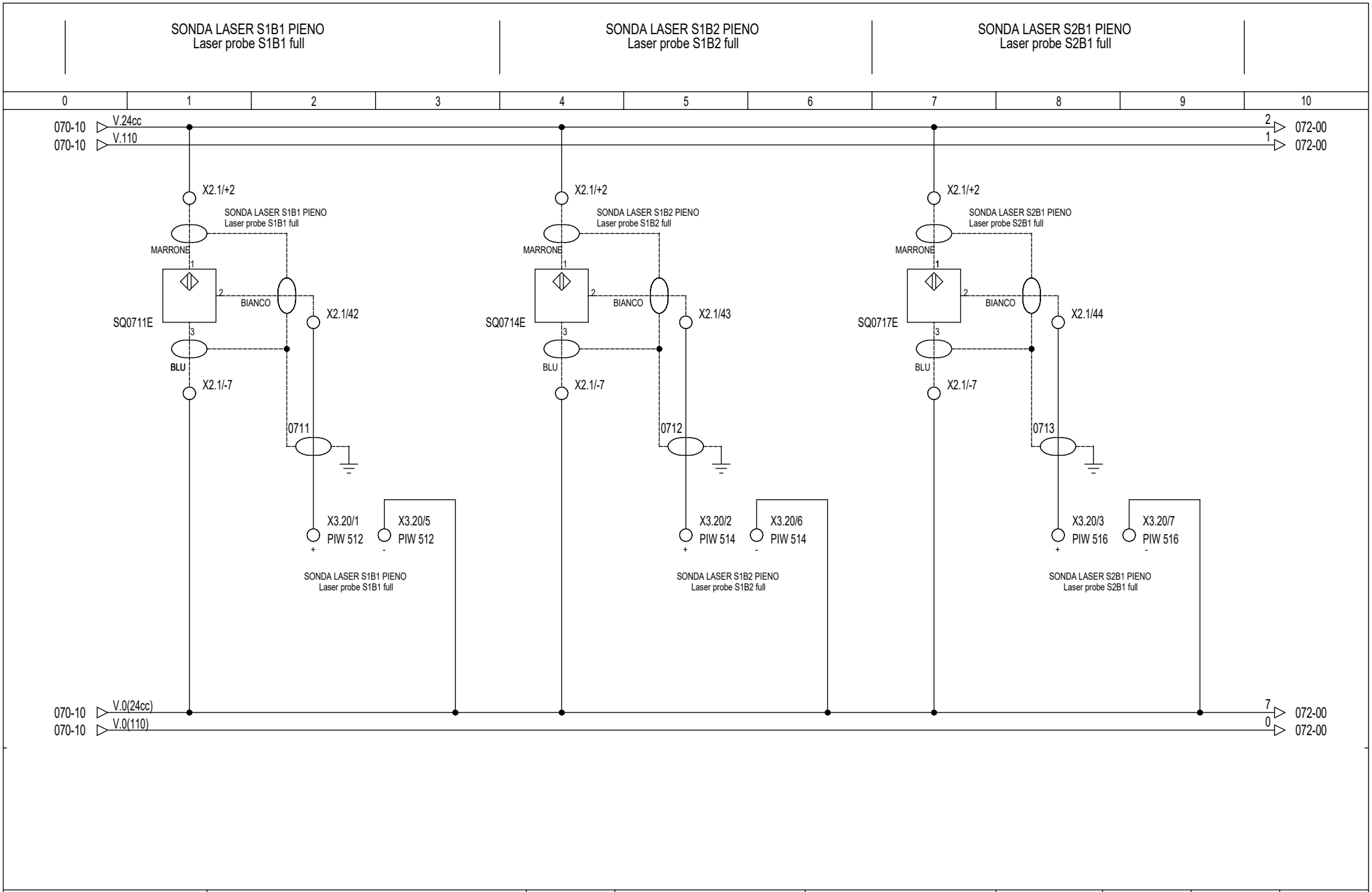

FAVA impianti per pastifici	Questo disegno, di nostra proprieta', non puo' essere utilizzato per l'esecuzione dei lavori, ne riprodotto o ceduto a terzi senza alcuna nostra autorizzazione sotto le comminatorie di legge.	Disegnatore	S.G.	SCHEMA N °	PAGINA	DI FOGLI	SEGUE
		Revisione	0	270781	71	196	72
		Data	21/08/2017				

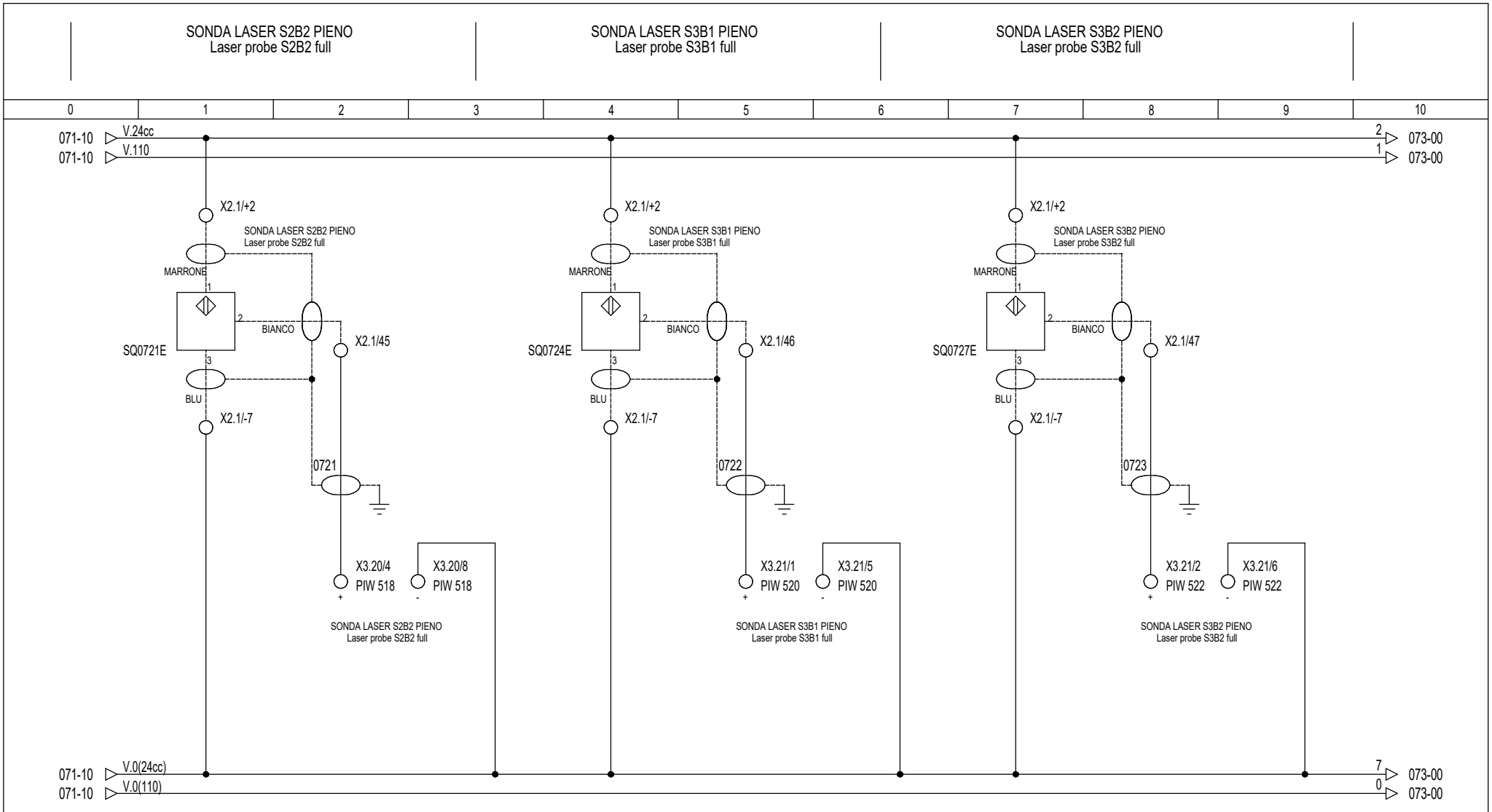

FAVA
impianti per pastifici

Questo disegno, di nostra proprieta', non puo' essere utilizzato per l'esecuzione dei lavori, ne riprodotto o ceduto a terzi senza alcuna nostra autorizzazione sotto le comminatorie di legge.

Disegnatore	S.G.
Revisione	0
Data	21/08/2017

SCHEMA N °	PAGINA	DI FOGLI	SEGUE
270781	72	196	73

SONDA LASER S4B1 PIENO
Laser probe S4B1 full

SONDA LASER S4B2 PIENO
Laser probe S4B2 full

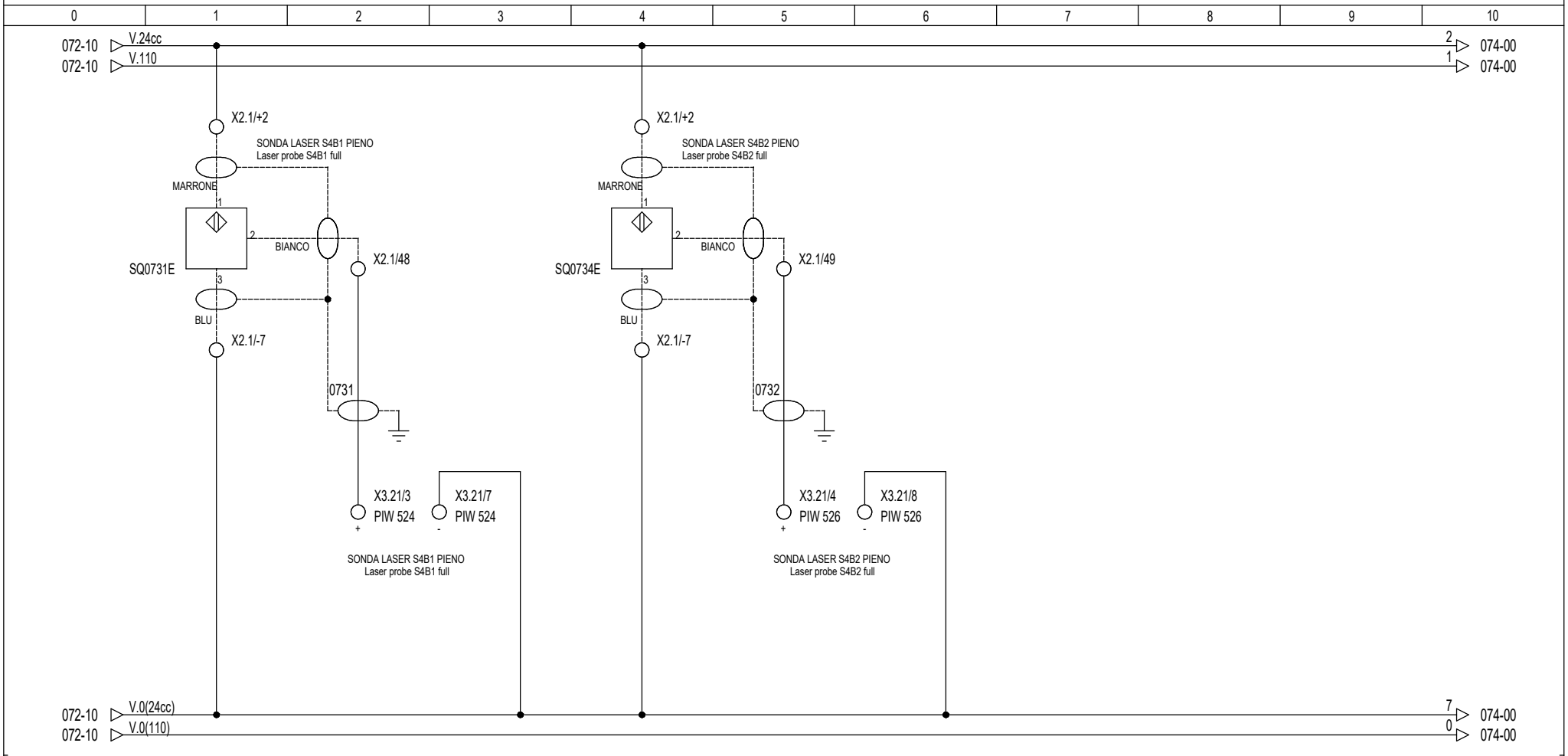

FAVA impianti per pastifici	Questo disegno, di nostra proprieta', non puo' essere utilizzato per l'esecuzione dei lavori, ne riprodotto o ceduto a terzi senza alcuna nostra autorizzazione sotto le comminatorie di legge.	Disegnatore	S.G.	SCHEMA N °	PAGINA	DI FOGLI	SEGUE
		Revisione	0	270781	73	196	74
		Data	21/08/2017				

0	1	2	3	4	5	6	7	8	9	10

073-10 ▷ V.24cc 2 ▷ 075-00
073-10 ▷ V.110 1 ▷ 075-00

073-10 ▷ V.0(24cc) 7 ▷ 075-00
073-10 ▷ V.0(110) 0 ▷ 075-00

FAVA
impianti per pastifici

Questo disegno, di nostra proprieta', non puo' essere utilizzato per l'esecuzione dei lavori, ne riprodotto o ceduto a terzi senza alcuna nostra autorizzazione sotto le comminatorie di legge.

Disegnatore	S.G.
Revisione	0
Data	21/08/2017

SCHEMA N °	PAGINA	DI FOGLI	SEGUE
270781	74	196	75

COMANDO ELEVATORE CARICO SILI
Silos loading elevator control

M0173

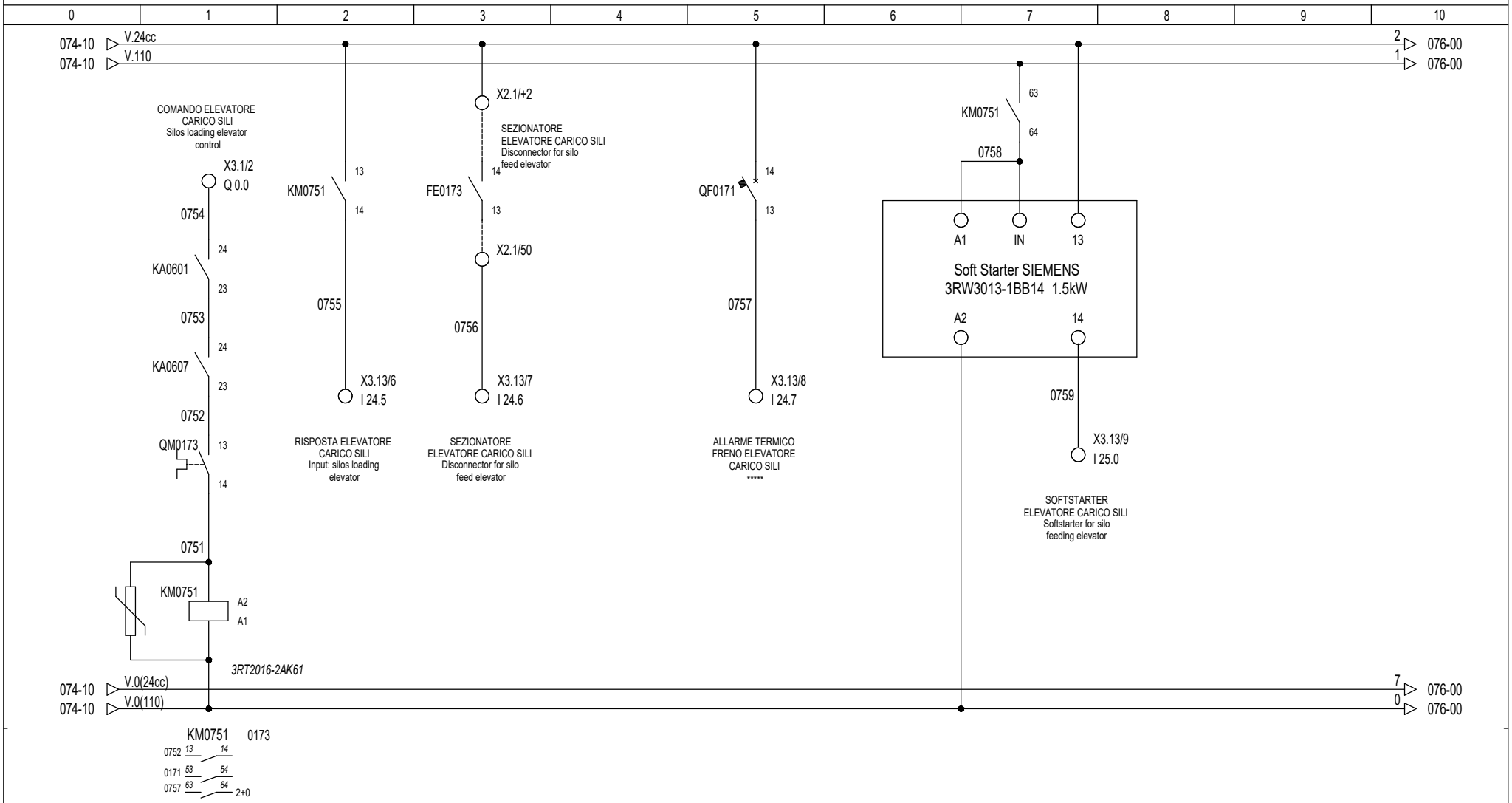

FAVA Impianti per pastifici	Questo disegno, di nostra proprieta', non puo' essere utilizzato per l'esecuzione dei lavori, ne riprodotto o ceduto a terzi senza alcuna nostra autorizzazione sotto le comminatorie di legge.	Disegnatore	N.M.	SCHEMA N °	PAGINA	DI FOGLI	SEGUE
		Revisione	1	270781	75	196	76
		Data	15/11/2017				

0	1	2	3	4	5	6	7	8	9	10

075-10 ▷ V.24cc 2 ▷ 077-00
075-10 ▷ V.110 1 ▷ 077-00

075-10 ▷ V.0(24cc) 7 ▷ 077-00
075-10 ▷ V.0(110) 0 ▷ 077-00

FAVA
impianti per pastifici

Questo disegno, di nostra proprieta', non puo' essere utilizzato per l'esecuzione dei lavori, ne riprodotto o ceduto a terzi senza alcuna nostra autorizzazione sotto le comminatorie di legge.

Disegnatore	S.G.
Revisione	0
Data	21/08/2017

SCHEMA N °	PAGINA	DI FOGLI	SEGUE
270781	76	196	77

COMANDO TRASPORTATORE DI SVINCOLO CARICO S1B1 - S1B2
Control discharge conveyor junction S1B1 S1B2

M0182

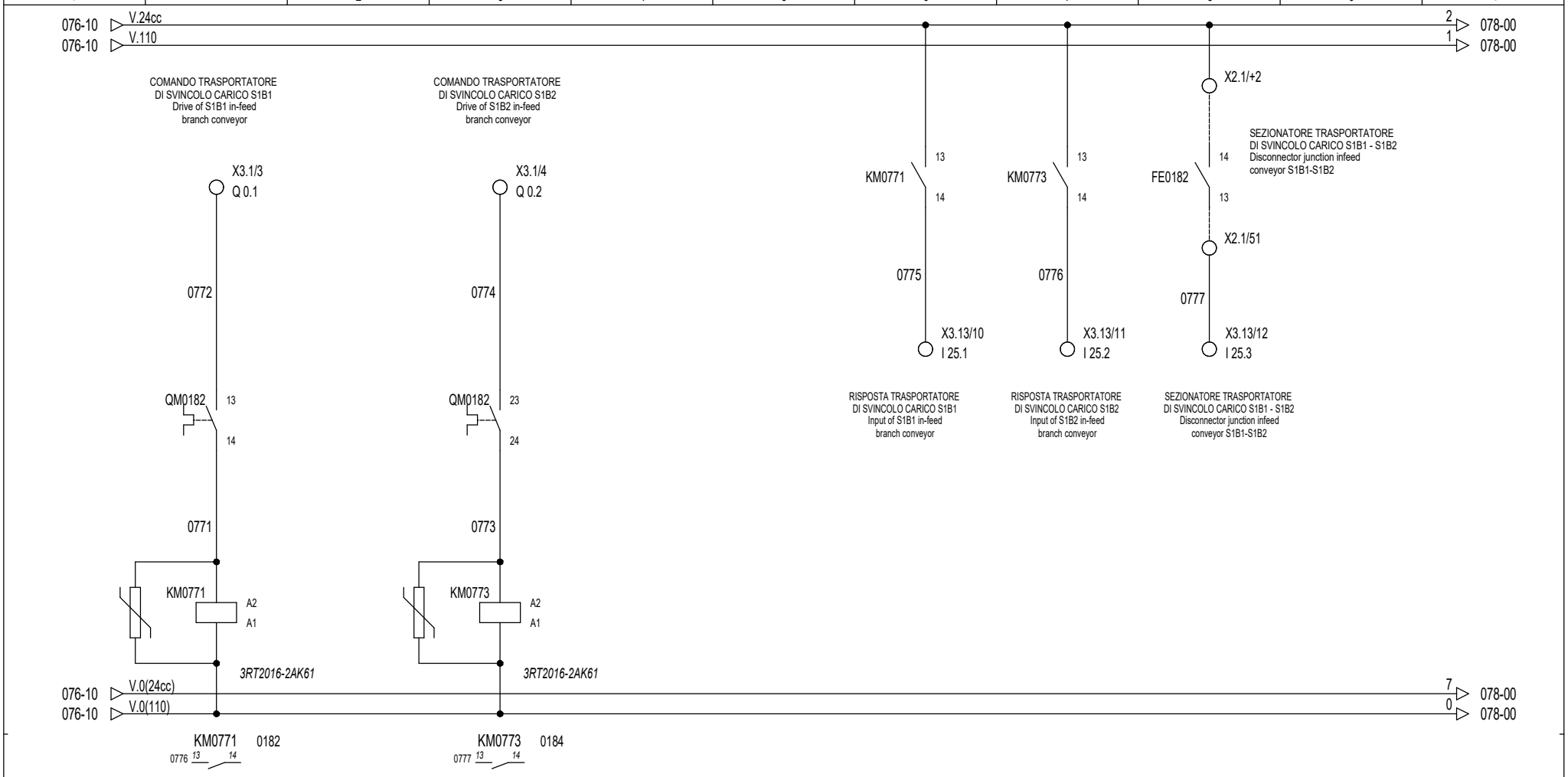

FAVA impianti per pastifici	Questo disegno, di nostra proprieta', non puo' essere utilizzato per l'esecuzione dei lavori, ne riprodotto o ceduto a terzi senza alcuna nostra autorizzazione sotto le comminatorie di legge.	Disegnatore	S.G.		SCHEMA N °	PAGINA	DI FOGLI	SEGUE
		Revisione	0		270781	77	196	78
		Data	21/08/2017					

COMANDO TRASPORTATORE DI SVINCOLO CARICO S2B1 - S2B2
Control discharge conveyor junction S2B1 S2B2

M0185

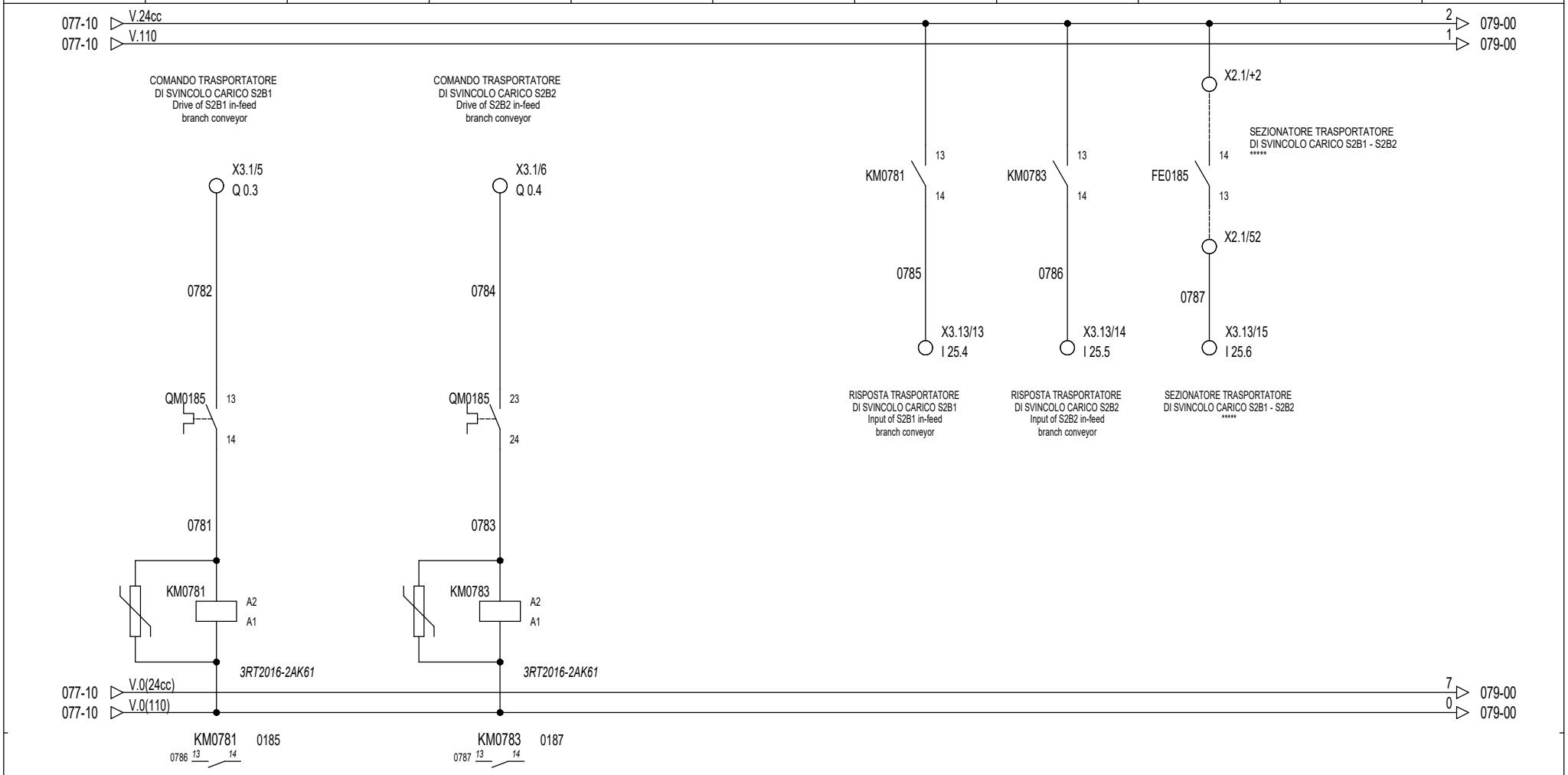

FAVA impianti per pastifici	Questo disegno, di nostra proprieta', non puo' essere utilizzato per l'esecuzione dei lavori, ne riprodotto o ceduto a terzi senza alcuna nostra autorizzazione sotto le comminatorie di legge.	Disegnatore	S.G.	SCHEMA N °	PAGINA	DI FOGLI	SEGUE
		Revisione	0	270781	78	196	79
		Data	21/08/2017				

COMANDO TRASPORTATORE DI SVINCOLO CARICO S3B1 - S3B2
Control discharge conveyor junction S3B1 S3B2

M0188

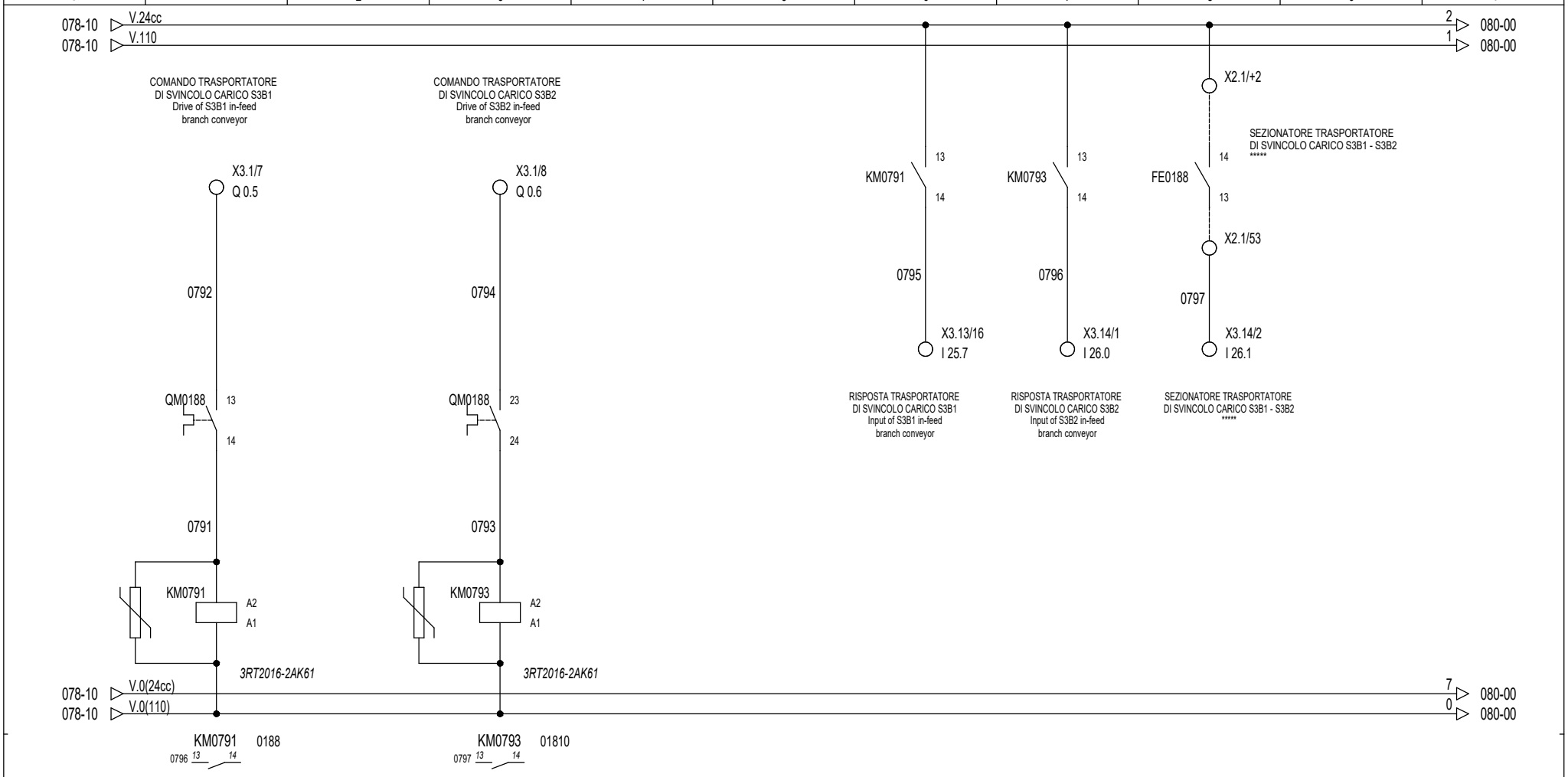

FAVA
impianti per pastifici

Questo disegno, di nostra proprieta', non puo' essere utilizzato per l'esecuzione dei lavori, ne riprodotto o ceduto a terzi senza alcuna nostra autorizzazione sotto le comminatorie di legge.

Disegnatore	S.G.
Revisione	0
Data	21/08/2017

SCHEMA N °	PAGINA	DI FOGLI	SEGUE
270781	79	196	80

COMANDO TRASPORTATORE DI SVINCOLO CARICO S4B1 - S4B2
Control discharge conveyor junction S4B1 S4B2

M0192

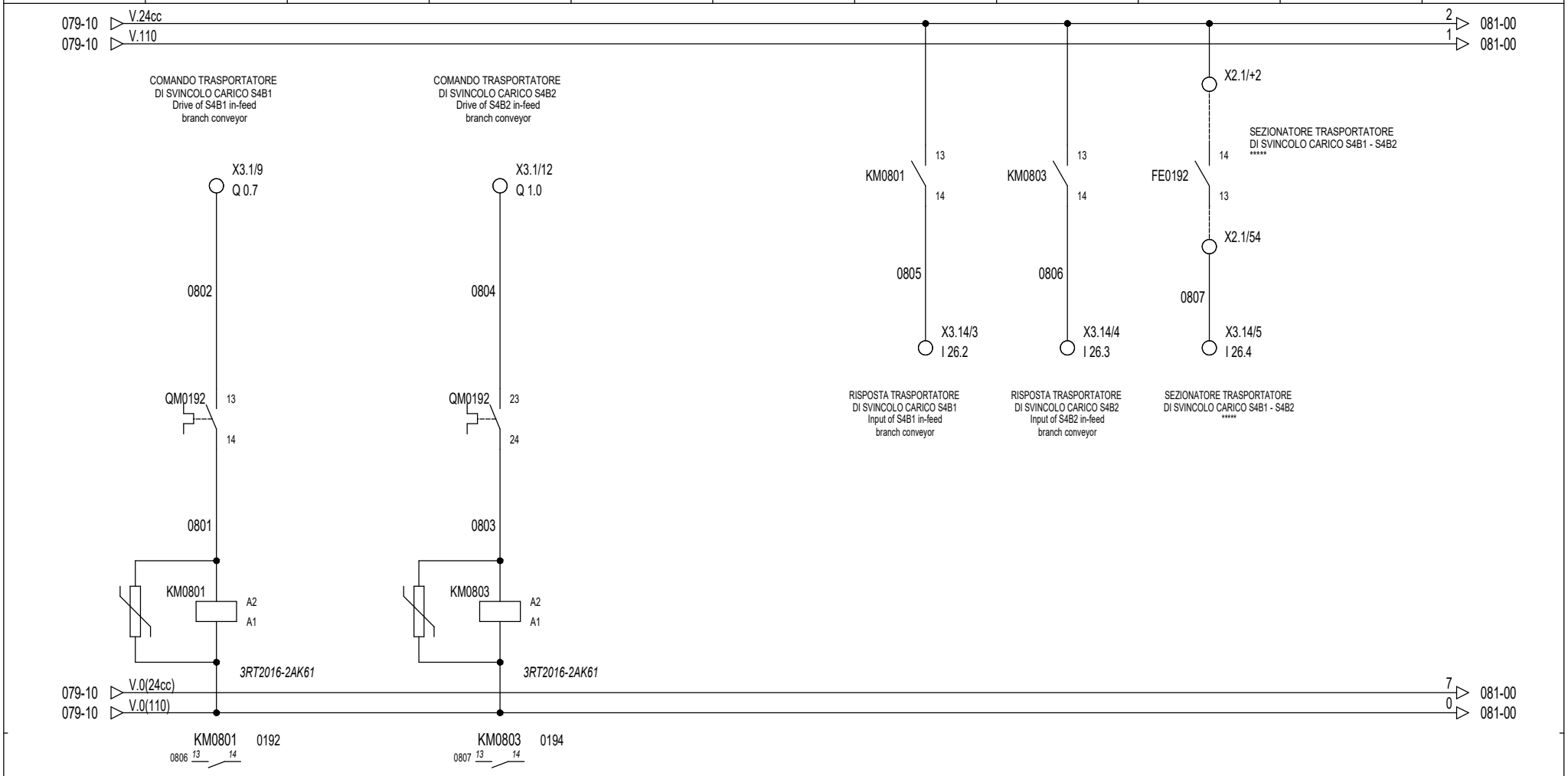

FAVA impianti per pastifici	Questo disegno, di nostra proprieta', non puo' essere utilizzato per l'esecuzione dei lavori, ne riprodotto o ceduto a terzi senza alcuna nostra autorizzazione sotto le comminatorie di legge.	Disegnatore	S.G.	SCHEMA N °	PAGINA	DI FOGLI	SEGUE
		Revisione	0	270781	80	196	81
		Data	21/08/2017				

0	1	2	3	4	5	6	7	8	9	10

080-10 ▷ V.24cc 2 ▷ 082-00
080-10 ▷ V.110 1 ▷ 082-00

080-10 ▷ V.0(24cc) 7 ▷ 082-00
080-10 ▷ V.0(110) 0 ▷ 082-00

FAVA
impianti per pastifici

Questo disegno, di nostra proprieta', non puo' essere utilizzato per l'esecuzione dei lavori, ne riprodotto o ceduto a terzi senza alcuna nostra autorizzazione sotto le comminatorie di legge.

Disegnatore	S.G.
Revisione	0
Data	21/08/2017

SCHEMA N °	PAGINA	DI FOGLI	SEGUE
270781	81	196	82

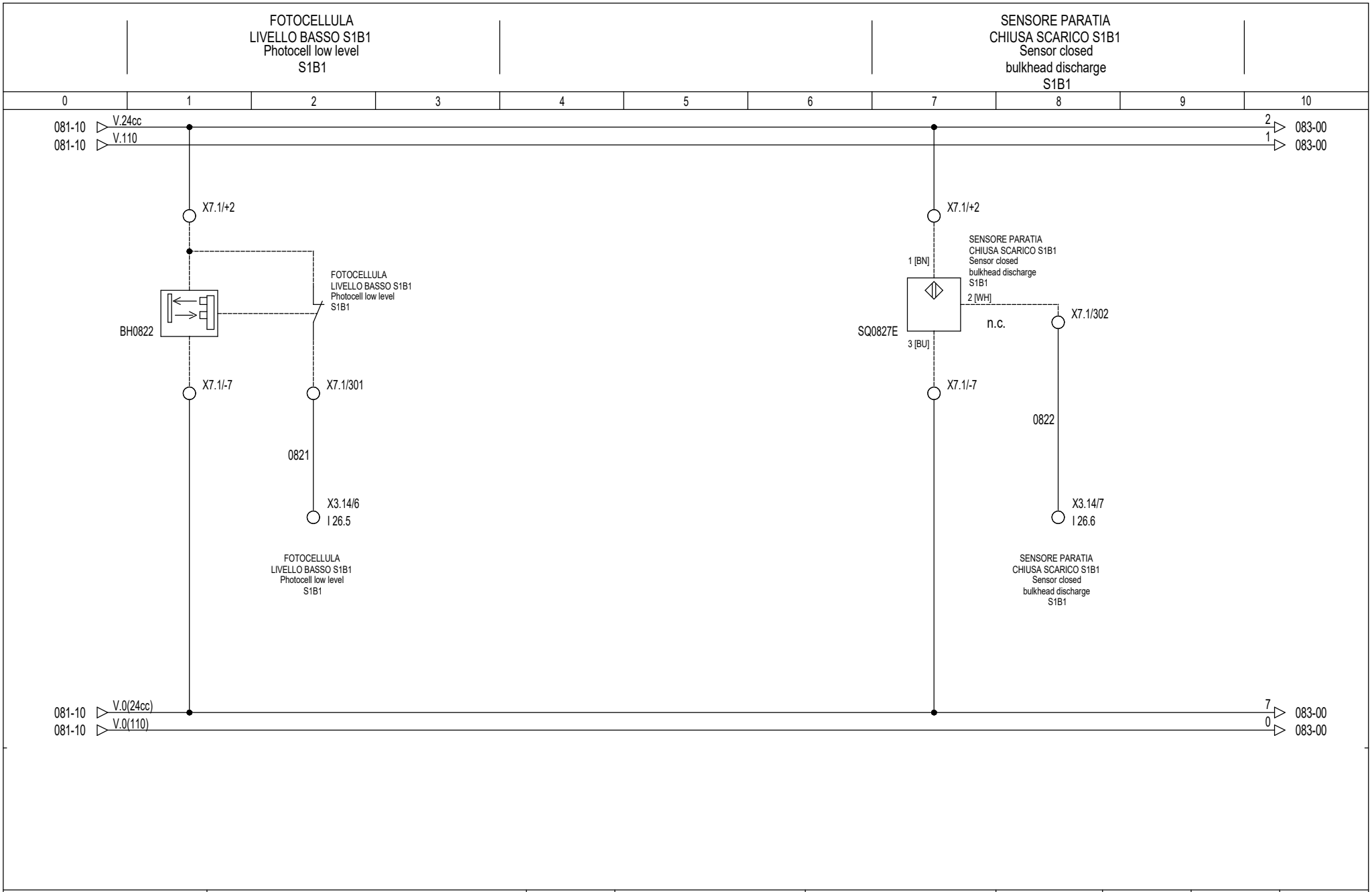

FAVA impianti per pastifici	Questo disegno, di nostra proprieta', non puo' essere utilizzato per l'esecuzione dei lavori, ne riprodotto o ceduto a terzi senza alcuna nostra autorizzazione sotto le comminatorie di legge.	Disegnatore	S.G.	SCHEMA N °	PAGINA	DI FOGLI	SEGUE
		Revisione	0	270781	82	196	83
		Data	21/08/2017				

PISTONE PARATIA SCARICO S1B1
Piston bulkhead discharge S1B1

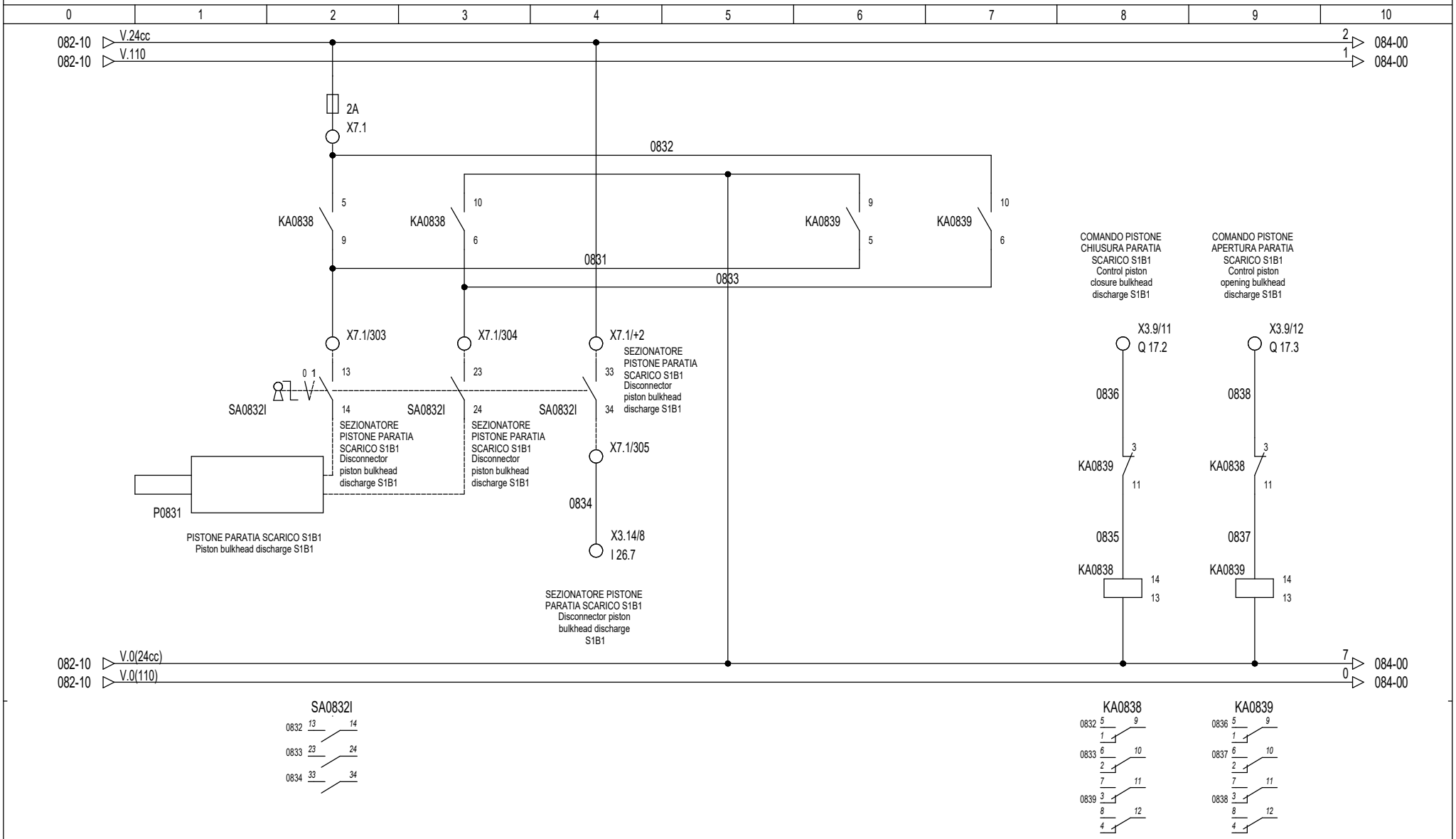

FAVA impianti per pastifici	Questo disegno, di nostra proprieta', non puo' essere utilizzato per l'esecuzione dei lavori, ne riprodotto o ceduto a terzi senza alcuna nostra autorizzazione sotto le comminatorie di legge.	Disegnatore	S.G.	SCHEMA N °	PAGINA	DI FOGLI	SEGUE
		Revisione	0	270781	83	196	84
		Data	21/08/2017				

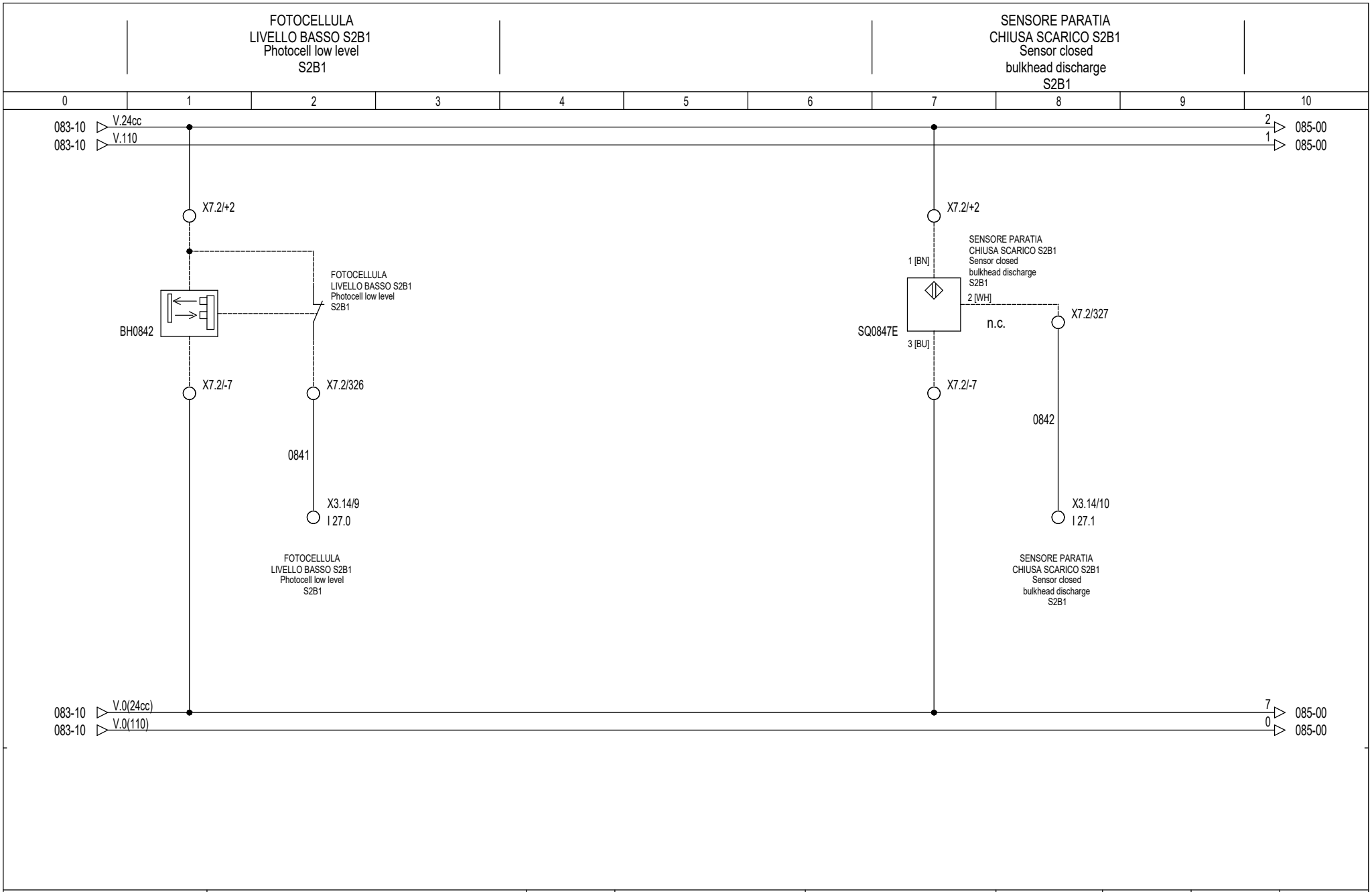

FAVA impianti per pastifici	Questo disegno, di nostra proprieta', non puo' essere utilizzato per l'esecuzione dei lavori, ne riprodotto o ceduto a terzi senza alcuna nostra autorizzazione sotto le comminatorie di legge.	Disegnatore	S.G.	SCHEMA N °	PAGINA	DI FOGLI	SEGUE
		Revisione	0	270781	84	196	85
		Data	21/08/2017				

PISTONE PARATIA SCARICO S2B1
Piston bulkhead discharge S2B1

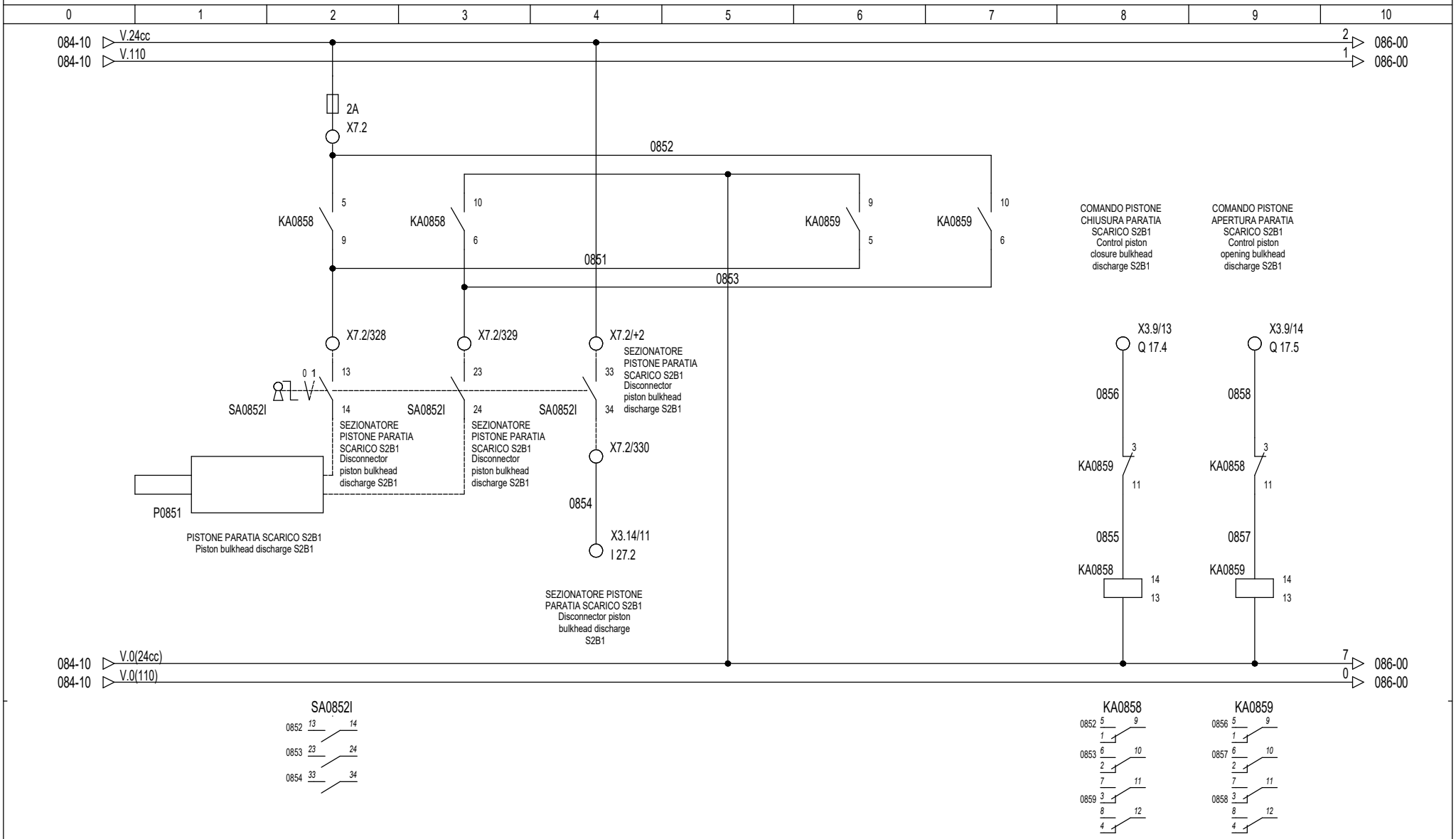

FAVA Impianti per pastifici	Questo disegno, di nostra proprieta', non puo' essere utilizzato per l'esecuzione dei lavori, ne riprodotto o ceduto a terzi senza alcuna nostra autorizzazione sotto le comminatorie di legge.	Disegnatore	S.G.	SCHEMA N °	PAGINA	DI FOGLI	SEGUE
		Revisione	0	270781	85	196	86
		Data	21/08/2017				

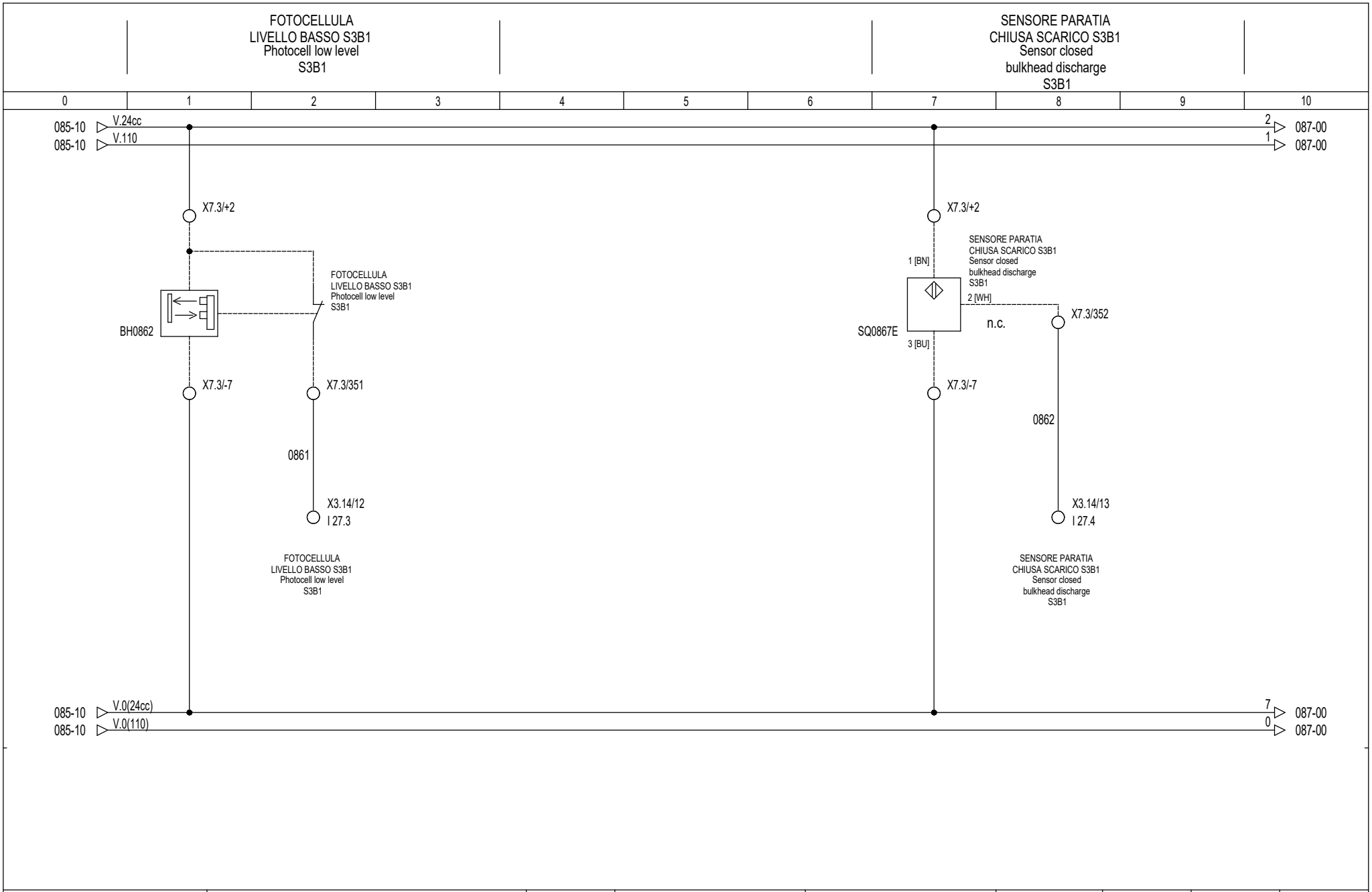

FAVA impianti per pastifici	Questo disegno, di nostra proprieta', non puo' essere utilizzato per l'esecuzione dei lavori, ne riprodotto o ceduto a terzi senza alcuna nostra autorizzazione sotto le comminatorie di legge.	Disegnatore	S.G.	SCHEMA N °	PAGINA	DI FOGLI	SEGUE
		Revisione	0	270781	86	196	87
		Data	21/08/2017				

PISTONE PARATIA SCARICO S3B1
Piston bulkhead discharge S3B1

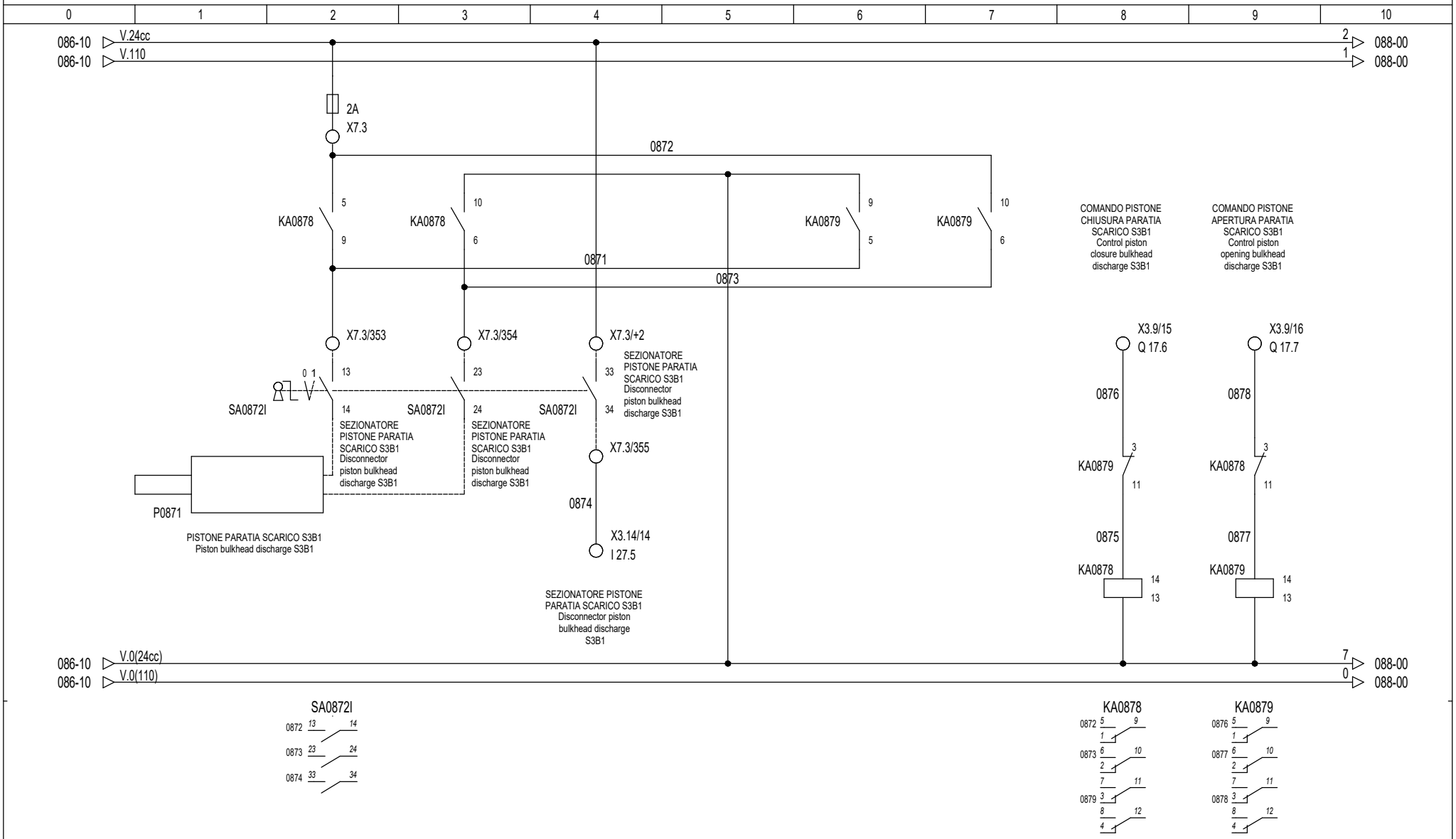

FAVA impianti per pastifici	Questo disegno, di nostra proprieta', non puo' essere utilizzato per l'esecuzione dei lavori, ne riprodotto o ceduto a terzi senza alcuna nostra autorizzazione sotto le comminatorie di legge.	Disegnatore	S.G.	SCHEMA N °	PAGINA	DI FOGLI	SEGUE
		Revisione	0	270781	87	196	88
		Data	21/08/2017				

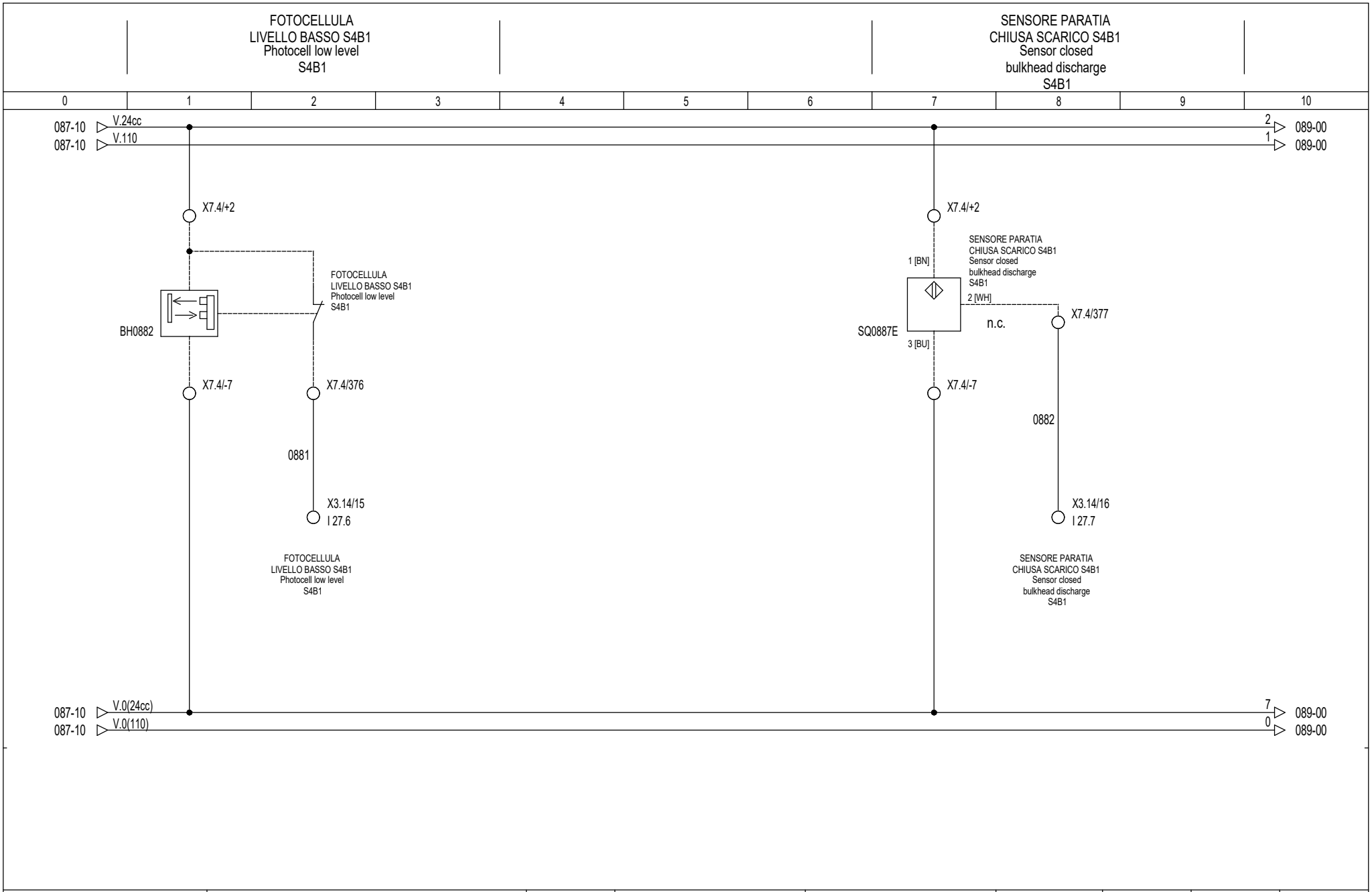

FAVA impianti per pastifici	Questo disegno, di nostra proprieta', non puo' essere utilizzato per l'esecuzione dei lavori, ne riprodotto o ceduto a terzi senza alcuna nostra autorizzazione sotto le comminatorie di legge.	Disegnatore	S.G.	SCHEMA N °	PAGINA	DI FOGLI	SEGUE
		Revisione	0	270781	88	196	89
		Data	21/08/2017				

PISTONE PARATIA SCARICO S4B1
Piston bulkhead discharge S4B1

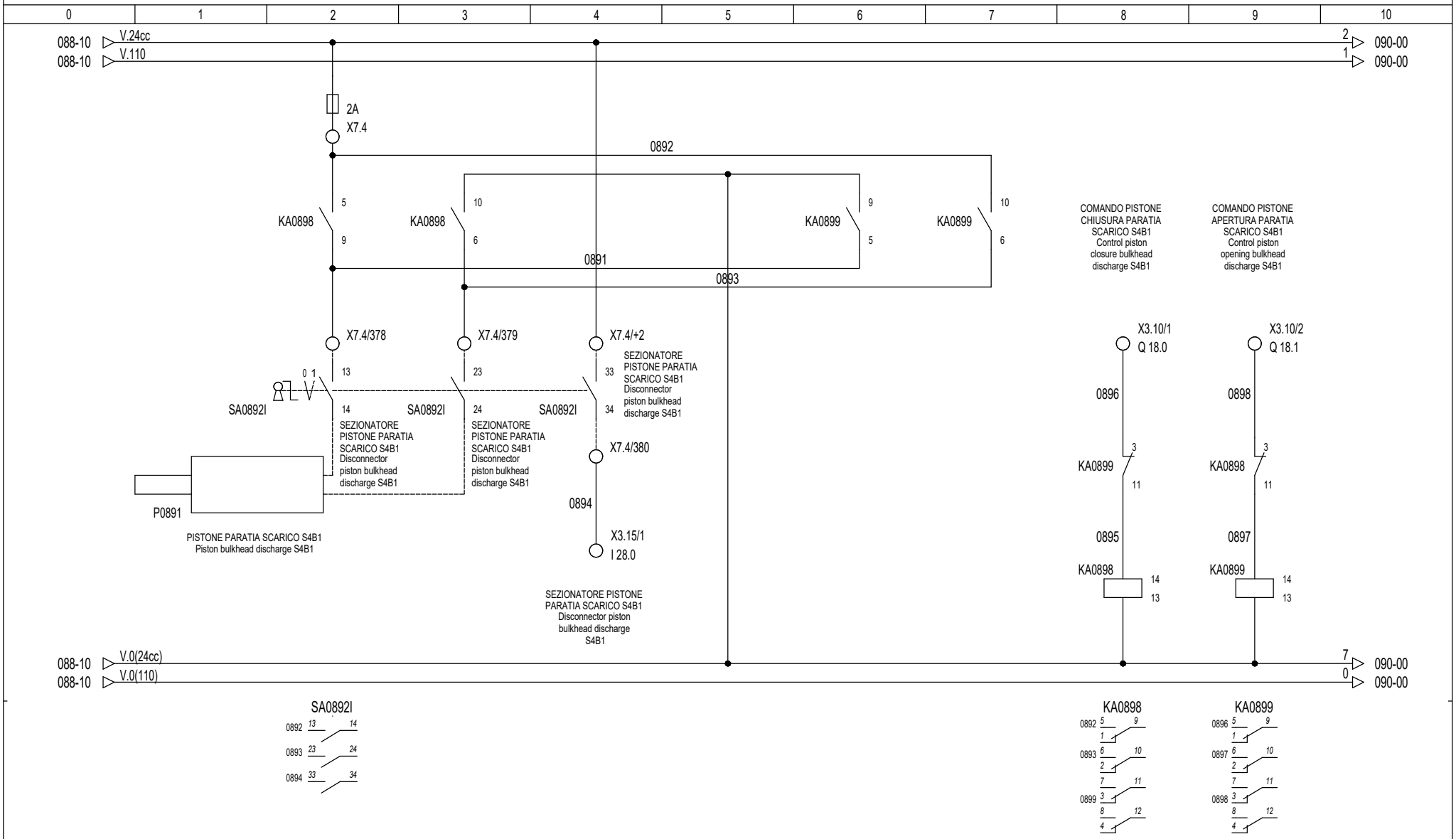

FAVA Impianti per pastifici	Questo disegno, di nostra proprieta', non puo' essere utilizzato per l'esecuzione dei lavori, ne riprodotto o ceduto a terzi senza alcuna nostra autorizzazione sotto le comminatorie di legge.	Disegnatore	S.G.	SCHEMA N °	PAGINA	DI FOGLI	SEGUE
		Revisione	0	270781	89	196	90
		Data	21/08/2017				

FOTOCELLULA
LIVELLO BASSO S1B2
Photocell low level
S1B2

SENSORE PARATIA
CHIUSA SCARICO S1B2
Sensor closed
bulkhead discharge
S1B2

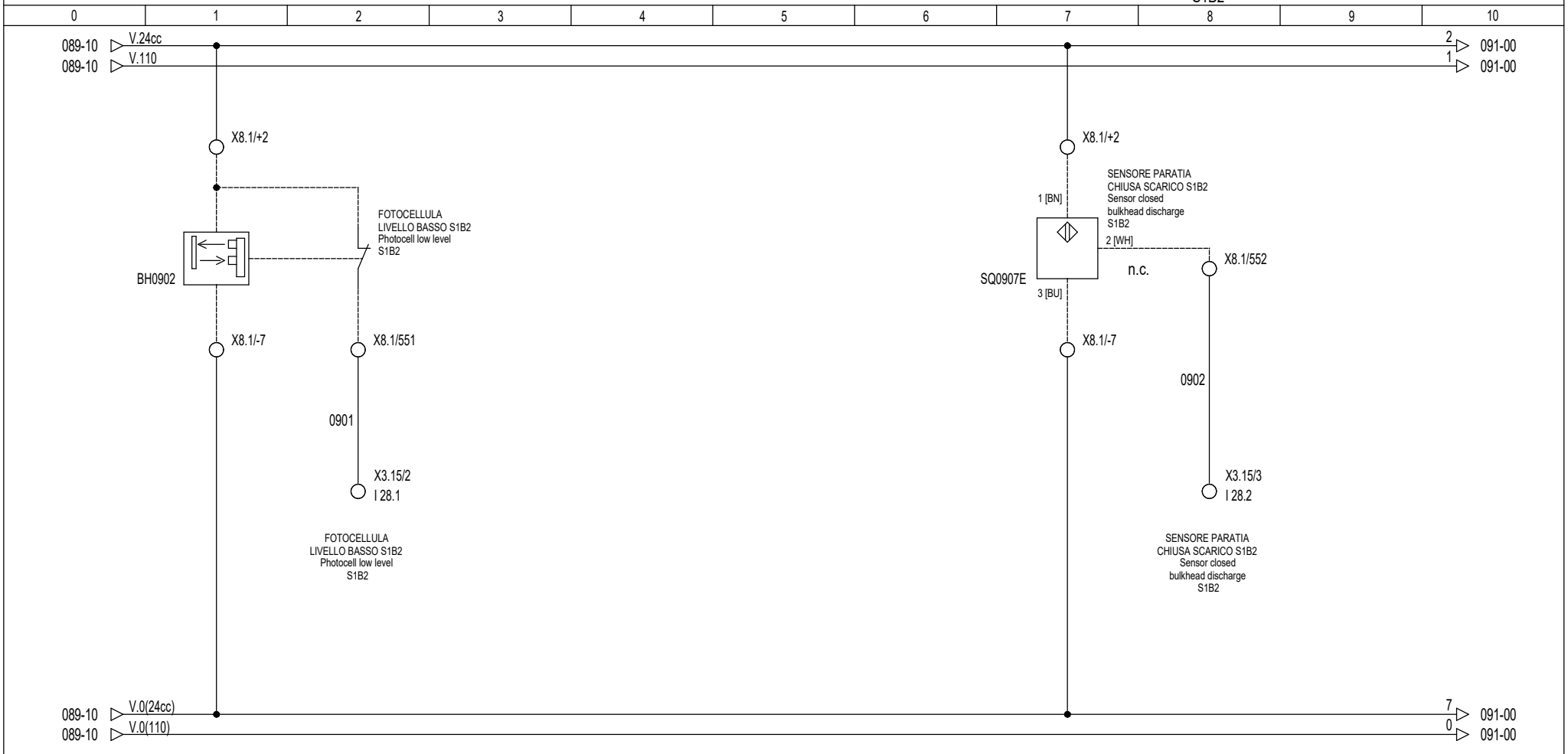

FAVA impianti per pastifici	Questo disegno, di nostra proprieta', non puo' essere utilizzato per l'esecuzione dei lavori, ne riprodotto o ceduto a terzi senza alcuna nostra autorizzazione sotto le comminatorie di legge.	Disegnatore	S.G.	SCHEMA N °	PAGINA	DI FOGLI	SEGUE
		Revisione	0	270781	90	196	91
		Data	21/08/2017				

PISTONE PARATIA SCARICO S1B2
Piston bulkhead discharge S1B2

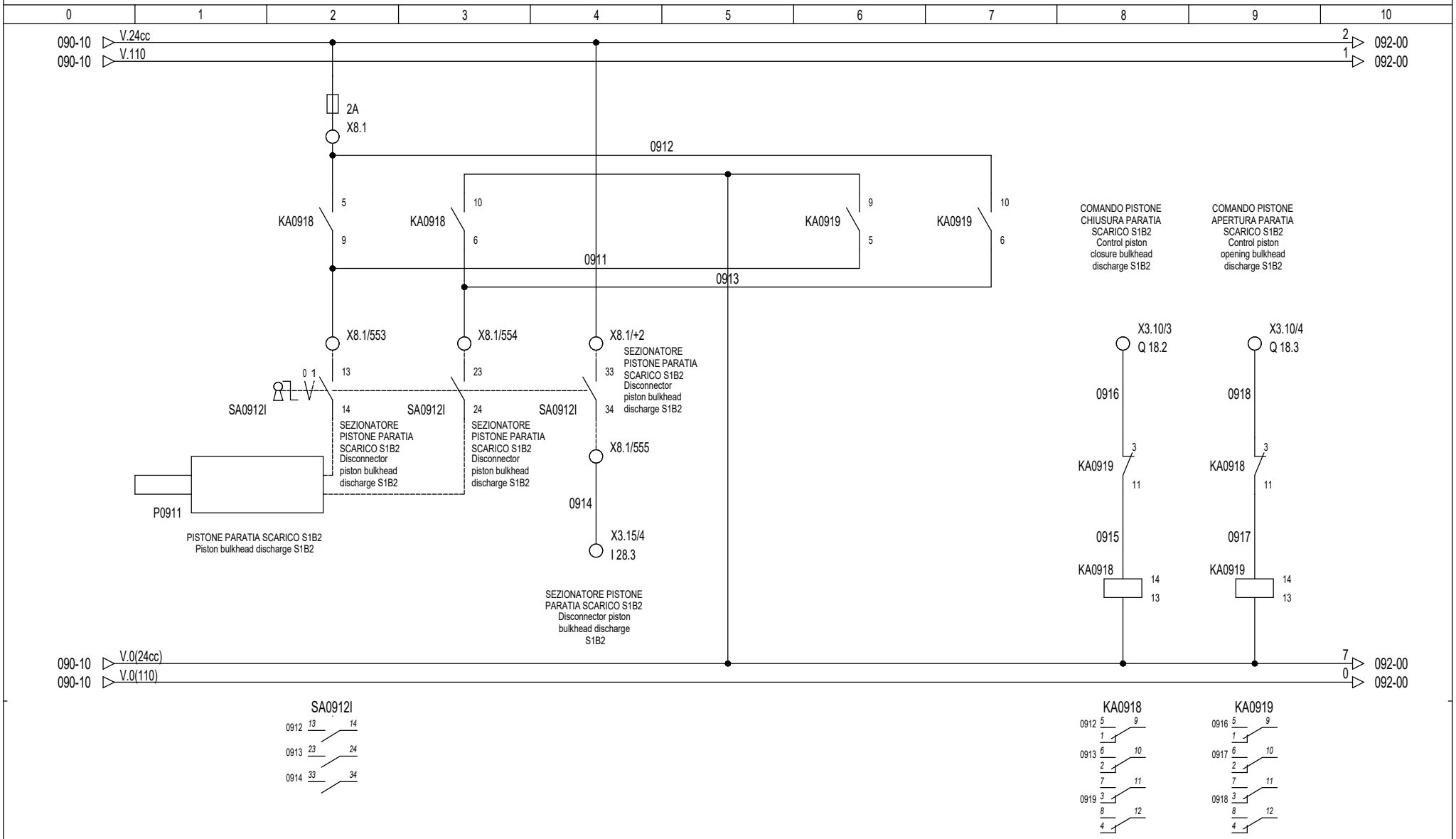

FAVA impianti per pastifici	Questo disegno, di nostra proprieta', non puo' essere utilizzato per l'esecuzione dei lavori, ne riprodotto o ceduto a terzi senza alcuna nostra autorizzazione sotto le comminatorie di legge.	Disegnatore	S.G.	SCHEMA N °	PAGINA	DI FOGLI	SEGUE
		Revisione	0	270781	91	196	92
		Data	21/08/2017				

FOTOCELLULA
LIVELLO BASSO S2B2
Photocell low level
S2B2

SENSORE PARATIA
CHIUSA SCARICO S2B2
Sensor closed
bulkhead discharge
S2B2

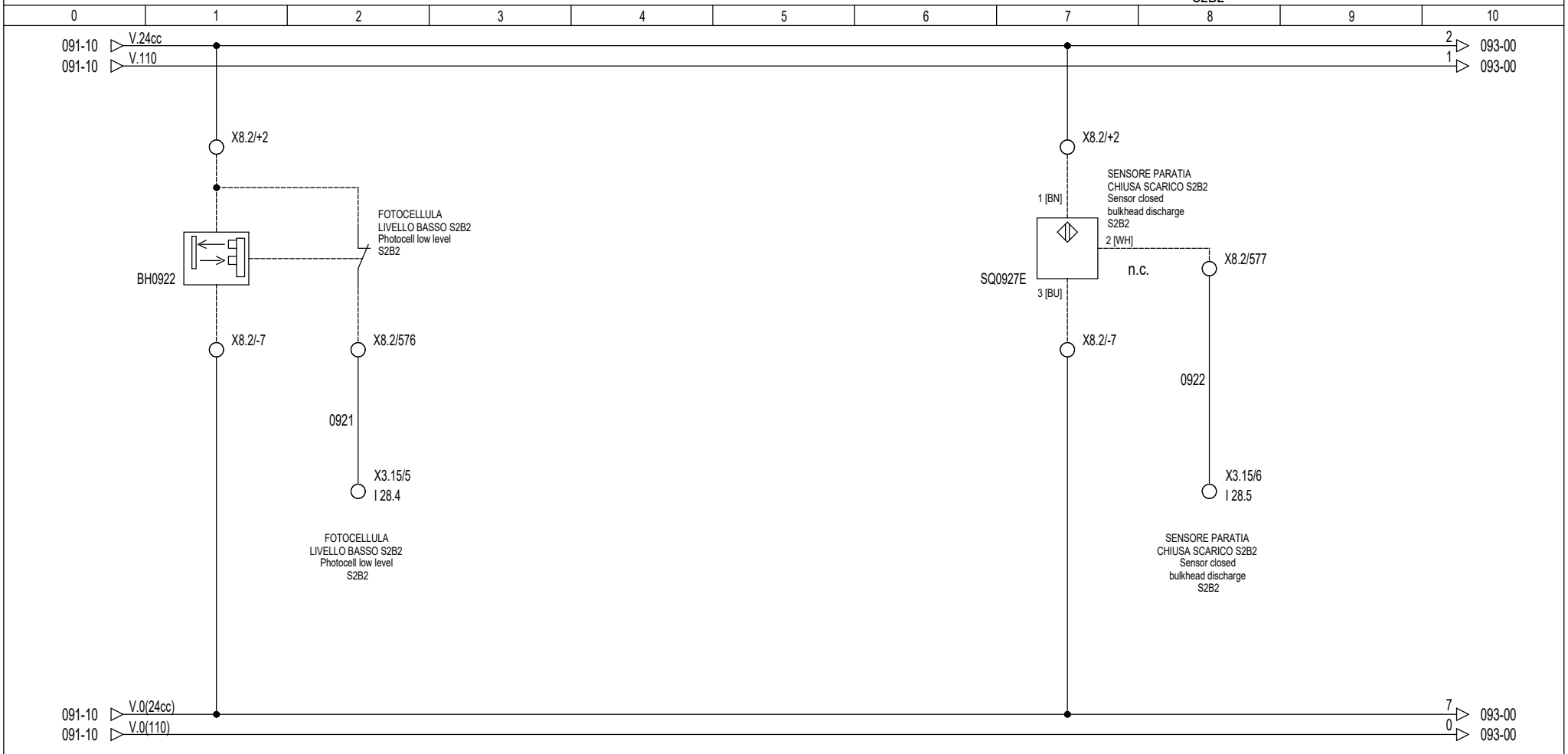

FAVA impianti per pastifici	Questo disegno, di nostra proprieta', non puo' essere utilizzato per l'esecuzione dei lavori, ne riprodotto o ceduto a terzi senza alcuna nostra autorizzazione sotto le comminatorie di legge.	Disegnatore	S.G.	SCHEMA N °	PAGINA	DI FOGLI	SEGUE
		Revisione	0	270781	92	196	93
		Data	21/08/2017				

PISTONE PARATIA SCARICO S2B2
Piston bulkhead discharge S2B2

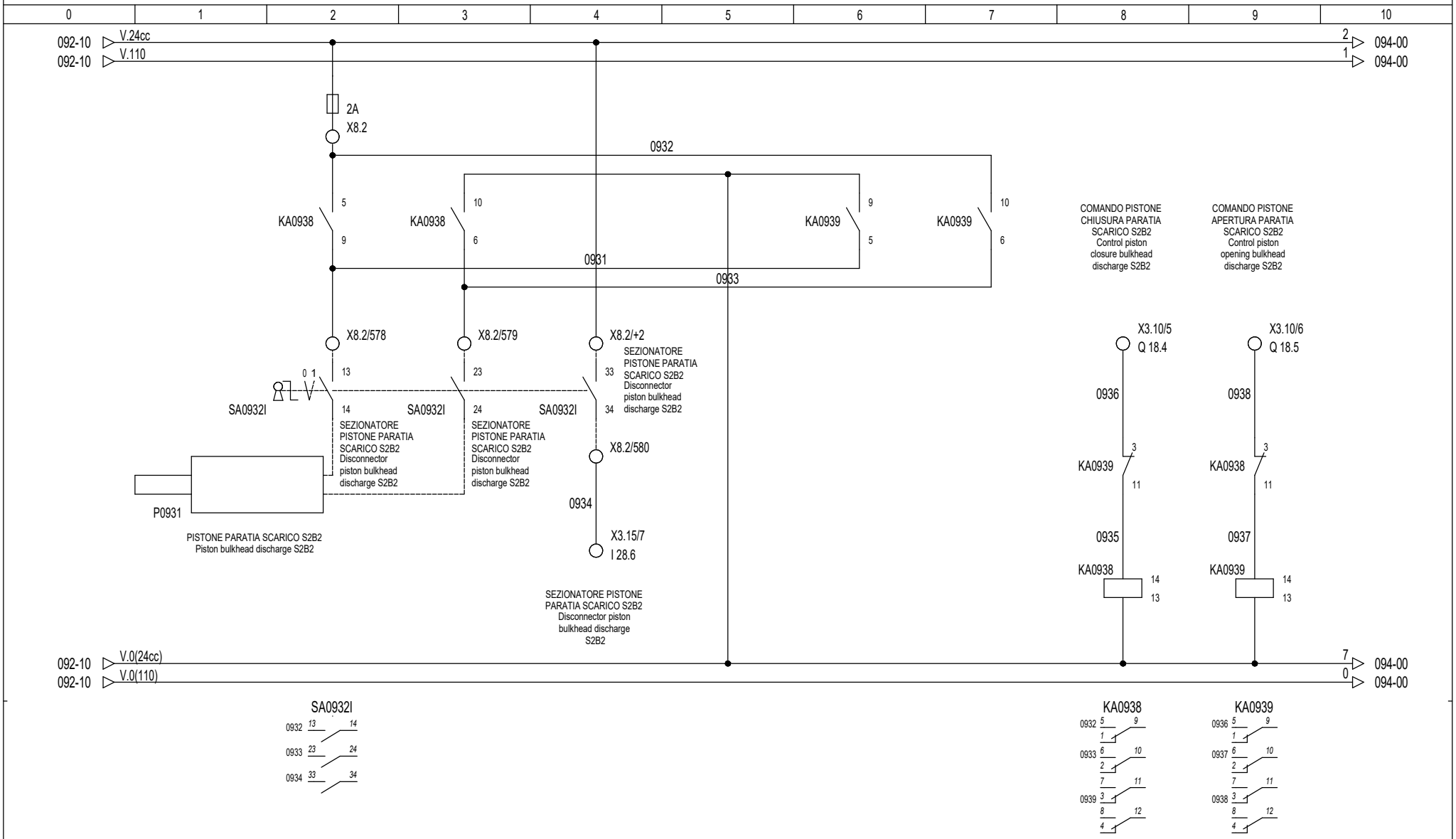

FAVA Impianti per pastifici	Questo disegno, di nostra proprieta', non puo' essere utilizzato per l'esecuzione dei lavori, ne riprodotto o ceduto a terzi senza alcuna nostra autorizzazione sotto le comminatorie di legge.	Disegnatore	S.G.	SCHEMA N °	PAGINA	DI FOGLI	SEGUE
		Revisione	0	270781	93	196	94
		Data	21/08/2017				

FOTOCELLULA
LIVELLO BASSO S3B2
Photocell low level
S3B2

SENSORE PARATIA
CHIUSA SCARICO S3B2
Sensor closed
bulkhead discharge
S3B2

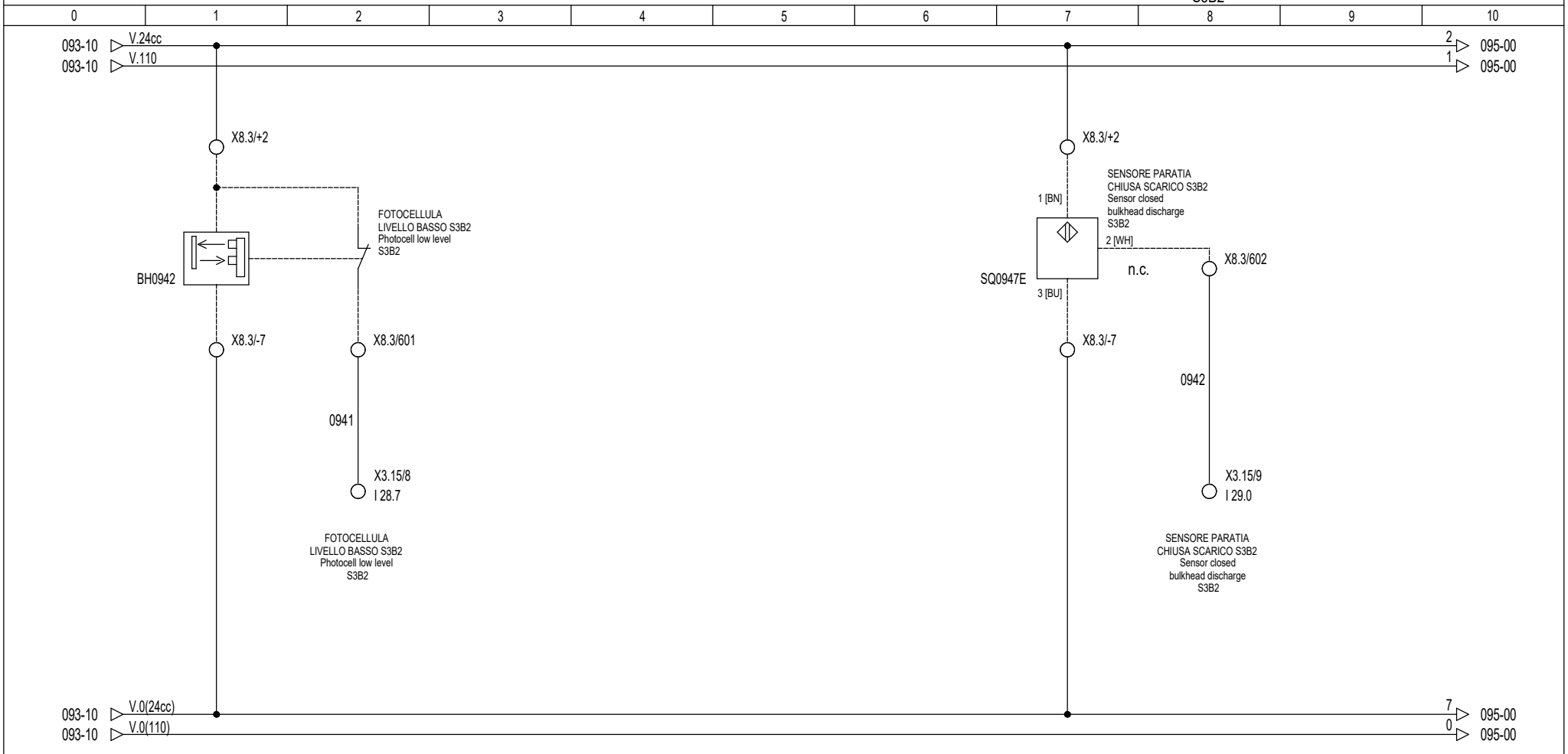

FAVA impianti per pastifici	Questo disegno, di nostra proprieta', non puo' essere utilizzato per l'esecuzione dei lavori, ne riprodotto o ceduto a terzi senza alcuna nostra autorizzazione sotto le comminatorie di legge.	Disegnatore	S.G.	SCHEMA N °	PAGINA	DI FOGLI	SEGUE
		Revisione	0	270781	94	196	95
		Data	21/08/2017				

PISTONE PARATIA SCARICO S3B2
Piston bulkhead discharge S3B2

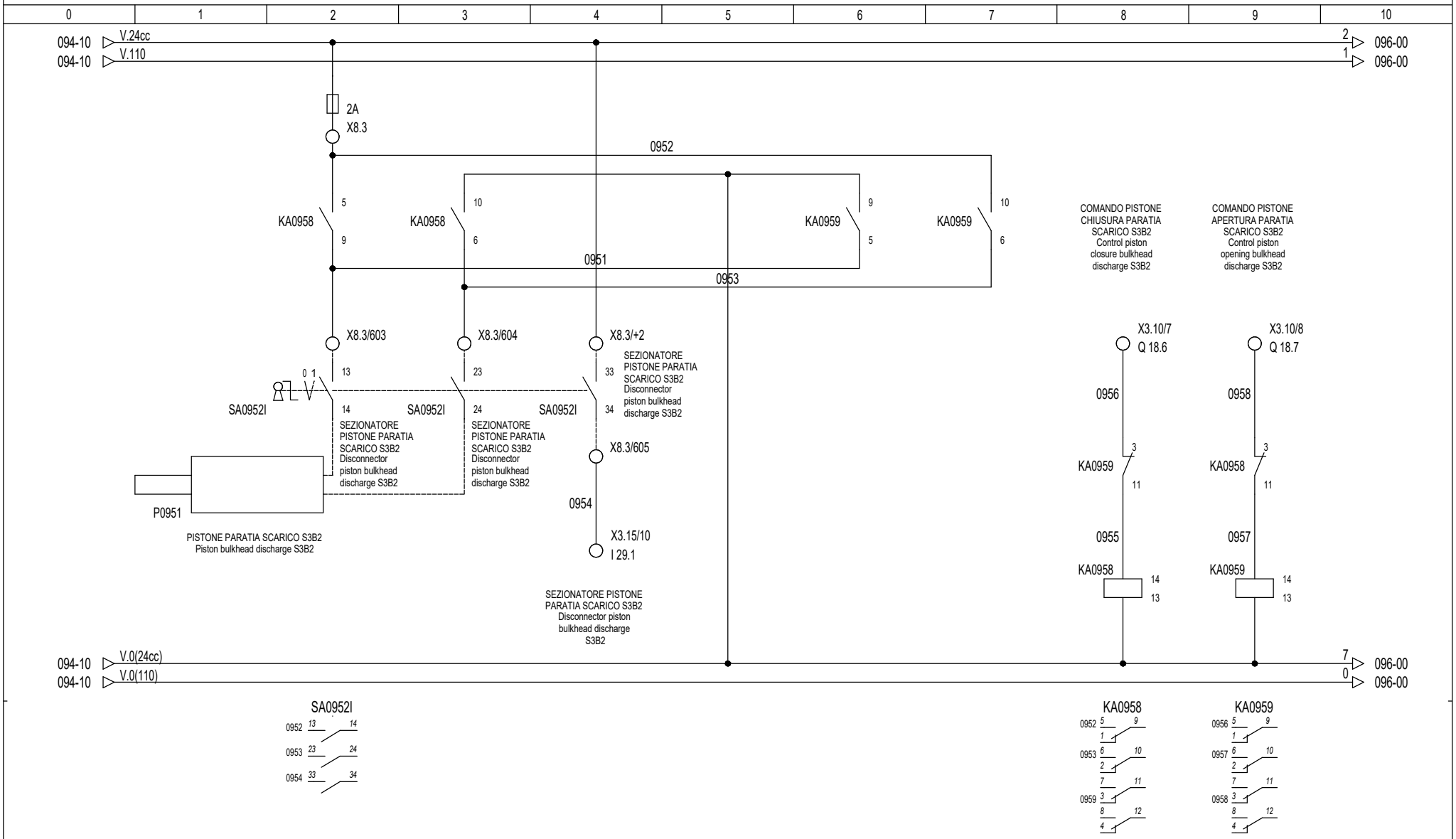

FAVA Impianti per pastifici	Questo disegno, di nostra proprieta', non puo' essere utilizzato per l'esecuzione dei lavori, ne riprodotto o ceduto a terzi senza alcuna nostra autorizzazione sotto le comminatorie di legge.	Disegnatore	S.G.	SCHEMA N °	PAGINA	DI FOGLI	SEGUE
		Revisione	0	270781	95	196	96
		Data	21/08/2017				

FOTOCELLULA
LIVELLO BASSO S4B2
Photocell low level
S4B2

SENSORE PARATIA
CHIUSA SCARICO S4B2
Sensor closed
bulkhead discharge
S4B2

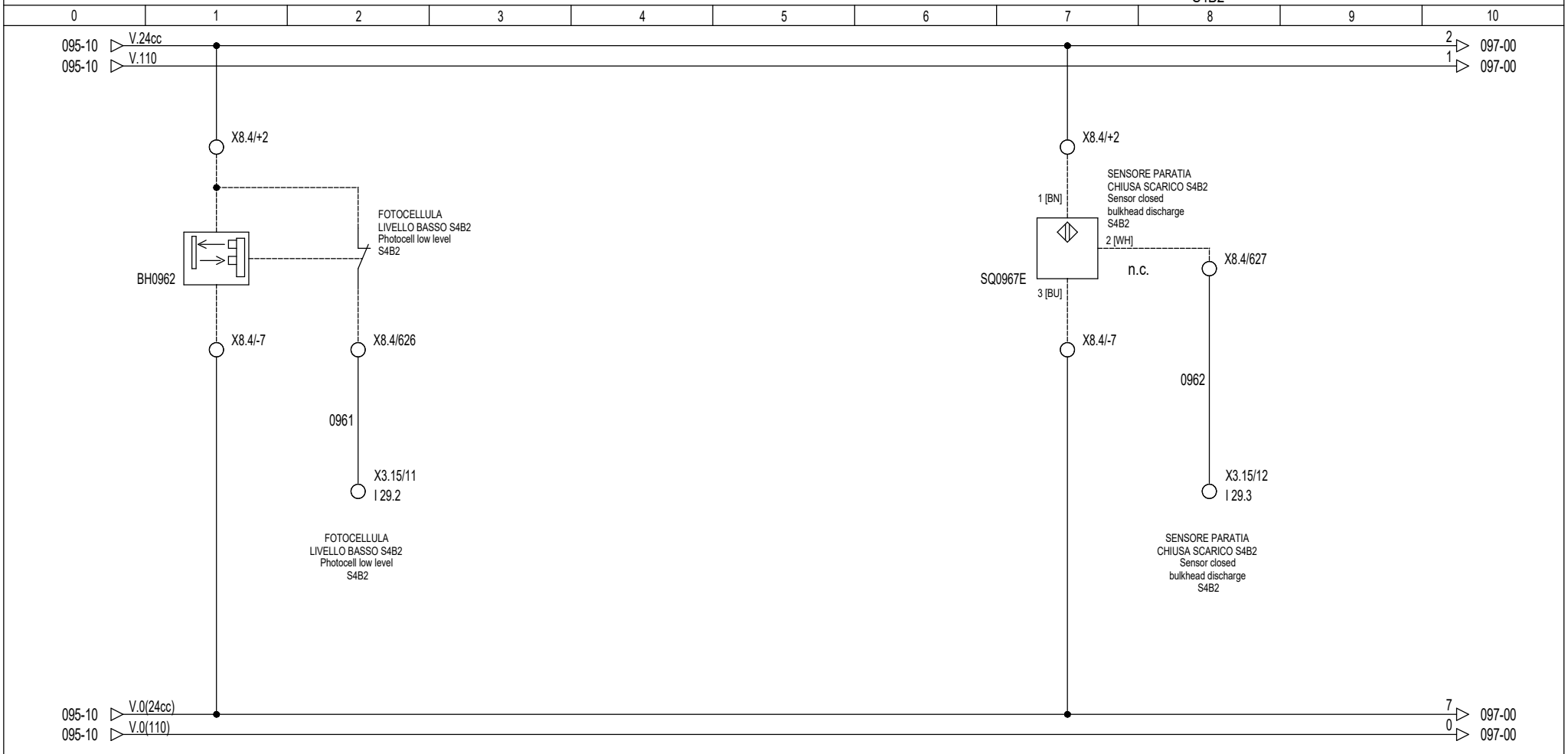

FAVA impianti per pastifici	Questo disegno, di nostra proprieta', non puo' essere utilizzato per l'esecuzione dei lavori, ne riprodotto o ceduto a terzi senza alcuna nostra autorizzazione sotto le comminatorie di legge.	Disegnatore	S.G.	SCHEMA N °	PAGINA	DI FOGLI	SEGUE
		Revisione	0	270781	96	196	97
		Data	21/08/2017				

PISTONE PARATIA SCARICO S4B2
Piston bulkhead discharge S4B2

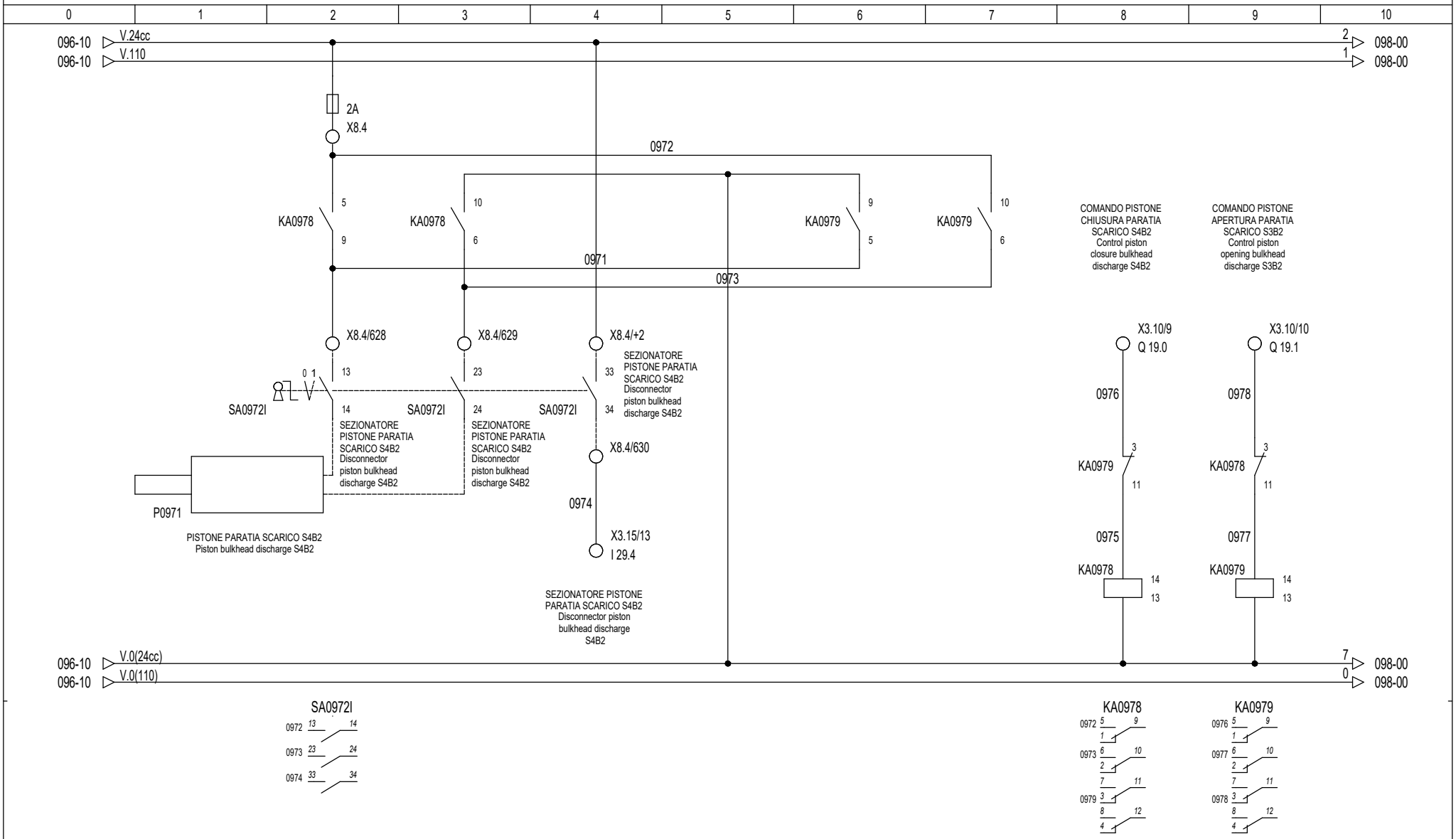

FAVA Impianti per pastifici	Questo disegno, di nostra proprieta', non puo' essere utilizzato per l'esecuzione dei lavori, ne riprodotto o ceduto a terzi senza alcuna nostra autorizzazione sotto le comminatorie di legge.	Disegnatore	S.G.	SCHEMA N °	PAGINA	DI FOGLI	SEGUE
		Revisione	0	270781	97	196	98
		Data	21/08/2017				

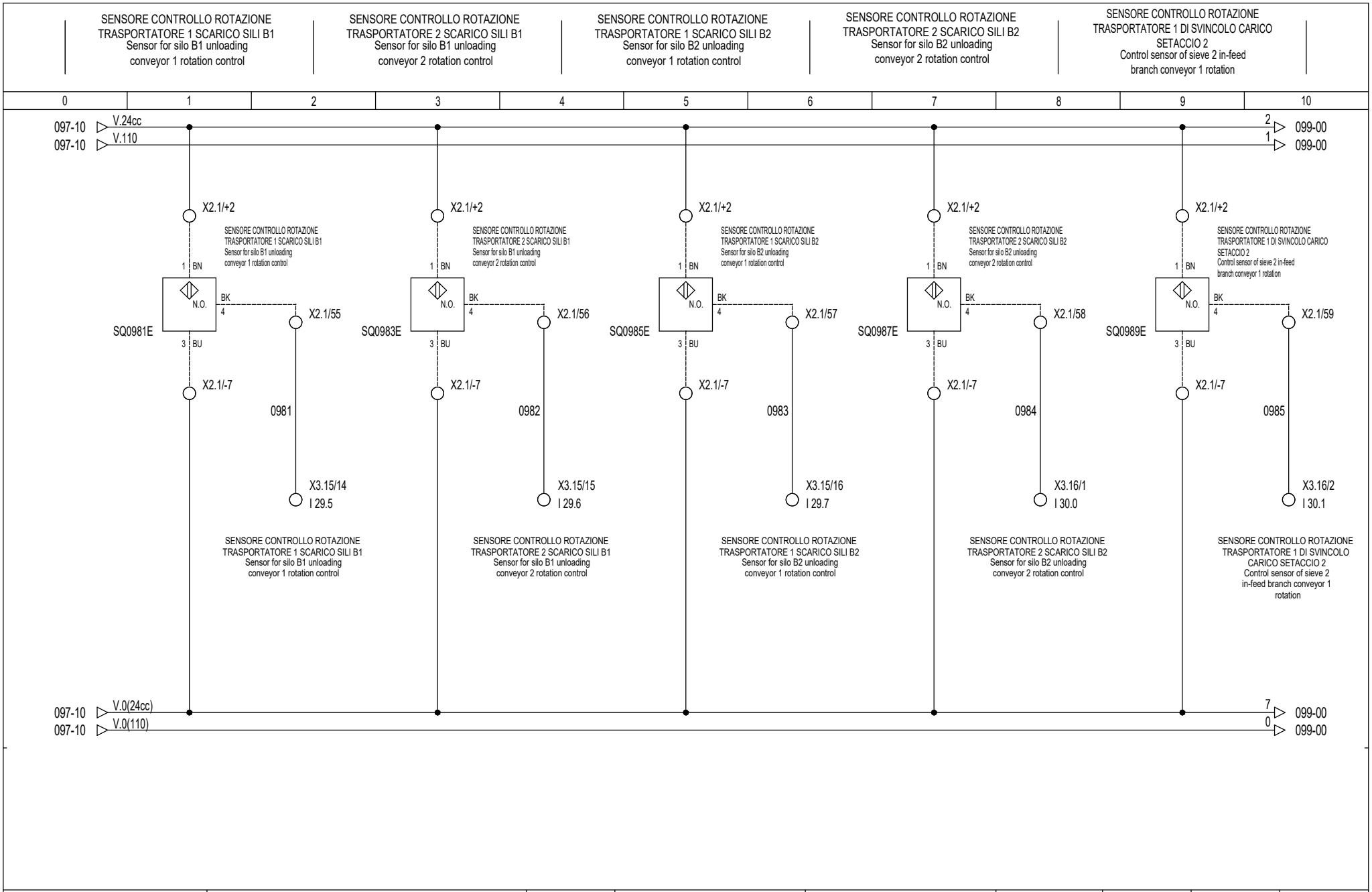

FAVA impianti per pastifici	Questo disegno, di nostra proprieta', non puo' essere utilizzato per l'esecuzione dei lavori, ne riprodotto o ceduto a terzi senza alcuna nostra autorizzazione sotto le comminatorie di legge.	Disegnatore	S.G.	SCHEMA N °	PAGINA	DI FOGLI	SEGUE
		Revisione	0	270781	98	196	99
		Data	21/08/2017				

SENSORE CONTROLLO ROTAZIONE
TRASPORTATORE 2 DI SVINCOLO CARICO
SETACCIO 1
Control sensor of sieve 1 in-feed
branch conveyor 2 rotation

SENSORE CONTROLLO ROTAZIONE
CARICO SCARTI
Sensor rotation control scrap
infeed

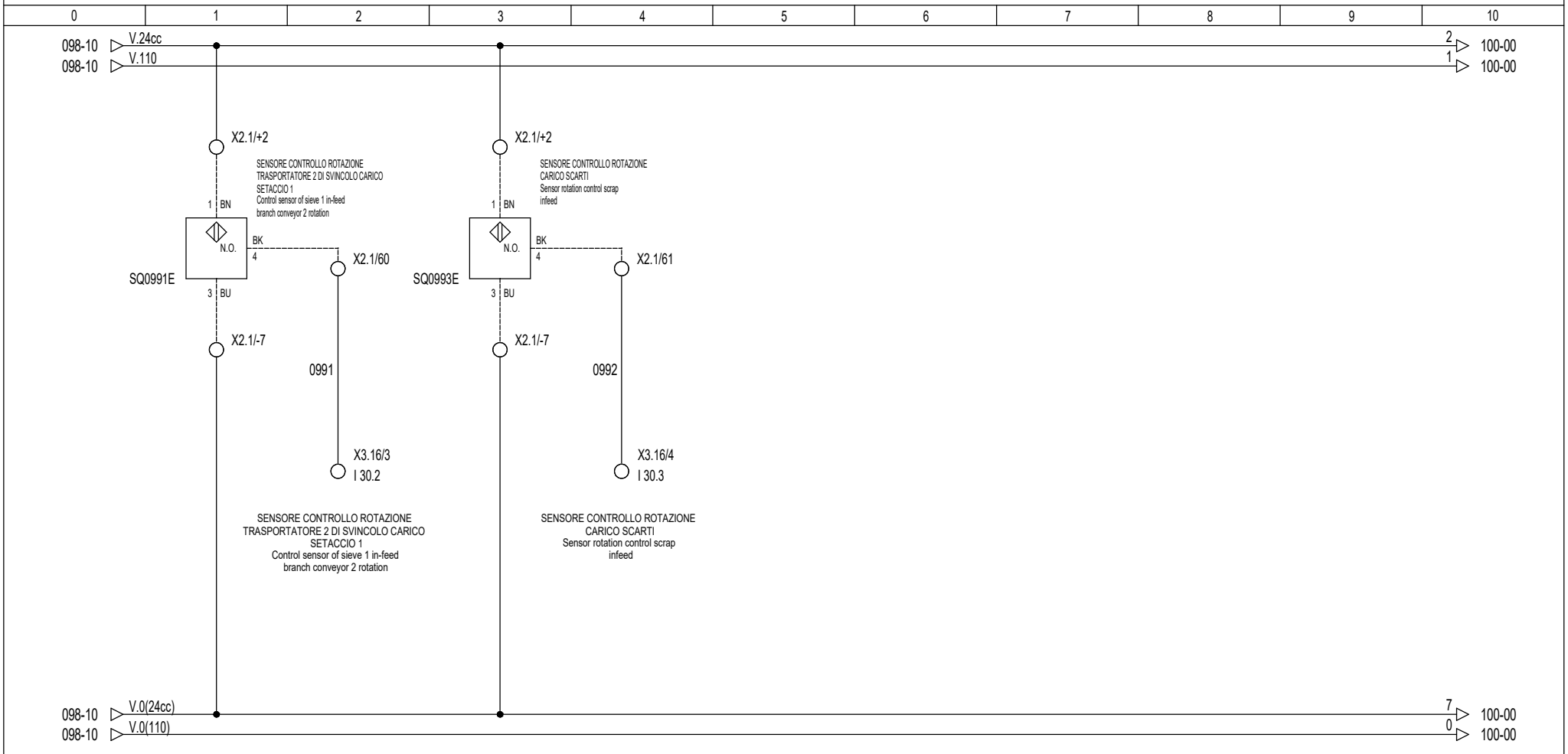

Questo disegno, di nostra proprieta', non puo' essere utilizzato per l'esecuzione dei lavori, ne riprodotto o ceduto a terzi senza alcuna nostra autorizzazione sotto le comminatorie di legge.

0	1	2	3	4	5	6	7	8	9	10

099-10 ▷ V.24cc 2 ▷ 101-00
099-10 ▷ V.110 1 ▷ 101-00

099-10 ▷ V.0(24cc) 7 ▷ 101-00
099-10 ▷ V.0(110) 0 ▷ 101-00

FAVA
impianti per pastifici

Questo disegno, di nostra proprieta', non puo' essere utilizzato per l'esecuzione dei lavori, ne riprodotto o ceduto a terzi senza alcuna nostra autorizzazione sotto le comminatorie di legge.

Disegnatore	S.G.
Revisione	0
Data	21/08/2017

SCHEMA N °	PAGINA	DI FOGLI	SEGUE
270781	100	196	101

0	1	2	3	4	5	6	7	8	9	10

100-10 ▷ V.24cc 2 ▷ 102-00
100-10 ▷ V.110 1 ▷ 102-00

100-10 ▷ V.0(24cc) 7 ▷ 102-00
100-10 ▷ V.0(110) 0 ▷ 102-00

FAVA
impianti per pastifici

Questo disegno, di nostra proprieta', non puo' essere utilizzato per l'esecuzione dei lavori, ne riprodotto o ceduto a terzi senza alcuna nostra autorizzazione sotto le comminatorie di legge.

Disegnatore	S.G.
Revisione	0
Data	21/08/2017

SCHEMA N °	PAGINA	DI FOGLI	SEGUE
270781	101	196	102

0	1	2	3	4	5	6	7	8	9	10

101-10 ▷ V.24cc 2 ▷ 103-00
101-10 ▷ V.110 1 ▷ 103-00

101-10 ▷ V.0(24cc) 7 ▷ 103-00
101-10 ▷ V.0(110) 0 ▷ 103-00

FAVA
Impianti per pastifici

Questo disegno, di nostra proprieta', non puo' essere utilizzato per l'esecuzione dei lavori, ne riprodotto o ceduto a terzi senza alcuna nostra autorizzazione sotto le comminatorie di legge.

Disegnatore	S.G.
Revisione	0
Data	21/08/2017

SCHEMA N °	PAGINA	DI FOGLI	SEGUE
270781	102	196	103

CONSENSO CHIAMATA
CONFEZIONATRICE 1
Packaging 1 consent

CONSENSO CHIAMATA
CONFEZIONATRICE 2
Packaging 2 consent

CONSENSO CHIAMATA
DA SCARICO SCARTI
Waste unloading call
consent

0 | 1 | 2 | 3 | 4 | 5 | 6 | 7 | 8 | 9 | 10

102-10 ▷ V.24cc — 2 ▷ 104-00
102-10 ▷ V.110 — 1 ▷ 104-00

X2.1/+2

CONSENSO CHIAMATA
CONFEZIONATRICE 1
Packaging 1 consent

X2.1/62

1031

X3.16/5
I 30.4

CONSENSO CHIAMATA
CONFEZIONATRICE 1
Packaging 1 consent

X2.1/+2

CONSENSO CHIAMATA
CONFEZIONATRICE 2
Packaging 2 consent

X2.1/63

1032

X3.16/6
I 30.5

CONSENSO CHIAMATA
CONFEZIONATRICE 2
Packaging 2 consent

X2.1/+2

CONSENSO CHIAMATA
DA SCARICO SCARTI
Waste unloading call
consent

X2.1/64

1033

X3.16/7
I 30.6

CONSENSO CHIAMATA
DA SCARICO SCARTI
Waste unloading call
consent

102-10 ▷ V.0(24cc) — 7 ▷ 104-00
102-10 ▷ V.0(110) — 0 ▷ 104-00

FAVA
Impianti per pastifici

Questo disegno, di nostra proprieta', non puo' essere utilizzato per l'esecuzione dei lavori, ne riprodotto o ceduto a terzi senza alcuna nostra autorizzazione sotto le comminatorie di legge.

Disegnatore	S.G.
Revisione	0
Data	21/08/2017

SCHEMA N °	PAGINA	DI FOGLI	SEGUE
270781	103	196	104

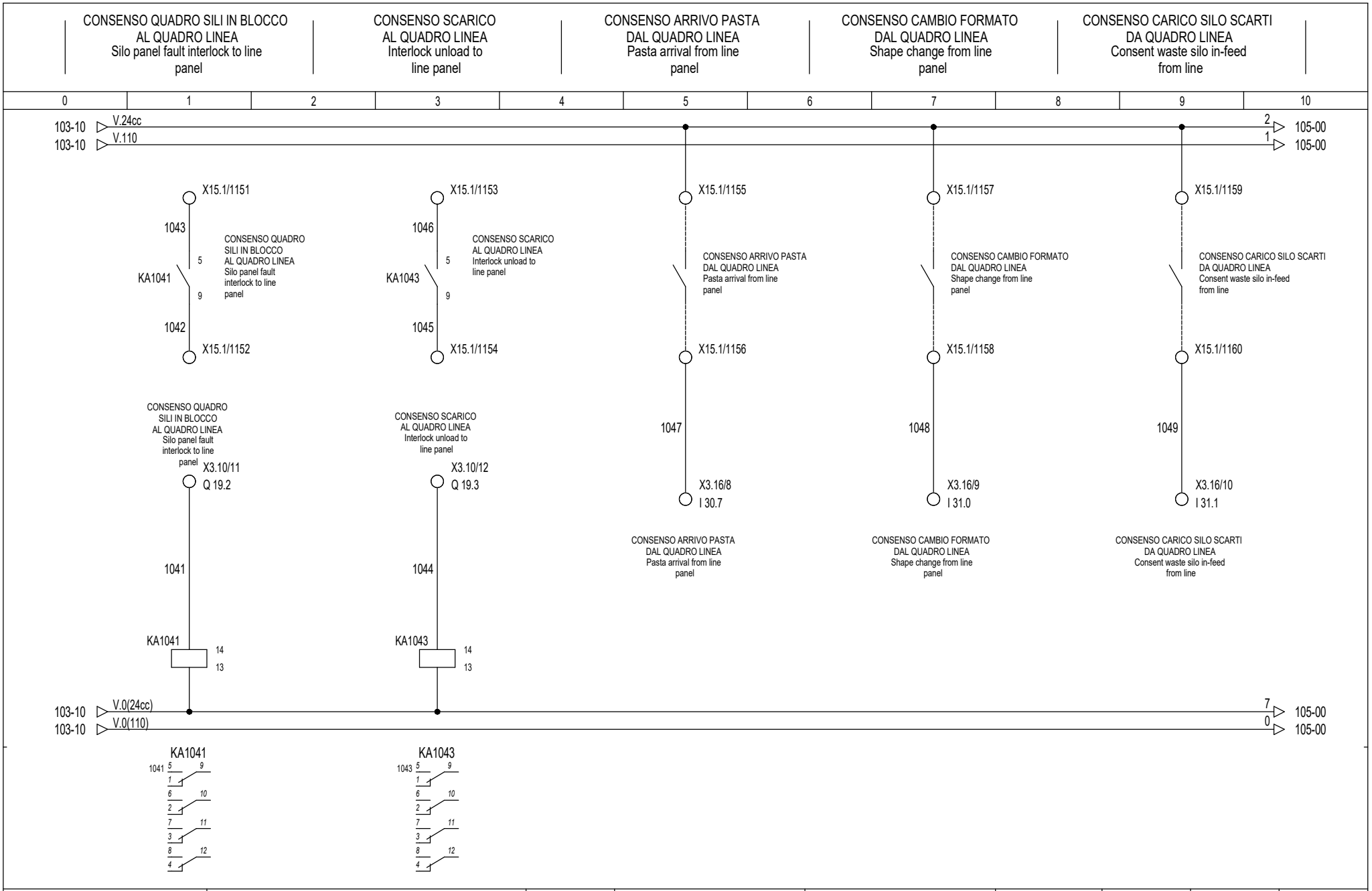

FAVA Impianti per pastifici	Questo disegno, di nostra proprieta', non puo' essere utilizzato per l'esecuzione dei lavori, ne riprodotto o ceduto a terzi senza alcuna nostra autorizzazione sotto le comminatorie di legge.	Disegnatore	S.G.	SCHEMA N °	PAGINA	DI FOGLI	SEGUE
		Revisione	0	270781	104	196	105
		Data	21/08/2017				

0	1	2	3	4	5	6	7	8	9	10

104-10 ▷ V.24cc 2 ▷ 106-00
104-10 ▷ V.110 1 ▷ 106-00

104-10 ▷ V.0(24cc) 7 ▷ 106-00
104-10 ▷ V.0(110) 0 ▷ 106-00

INVERTER COMANDO NASTRI SCARICO SILI BATTERIA 1 SU TRASPORTATORE 1
Drive inverter silos battery 1 unloading conveyers on conveyor 1

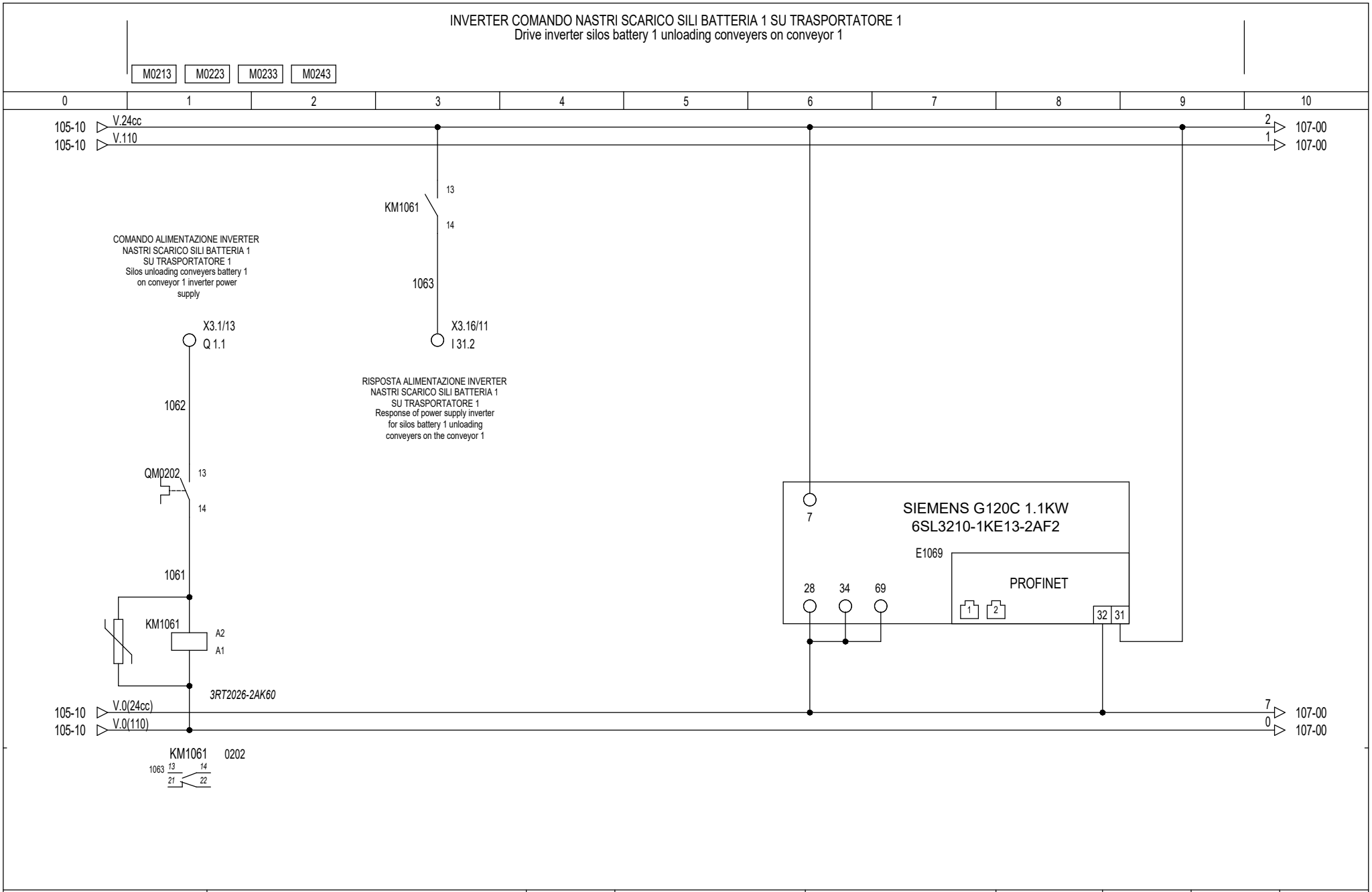

FAVA impianti per pastifici	Questo disegno, di nostra proprieta', non puo' essere utilizzato per l'esecuzione dei lavori, ne riprodotto o ceduto a terzi senza alcuna nostra autorizzazione sotto le comminatorie di legge.	Disegnatore	S.G.	SCHEMA N °	PAGINA	DI FOGLI	SEGUE
		Revisione	0	270781	106	196	107
		Data	21/08/2017				

INVERTER COMANDO NASTRI SCARICO SILI BATTERIA 1 SU TRASPORTATORE 2
Drive inverter silos battery 2 unloading conveyers on conveyor 1

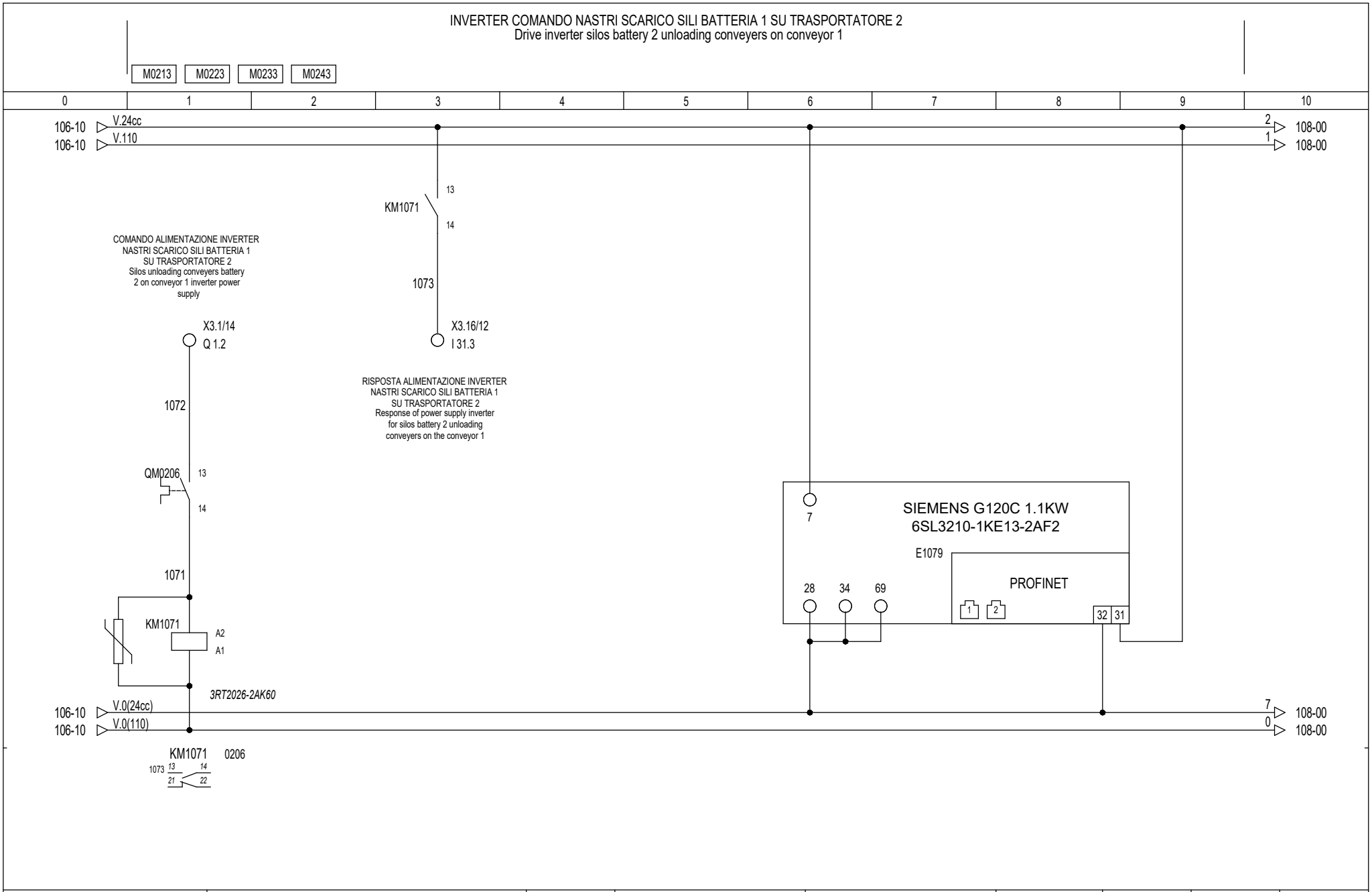

FAVA impianti per pastifici	Questo disegno, di nostra proprieta', non puo' essere utilizzato per l'esecuzione dei lavori, ne riprodotto o ceduto a terzi senza alcuna nostra autorizzazione sotto le comminatorie di legge.	Disegnatore	S.G.	SCHEMA N °	PAGINA	DI FOGLI	SEGUE
		Revisione	0	270781	107	196	108
		Data	21/08/2017				

COMANDO NASTRO SCARICO S1B1
Control discharge conveyor
S1B1

M0213

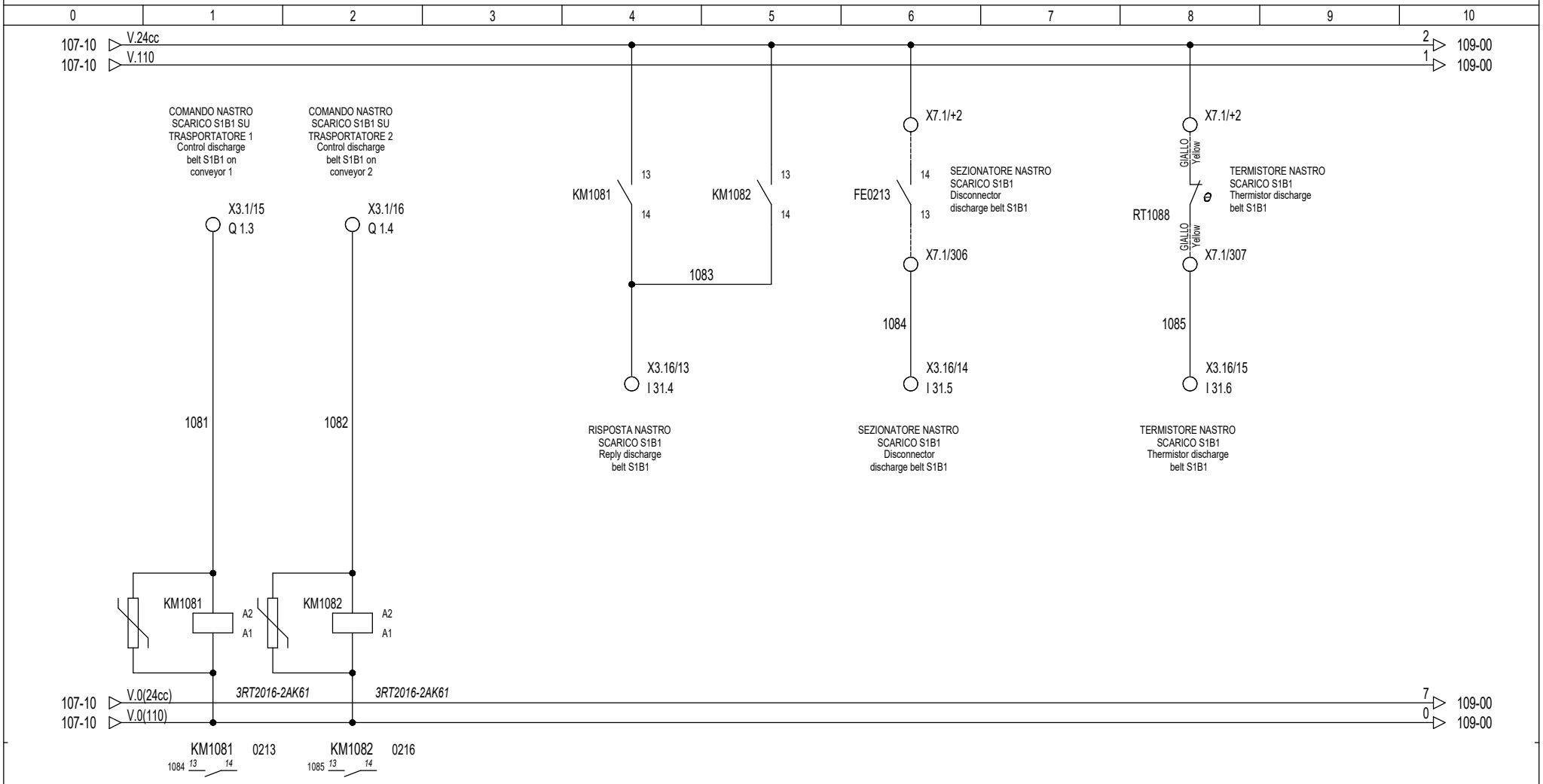

FAVA Impianti per pastifici	Questo disegno, di nostra proprieta', non puo' essere utilizzato per l'esecuzione dei lavori, ne riprodotto o ceduto a terzi senza alcuna nostra autorizzazione sotto le comminatorie di legge.	Disegnatore	S.G.	SCHEMA N °	PAGINA	DI FOGLI	SEGUE
		Revisione	0	270781	108	196	109
		Data	21/08/2017				

COMANDO NASTRO SCARICO S2B1
Control discharge conveyor
S2B1

M0223

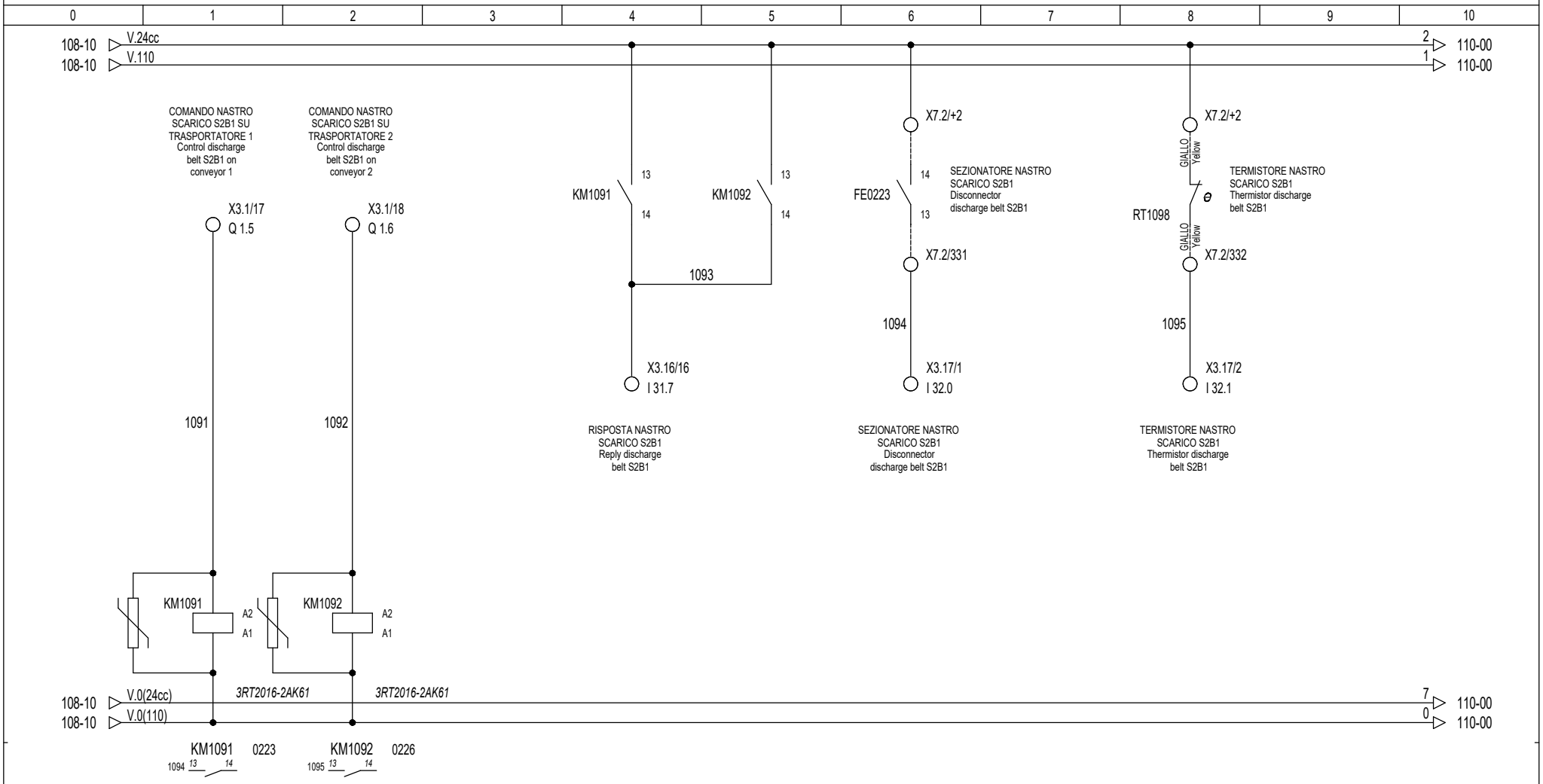

FAVA Impianti per pastifici	Questo disegno, di nostra proprieta', non puo' essere utilizzato per l'esecuzione dei lavori, ne riprodotto o ceduto a terzi senza alcuna nostra autorizzazione sotto le comminatorie di legge.	Disegnatore	S.G.	SCHEMA N °	PAGINA	DI FOGLI	SEGUE
		Revisione	0	270781	109	196	110
		Data	21/08/2017				

COMANDO NASTRO SCARICO S3B1
Control discharge conveyor
S3B1

M0233

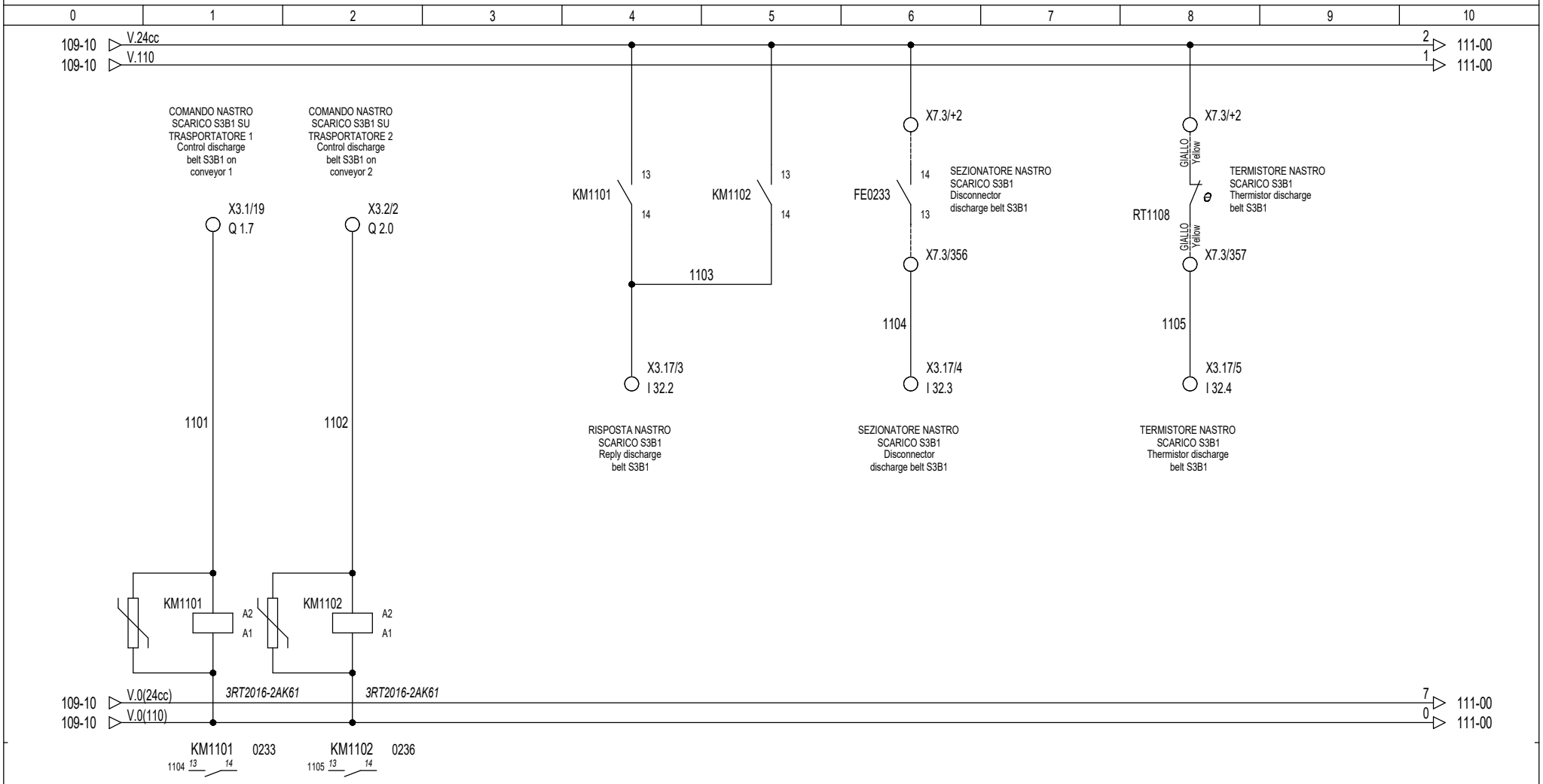

FAVA Impianti per pastifici	Questo disegno, di nostra proprieta', non puo' essere utilizzato per l'esecuzione dei lavori, ne riprodotto o ceduto a terzi senza alcuna nostra autorizzazione sotto le comminatorie di legge.	Disegnatore	S.G.	SCHEMA N °	PAGINA	DI FOGLI	SEGUE
		Revisione	0	270781	110	196	111
		Data	21/08/2017				

COMANDO NASTRO SCARICO S4B1
Control discharge conveyor
S4B1

M0243

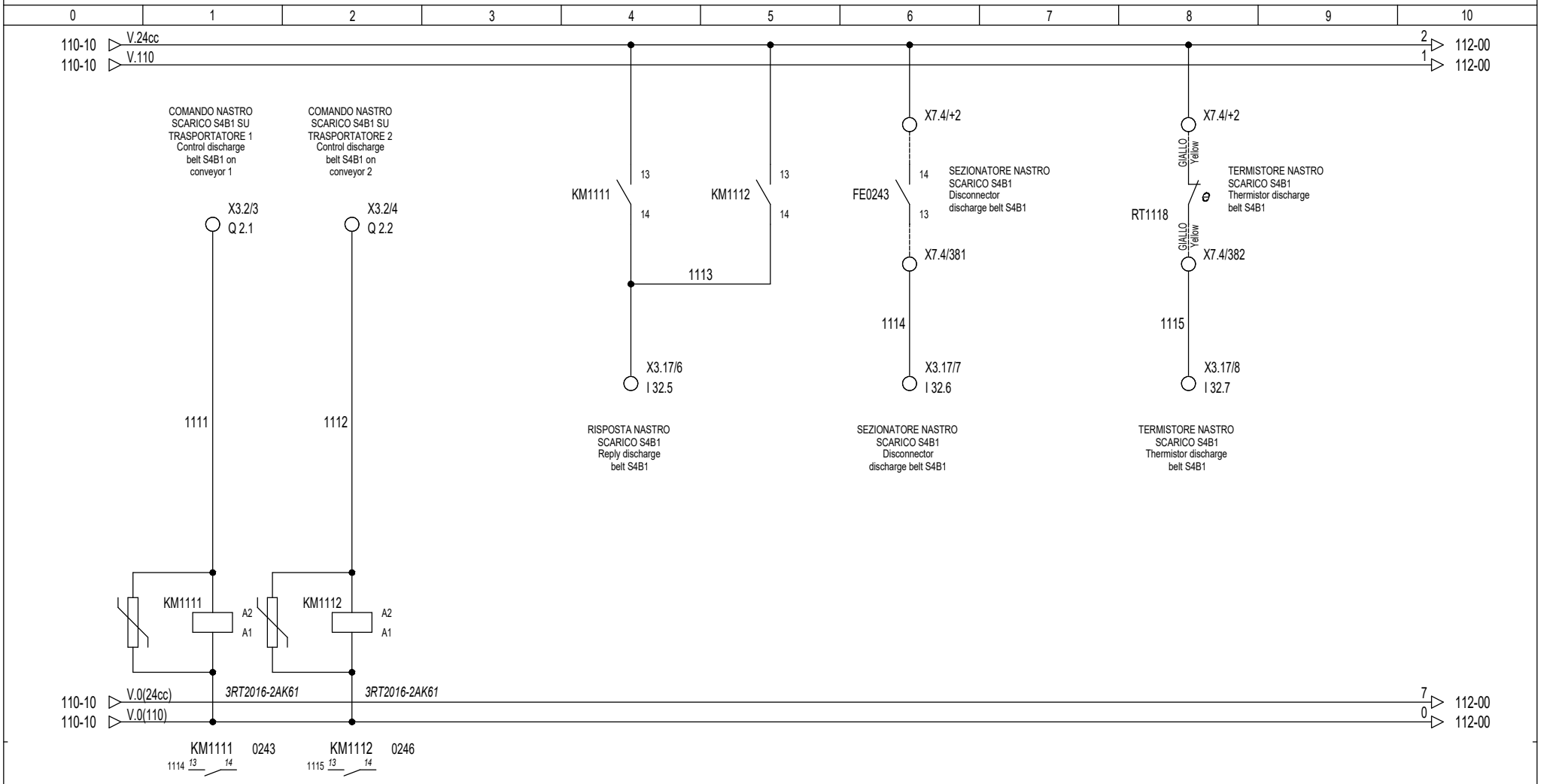

FAVA Impianti per pastifici	Questo disegno, di nostra proprieta', non puo' essere utilizzato per l'esecuzione dei lavori, ne riprodotto o ceduto a terzi senza alcuna nostra autorizzazione sotto le comminatorie di legge.	Disegnatore	S.G.	SCHEMA N °	PAGINA	DI FOGLI	SEGUE
		Revisione	0	270781	111	196	112
		Data	21/08/2017				

0	1	2	3	4	5	6	7	8	9	10

111-10 ▷ V.24cc 2 ▷ 113-00
111-10 ▷ V.110 1 ▷ 113-00

111-10 ▷ V.0(24cc) 7 ▷ 113-00
111-10 ▷ V.0(110) 0 ▷ 113-00

FAVA
impianti per pastifici

Questo disegno, di nostra proprieta', non puo' essere utilizzato per l'esecuzione dei lavori, ne riprodotto o ceduto a terzi senza alcuna nostra autorizzazione sotto le comminatorie di legge.

Disegnatore	S.G.
Revisione	0
Data	21/08/2017

SCHEMA N °	PAGINA	DI FOGLI	SEGUE
270781	112	196	113

INVERTER COMANDO NASTRI SCARICO SILI BATTERIA 2 SU TRASPORTATORE 1
Drive inverter silos battery 2 unloading conveyers on conveyor 1

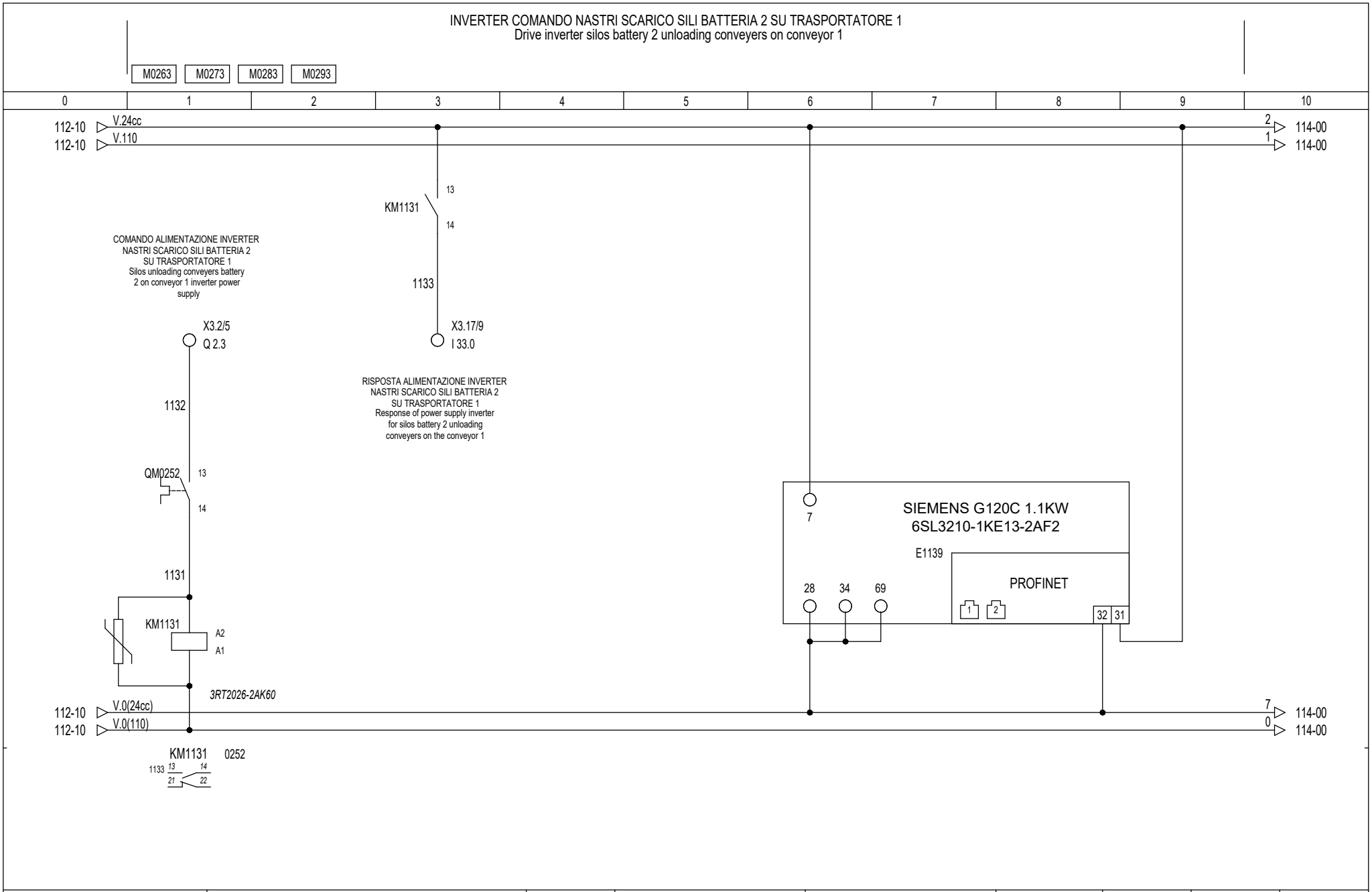

FAVA impianti per pastifici	Questo disegno, di nostra proprieta', non puo' essere utilizzato per l'esecuzione dei lavori, ne riprodotto o ceduto a terzi senza alcuna nostra autorizzazione sotto le comminatorie di legge.	Disegnatore	S.G.	SCHEMA N °	PAGINA	DI FOGLI	SEGUE
		Revisione	0	270781	113	196	114
		Data	21/08/2017				

INVERTER COMANDO NASTRI SCARICO SILI BATTERIA 2 SU TRASPORTATORE 2
Drive inverter silos battery 2 unloading conveyers on conveyor 2

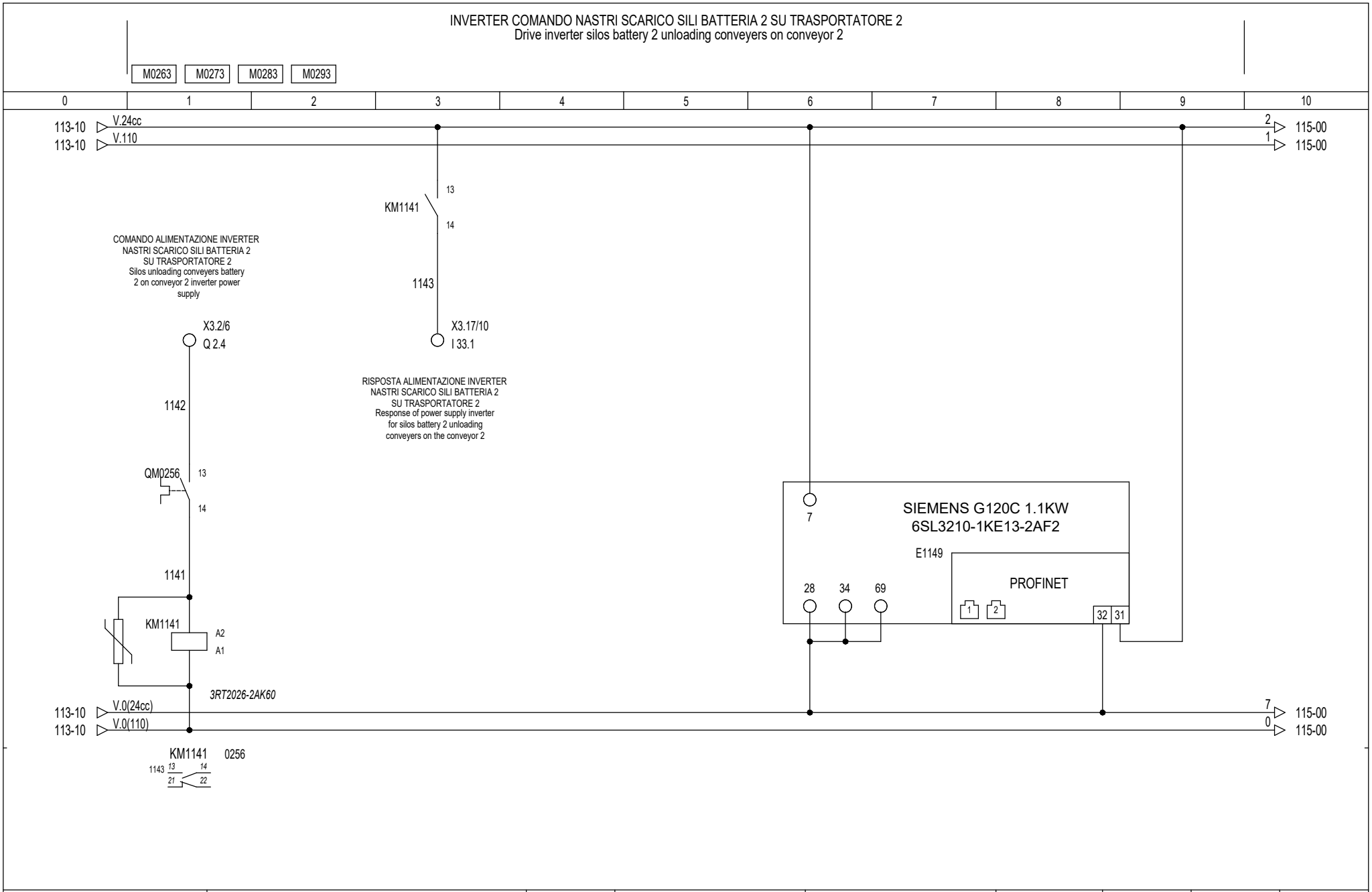

FAVA impianti per pastifici	Questo disegno, di nostra proprieta', non puo' essere utilizzato per l'esecuzione dei lavori, ne riprodotto o ceduto a terzi senza alcuna nostra autorizzazione sotto le comminatorie di legge.	Disegnatore	S.G.	SCHEMA N °	PAGINA	DI FOGLI	SEGUE
		Revisione	0	270781	114	196	115
		Data	21/08/2017				

COMANDO NASTRO SCARICO S1B2
Control discharge conveyor
S1B2

M0263

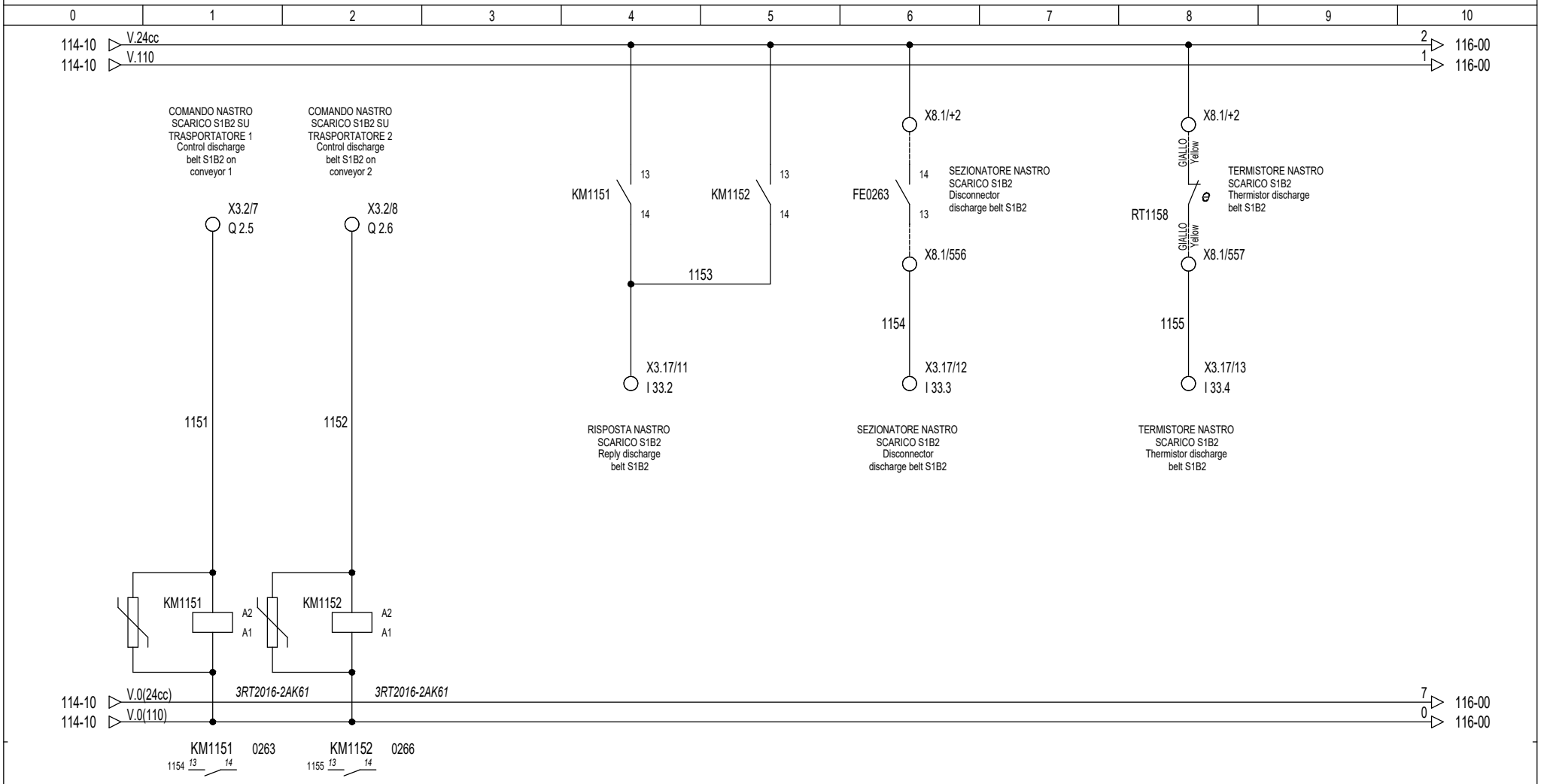

FAVA Impianti per pastifici	Questo disegno, di nostra proprieta', non puo' essere utilizzato per l'esecuzione dei lavori, ne riprodotto o ceduto a terzi senza alcuna nostra autorizzazione sotto le comminatorie di legge.	Disegnatore	S.G.	SCHEMA N °	PAGINA	DI FOGLI	SEGUE
		Revisione	0	270781	115	196	116
		Data	21/08/2017				

COMANDO NASTRO SCARICO S2B2
Control discharge conveyor
S2B2

M0273

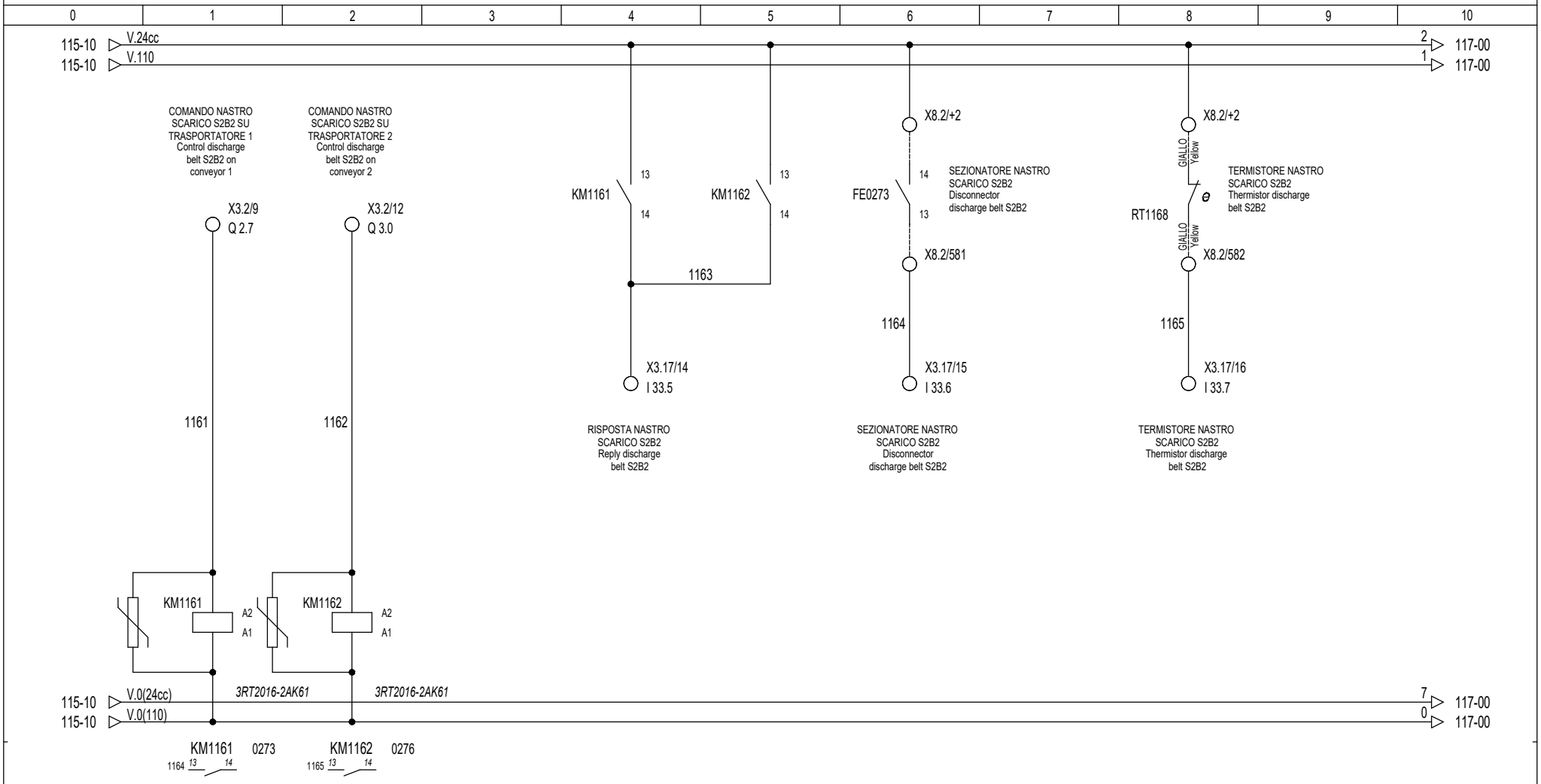

FAVA Impianti per pastifici	Questo disegno, di nostra proprieta', non puo' essere utilizzato per l'esecuzione dei lavori, ne riprodotto o ceduto a terzi senza alcuna nostra autorizzazione sotto le comminatorie di legge.	Disegnatore	S.G.	SCHEMA N °	PAGINA	DI FOGLI	SEGUE
		Revisione	0	270781	116	196	117
		Data	21/08/2017				

COMANDO NASTRO SCARICO S3B2
Control discharge conveyor
S3B2

M0283

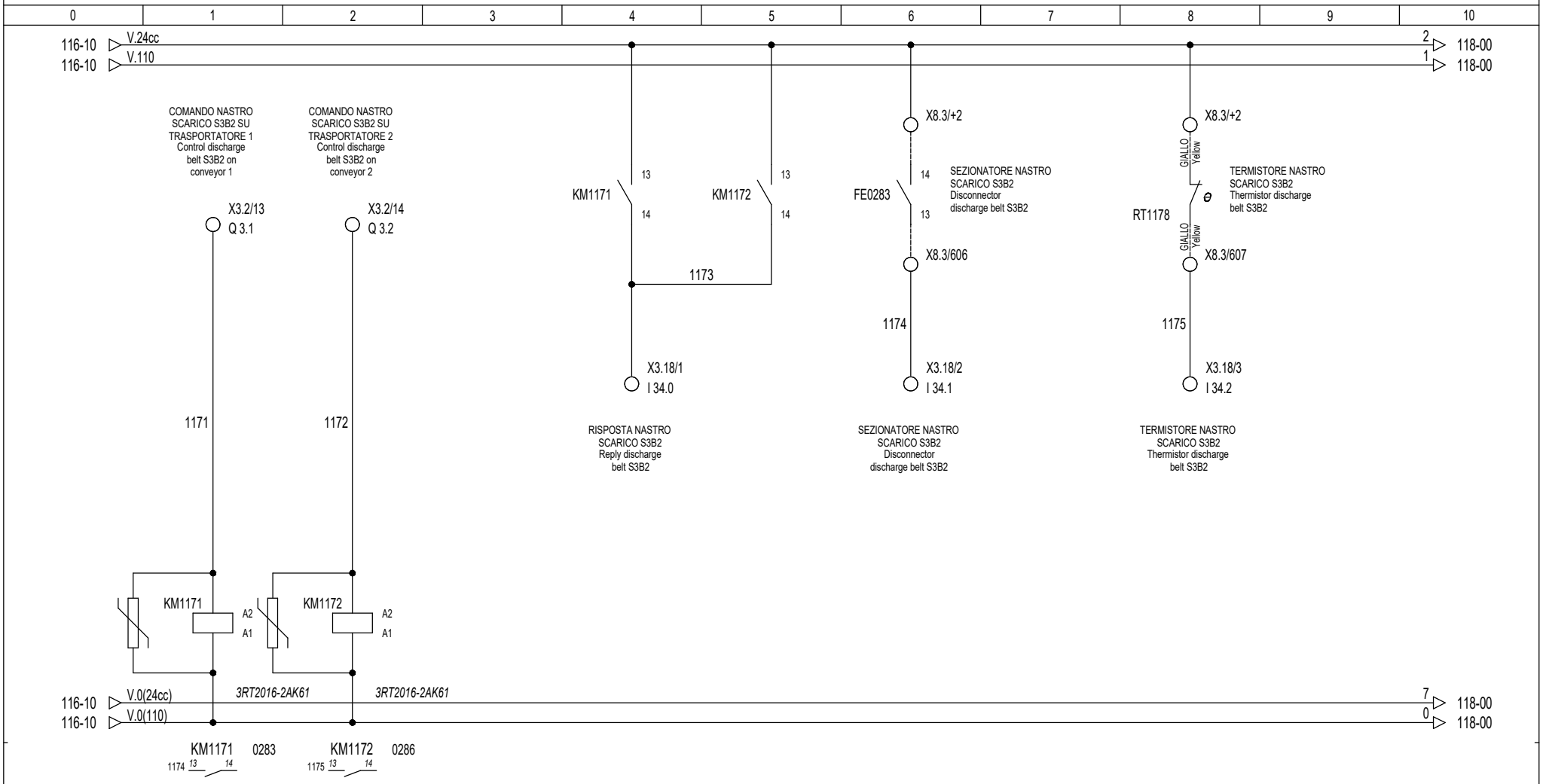

FAVA Impianti per pastifici	Questo disegno, di nostra proprieta', non puo' essere utilizzato per l'esecuzione dei lavori, ne riprodotto o ceduto a terzi senza alcuna nostra autorizzazione sotto le comminatorie di legge.	Disegnatore	S.G.	SCHEMA N °	PAGINA	DI FOGLI	SEGUE
		Revisione	0	270781	117	196	118
		Data	21/08/2017				

COMANDO NASTRO SCARICO S4B2
Control discharge conveyor
S4B2

M0293

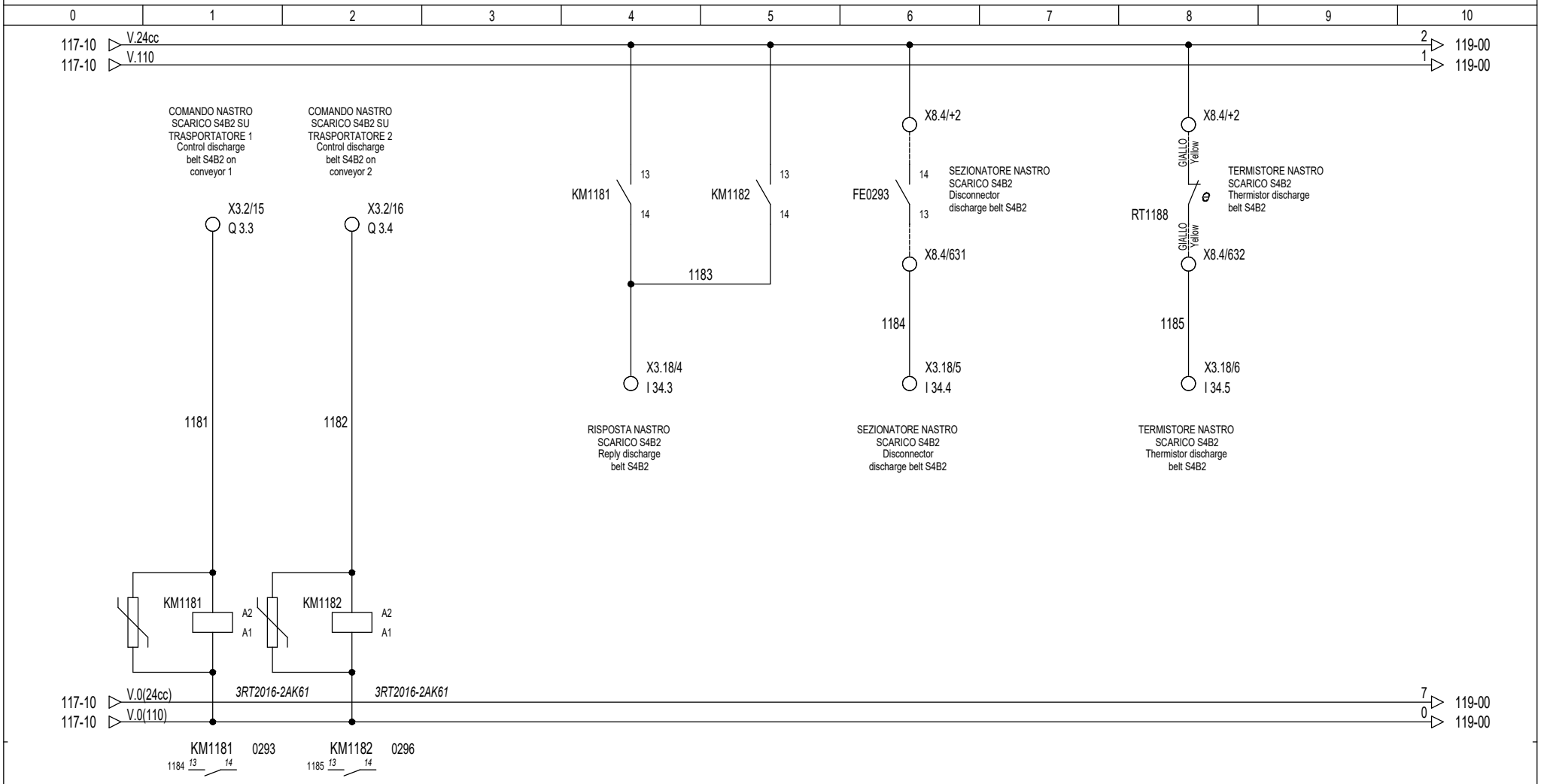

FAVA Impianti per pastifici	Questo disegno, di nostra proprieta', non puo' essere utilizzato per l'esecuzione dei lavori, ne riprodotto o ceduto a terzi senza alcuna nostra autorizzazione sotto le comminatorie di legge.	Disegnatore	S.G.	SCHEMA N °	PAGINA	DI FOGLI	SEGUE
		Revisione	0	270781	118	196	119
		Data	21/08/2017				

0	1	2	3	4	5	6	7	8	9	10

118-10 ▷ V.24cc 2 ▷ 120-00
118-10 ▷ V.110 1 ▷ 120-00

118-10 ▷ V.0(24cc) 7 ▷ 120-00
118-10 ▷ V.0(110) 0 ▷ 120-00

Questo disegno, di nostra proprieta', non puo' essere utilizzato per l'esecuzione dei lavori, ne riprodotto o ceduto a terzi senza alcuna nostra autorizzazione sotto le comminatorie di legge.

COMANDO TRASPORTATORE 1 SCARICO SILI B1
Control silos b1 out-feed conveyor 1

M0302

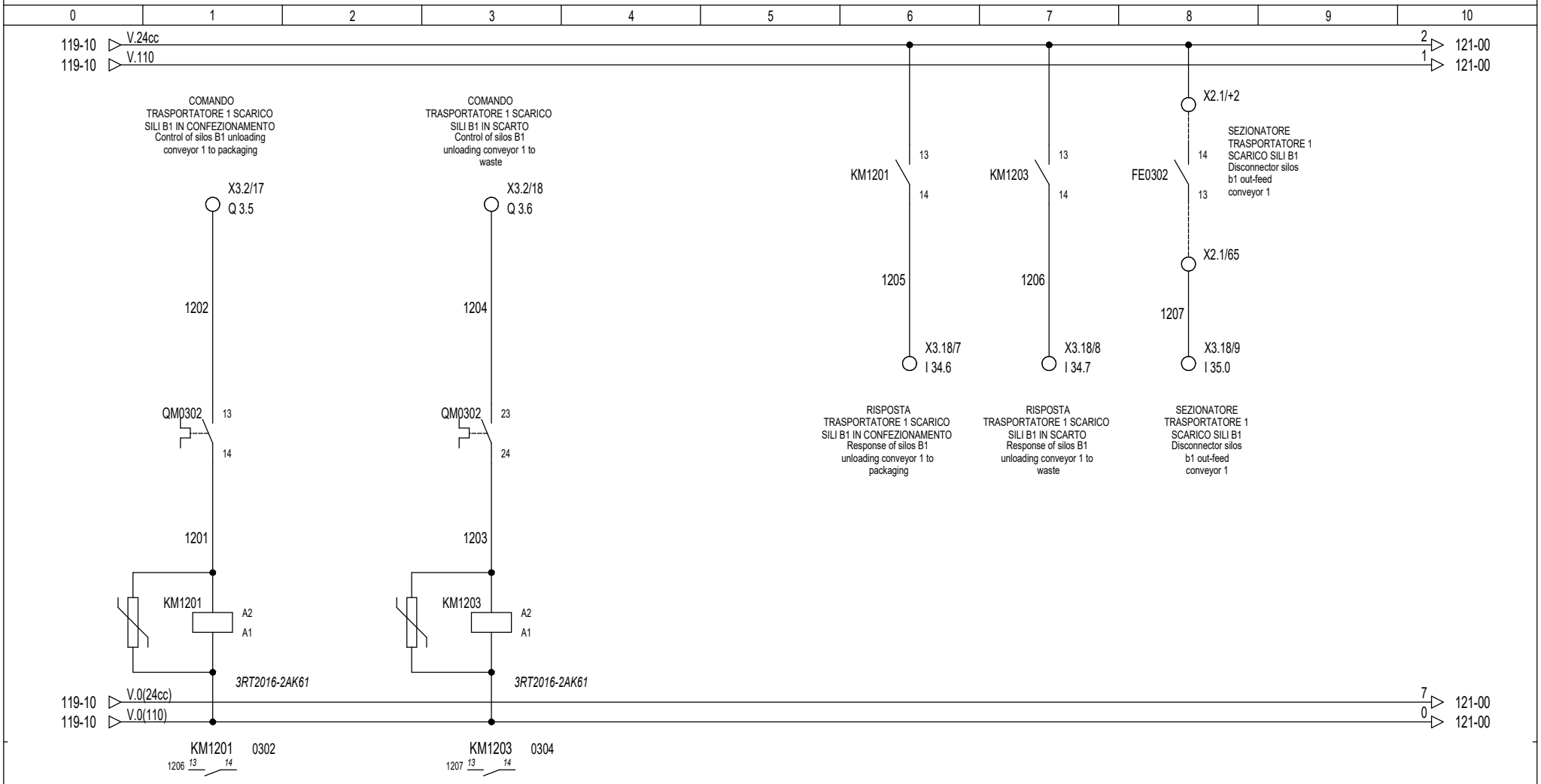

FAVA impianti per pastifici	Questo disegno, di nostra proprieta', non puo' essere utilizzato per l'esecuzione dei lavori, ne riprodotto o ceduto a terzi senza alcuna nostra autorizzazione sotto le comminatorie di legge.	Disegnatore	S.G.	SCHEMA N °	PAGINA	DI FOGLI	SEGUE
		Revisione	0	270781	120	196	121
		Data	21/08/2017				

0	1	2	3	4	5	6	7	8	9	10

120-10 ▷ V.24cc 2 ▷ 122-00
120-10 ▷ V.110 1 ▷ 122-00

120-10 ▷ V.0(24cc) 7 ▷ 122-00
120-10 ▷ V.0(110) 0 ▷ 122-00

FAVA
impianti per pastifici

Questo disegno, di nostra proprieta', non puo' essere utilizzato per l'esecuzione dei lavori, ne riprodotto o ceduto a terzi senza alcuna nostra autorizzazione sotto le comminatorie di legge.

Disegnatore	S.G.
Revisione	0
Data	21/08/2017

SCHEMA N °	PAGINA	DI FOGLI	SEGUE
270781	121	196	122

COMANDO TRASPORTATORE 2 SCARICO SILI B1
Control silos b1 out-feed conveyor 2

M0312

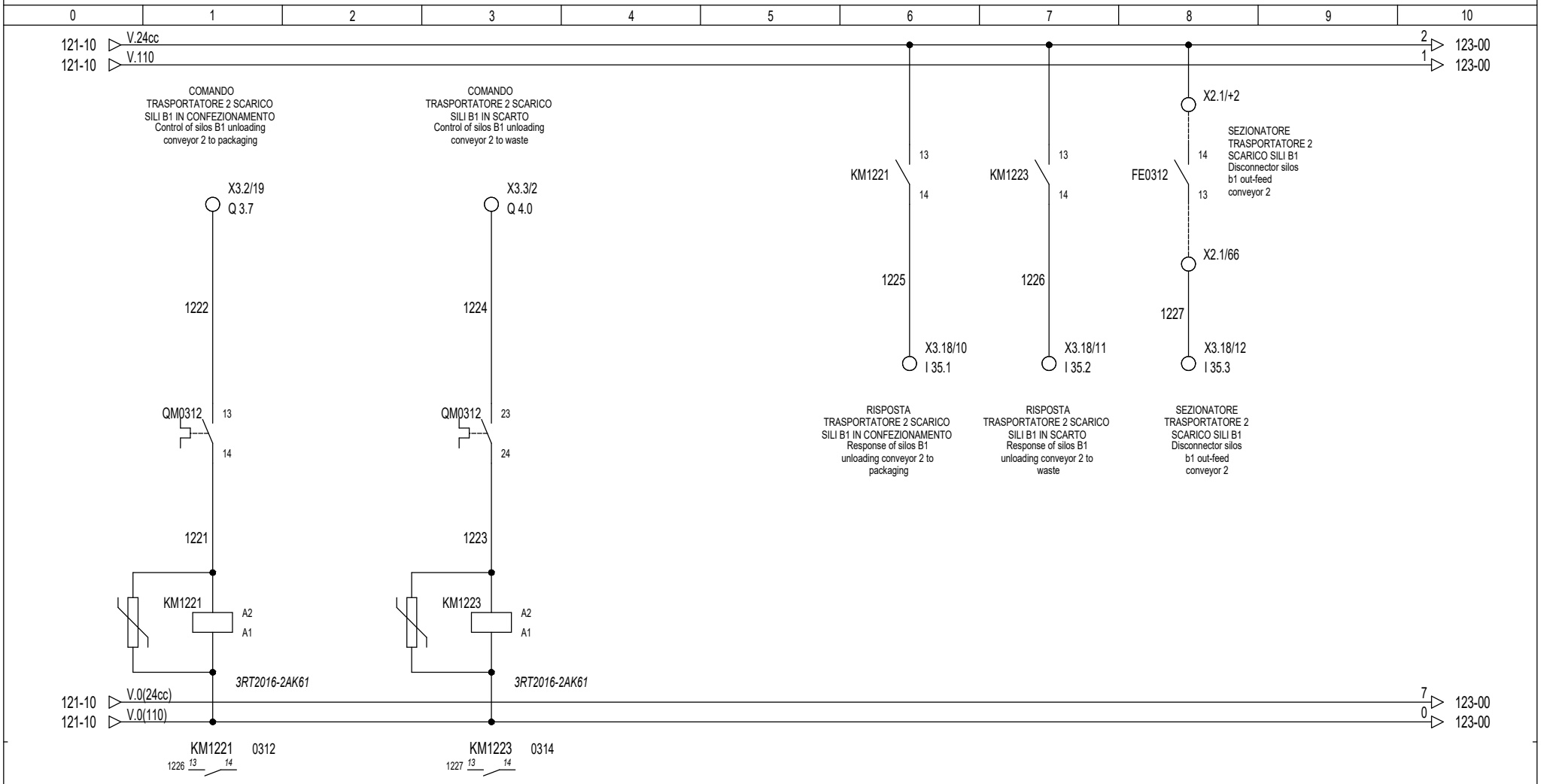

FAVA impianti per pastifici	Questo disegno, di nostra proprieta', non puo' essere utilizzato per l'esecuzione dei lavori, ne riprodotto o ceduto a terzi senza alcuna nostra autorizzazione sotto le comminatorie di legge.	Disegnatore	S.G.	SCHEMA N °	PAGINA	DI FOGLI	SEGUE
		Revisione	0	270781	122	196	123
		Data	21/08/2017				

0	1	2	3	4	5	6	7	8	9	10

122-10 ▷ V.24cc 2 ▷ 124-00
122-10 ▷ V.110 1 ▷ 124-00

122-10 ▷ V.0(24cc) 7 ▷ 124-00
122-10 ▷ V.0(110) 0 ▷ 124-00

FAVA
impianti per pastifici

Questo disegno, di nostra proprieta', non puo' essere utilizzato per l'esecuzione dei lavori, ne riprodotto o ceduto a terzi senza alcuna nostra autorizzazione sotto le comminatorie di legge.

Disegnatore	S.G.
Revisione	0
Data	21/08/2017

SCHEMA N °	PAGINA	DI FOGLI	SEGUE
270781	123	196	124

COMANDO TRASPORTATORE 1 SCARICO SILI B2
Control silos B2 out-feed conveyor 1

M0322

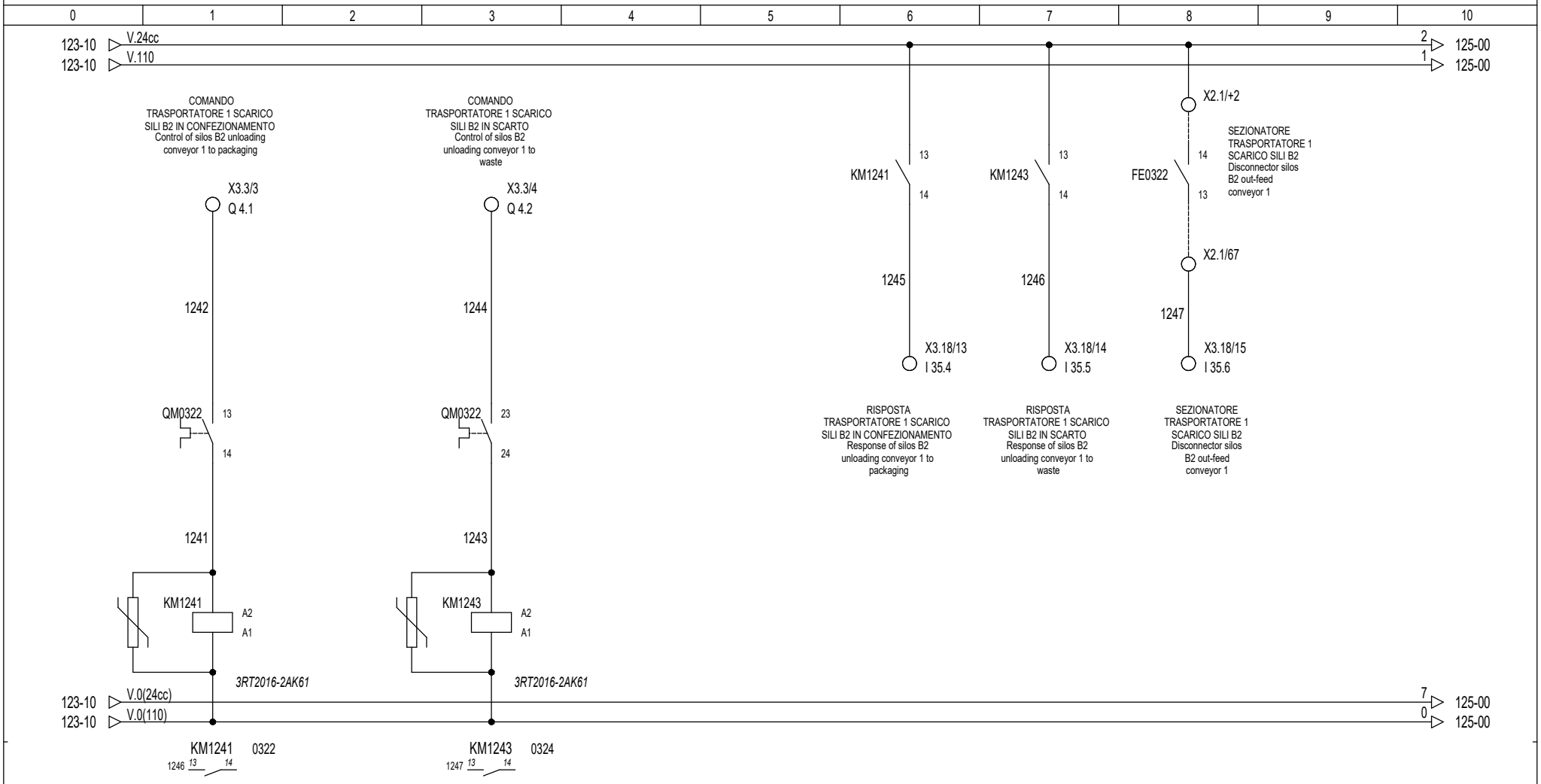

FAVA Impianti per pastifici	Questo disegno, di nostra proprieta', non puo' essere utilizzato per l'esecuzione dei lavori, ne riprodotto o ceduto a terzi senza alcuna nostra autorizzazione sotto le comminatorie di legge.	Disegnatore	S.G.	SCHEMA N °	PAGINA	DI FOGLI	SEGUE
		Revisione	0	270781	124	196	125
		Data	21/08/2017				

0	1	2	3	4	5	6	7	8	9	10

124-10 ▷ V.24cc 2 ▷ 126-00
124-10 ▷ V.110 1 ▷ 126-00

124-10 ▷ V.0(24cc) 7 ▷ 126-00
124-10 ▷ V.0(110) 0 ▷ 126-00

FAVA
impianti per pastifici

Questo disegno, di nostra proprieta', non puo' essere utilizzato per l'esecuzione dei lavori, ne riprodotto o ceduto a terzi senza alcuna nostra autorizzazione sotto le comminatorie di legge.

Disegnatore	S.G.
Revisione	0
Data	21/08/2017

SCHEMA N °	PAGINA	DI FOGLI	SEGUE
270781	125	196	126

COMANDO TRASPORTATORE 2 SCARICO SILI B2
Control silos B2 out-feed conveyor 2

M0332

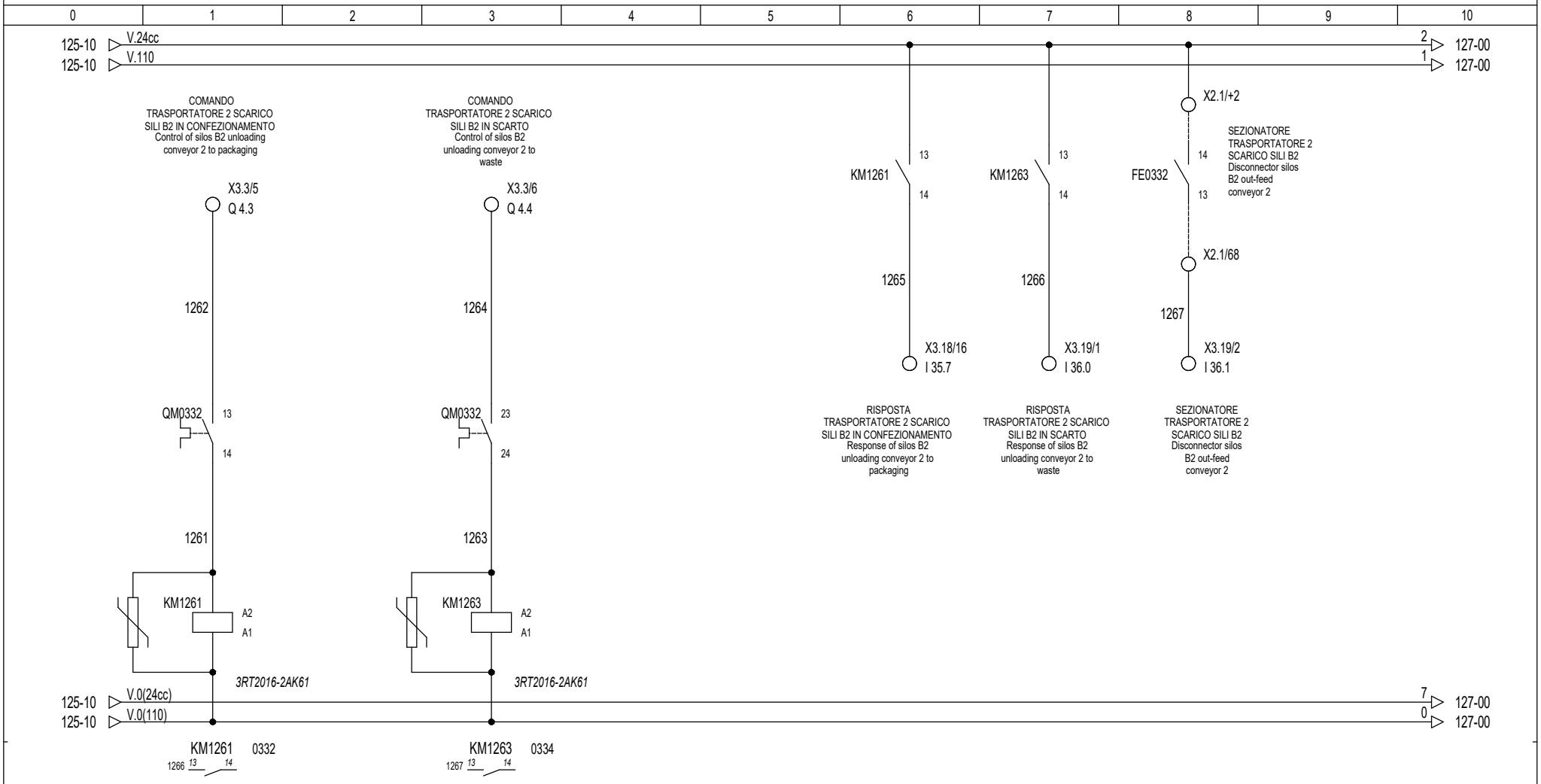

FAVA Impianti per pastifici	Questo disegno, di nostra proprieta', non puo' essere utilizzato per l'esecuzione dei lavori, ne riprodotto o ceduto a terzi senza alcuna nostra autorizzazione sotto le comminatorie di legge.	Disegnatore	S.G.	SCHEMA N °	PAGINA	DI FOGLI	SEGUE
		Revisione	0	270781	126	196	127
		Data	21/08/2017				

0	1	2	3	4	5	6	7	8	9	10

126-10 ▷ V.24cc 2 ▷ 128-00
126-10 ▷ V.110 1 ▷ 128-00

126-10 ▷ V.0(24cc) 7 ▷ 128-00
126-10 ▷ V.0(110) 0 ▷ 128-00

COMANDO TRASPORTATORE 1 DI SVINCOLO CARICO SETACCIO 2
Drive of sieve 2 in-feed branch conveyor 1

M0342

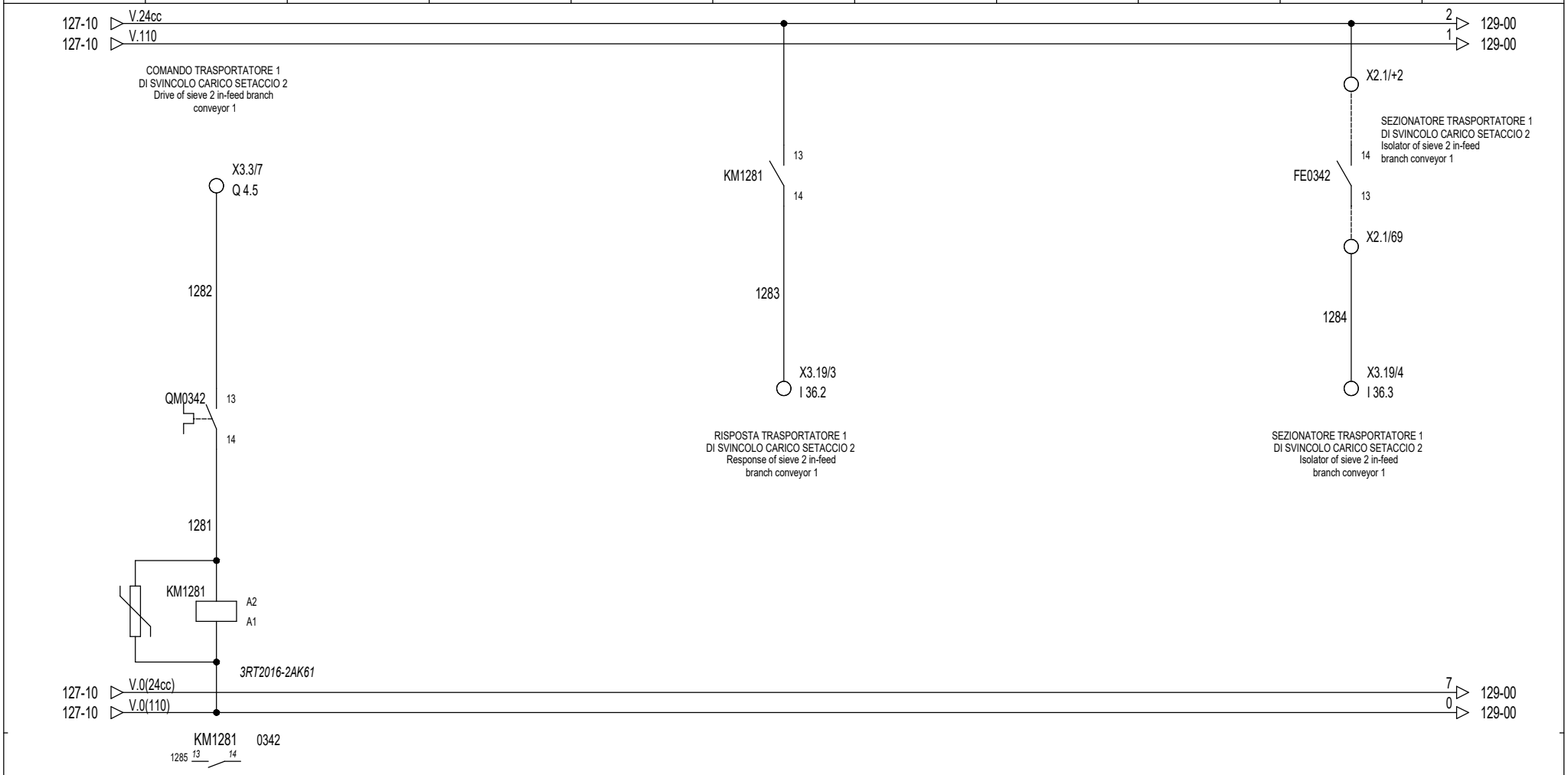

FAVA impianti per pastifici	Questo disegno, di nostra proprieta', non puo' essere utilizzato per l'esecuzione dei lavori, ne riprodotto o ceduto a terzi senza alcuna nostra autorizzazione sotto le comminatorie di legge.	Disegnatore	S.G.	SCHEMA N °	PAGINA	DI FOGLI	SEGUE
		Revisione	0	270781	128	196	129
		Data	21/08/2017				

COMANDO TRASPORTATORE 2 DI SVINCOLO CARICO SETACCIO 1
Drive of sieve 1 in-feed branch conveyor 2

M0345

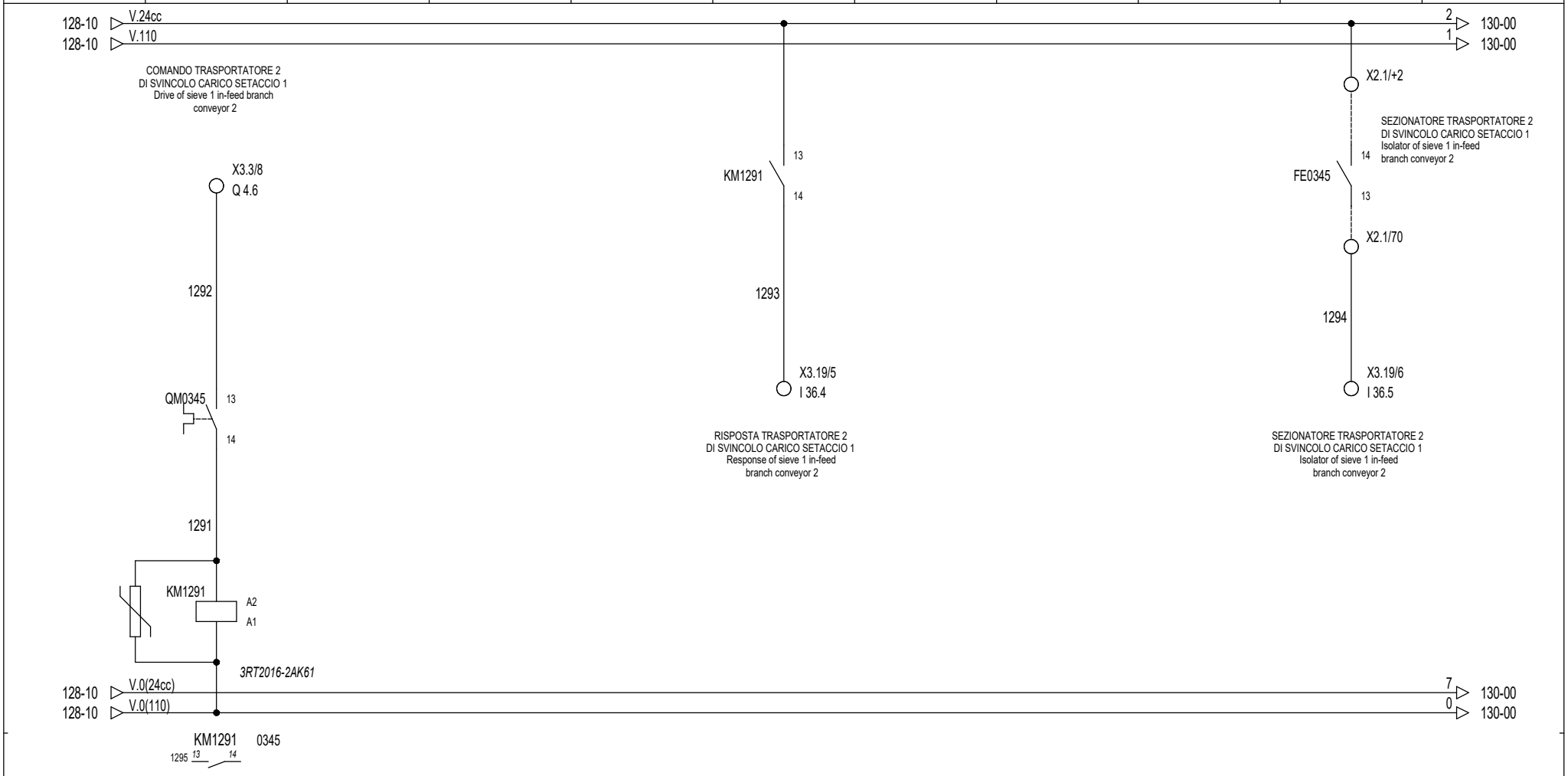

FAVA impianti per pastifici	Questo disegno, di nostra proprieta', non puo' essere utilizzato per l'esecuzione dei lavori, ne riprodotto o ceduto a terzi senza alcuna nostra autorizzazione sotto le comminatorie di legge.	Disegnatore	S.G.	SCHEMA N °	PAGINA	DI FOGLI	SEGUE
		Revisione	0	270781	129	196	130
		Data	21/08/2017				

COMANDO TRASPORTATORE CARICO SCARTI
Control scrap discharge conveyor

M0352

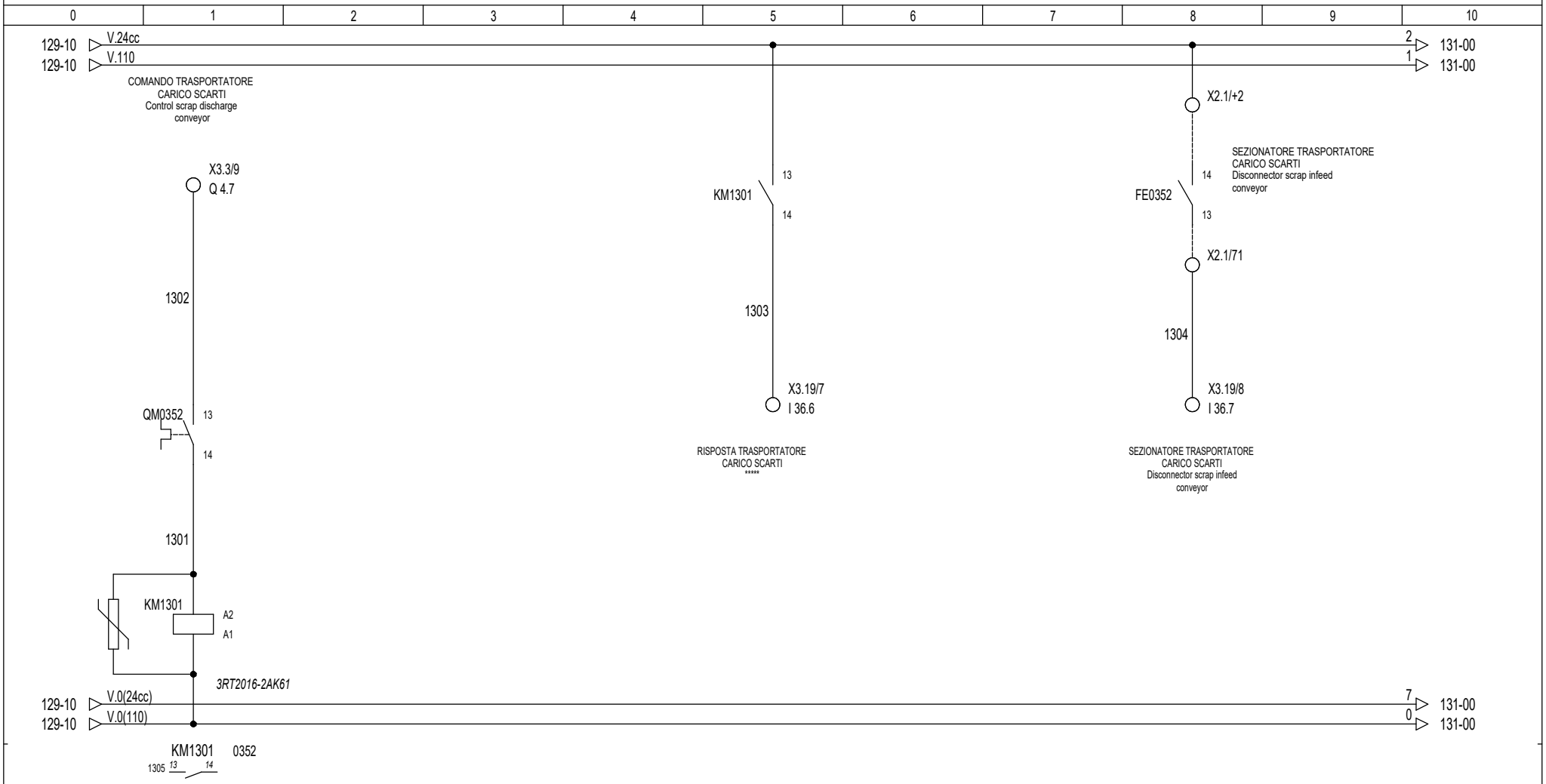

FAVA impianti per pastifici	Questo disegno, di nostra proprieta', non puo' essere utilizzato per l'esecuzione dei lavori, ne riprodotto o ceduto a terzi senza alcuna nostra autorizzazione sotto le comminatorie di legge.	Disegnatore	S.G.	SCHEMA N °	PAGINA	DI FOGLI	SEGUE
		Revisione	0	270781	130	196	131
		Data	21/08/2017				

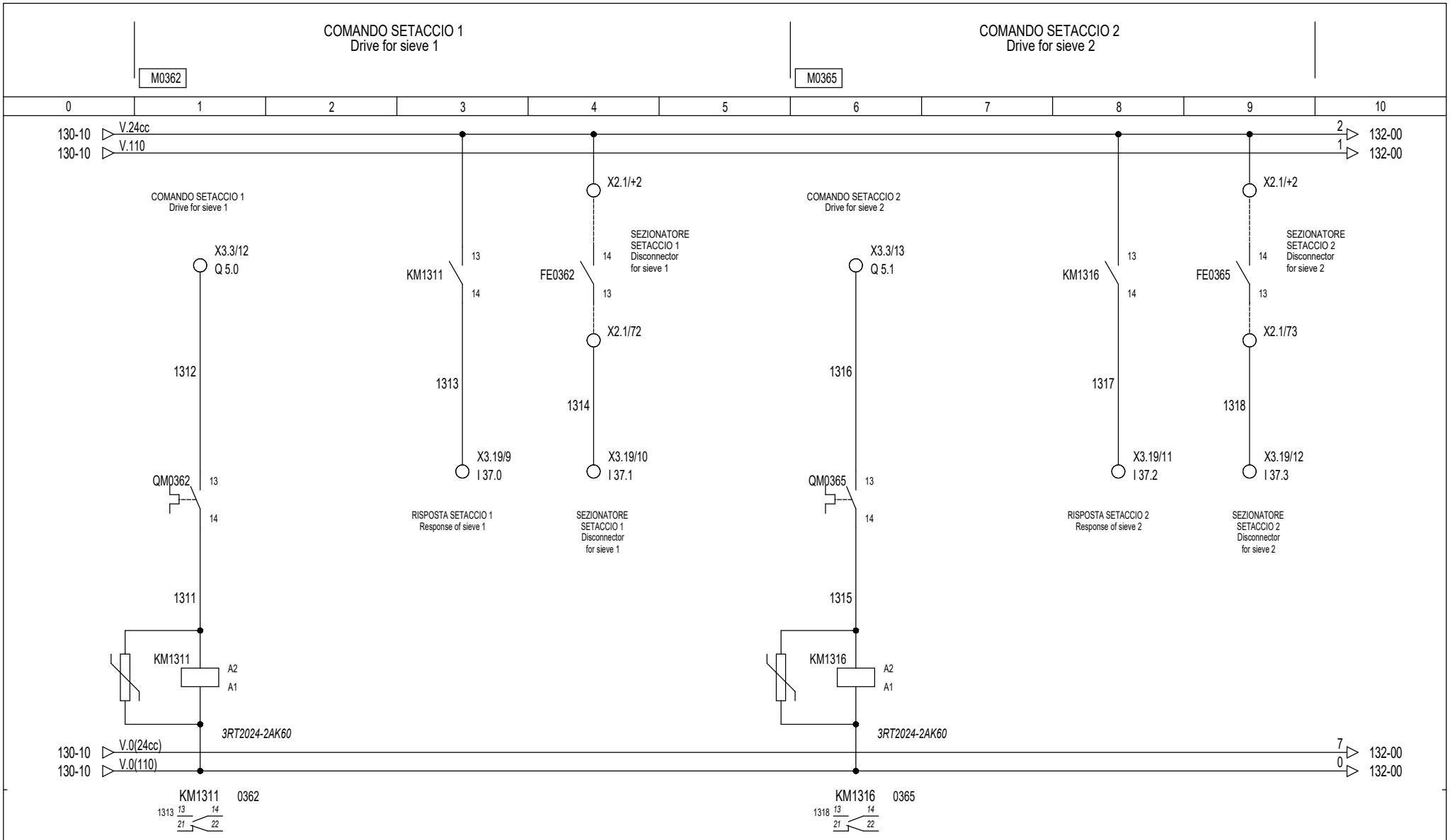

FAVA
impianti per pastifici

Questo disegno, di nostra proprieta', non puo' essere utilizzato per l'esecuzione dei lavori, ne riprodotto o ceduto a terzi senza alcuna nostra autorizzazione sotto le comminatorie di legge.

Disegnatore	S.G.
Revisione	0
Data	21/08/2017

SCHEMA N °	PAGINA	DI FOGLI	SEGUE
270781	131	196	132

0	1	2	3	4	5	6	7	8	9	10

131-10 ▷ V.24cc 2 ▷ 133-00
131-10 ▷ V.110 1 ▷ 133-00

131-10 ▷ V.0(24cc) 7 ▷ 133-00
131-10 ▷ V.0(110) 0 ▷ 133-00

FAVA
impianti per pastifici

Questo disegno, di nostra proprieta', non puo' essere utilizzato per l'esecuzione dei lavori, ne riprodotto o ceduto a terzi senza alcuna nostra autorizzazione sotto le comminatorie di legge.

Disegnatore	S.G.
Revisione	0
Data	21/08/2017

SCHEMA N °	PAGINA	DI FOGLI	SEGUE
270781	132	196	133

ALIMENTAZIONE UPS - V.24cc
CPU - PLC
*****

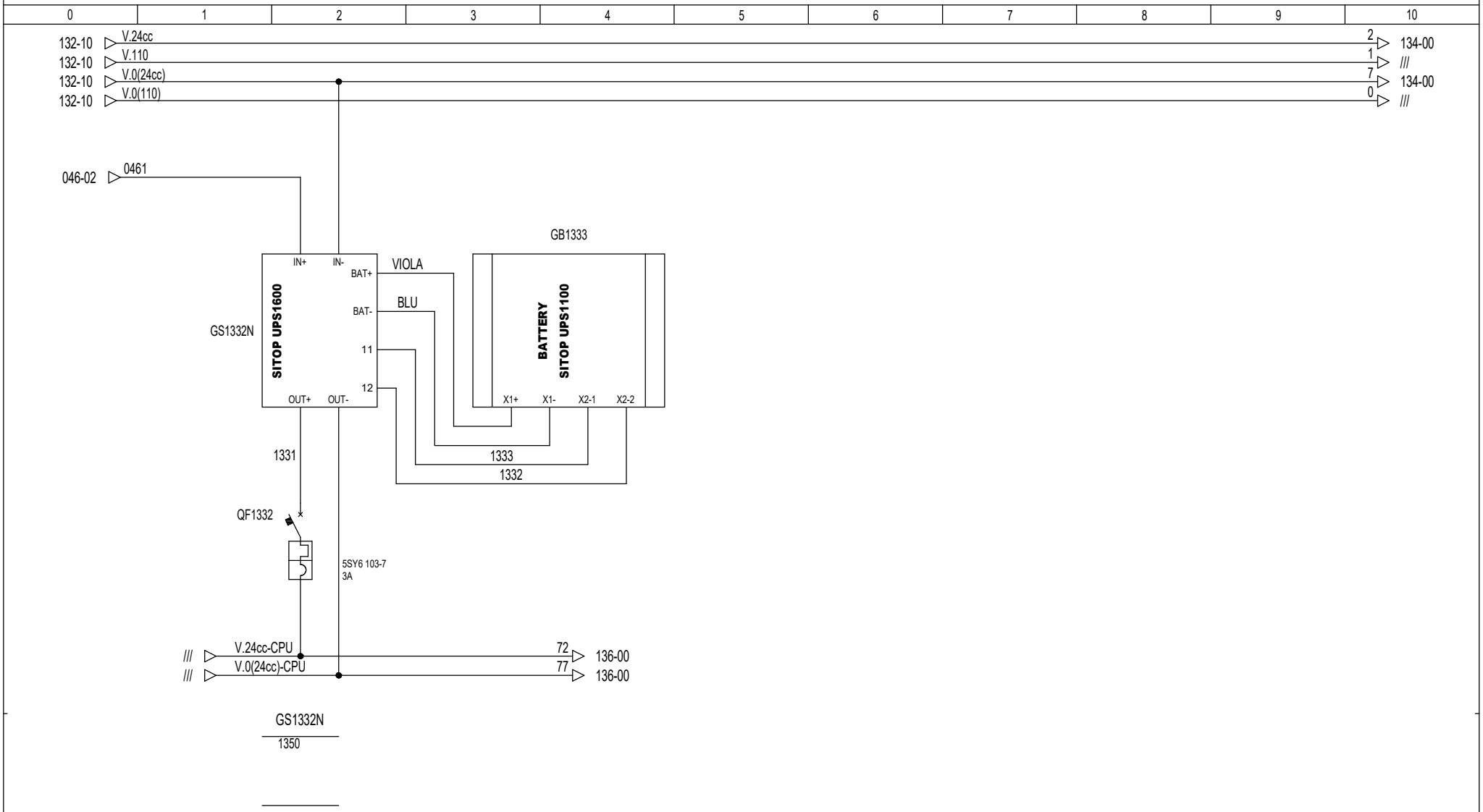

FAVA impianti per pastifici	Questo disegno, di nostra proprieta', non puo' essere utilizzato per l'esecuzione dei lavori, ne riprodotto o ceduto a terzi senza alcuna nostra autorizzazione sotto le comminatorie di legge.	Disegnatore	S.G.	SCHEMA N °	PAGINA	DI FOGLI	SEGUE
		Revisione	0	270781	133	196	134
		Data	21/08/2017				

PANNELLO OPERATORE
Operator panel

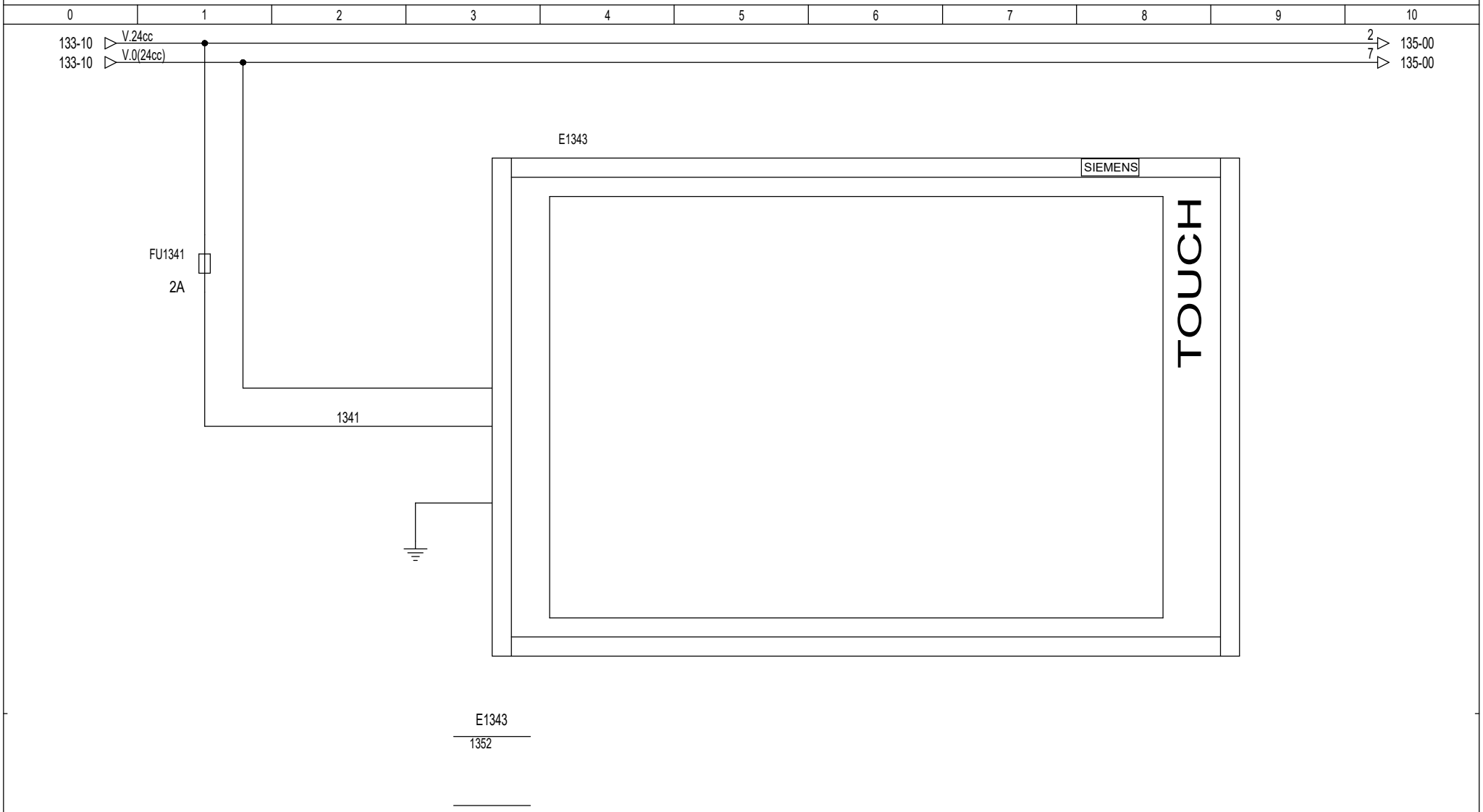

FAVA impianti per pastifici	Questo disegno, di nostra proprieta', non puo' essere utilizzato per l'esecuzione dei lavori, ne riprodotto o ceduto a terzi senza alcuna nostra autorizzazione sotto le comminatorie di legge.	Disegnatore	S.G.	SCHEMA N °	PAGINA	DI FOGLI	SEGUE
		Revisione	0	270781	134	196	135
		Data	21/08/2017				

CAVI COLLEGAMENTO IN RETE PROFINET
Profinet network cables

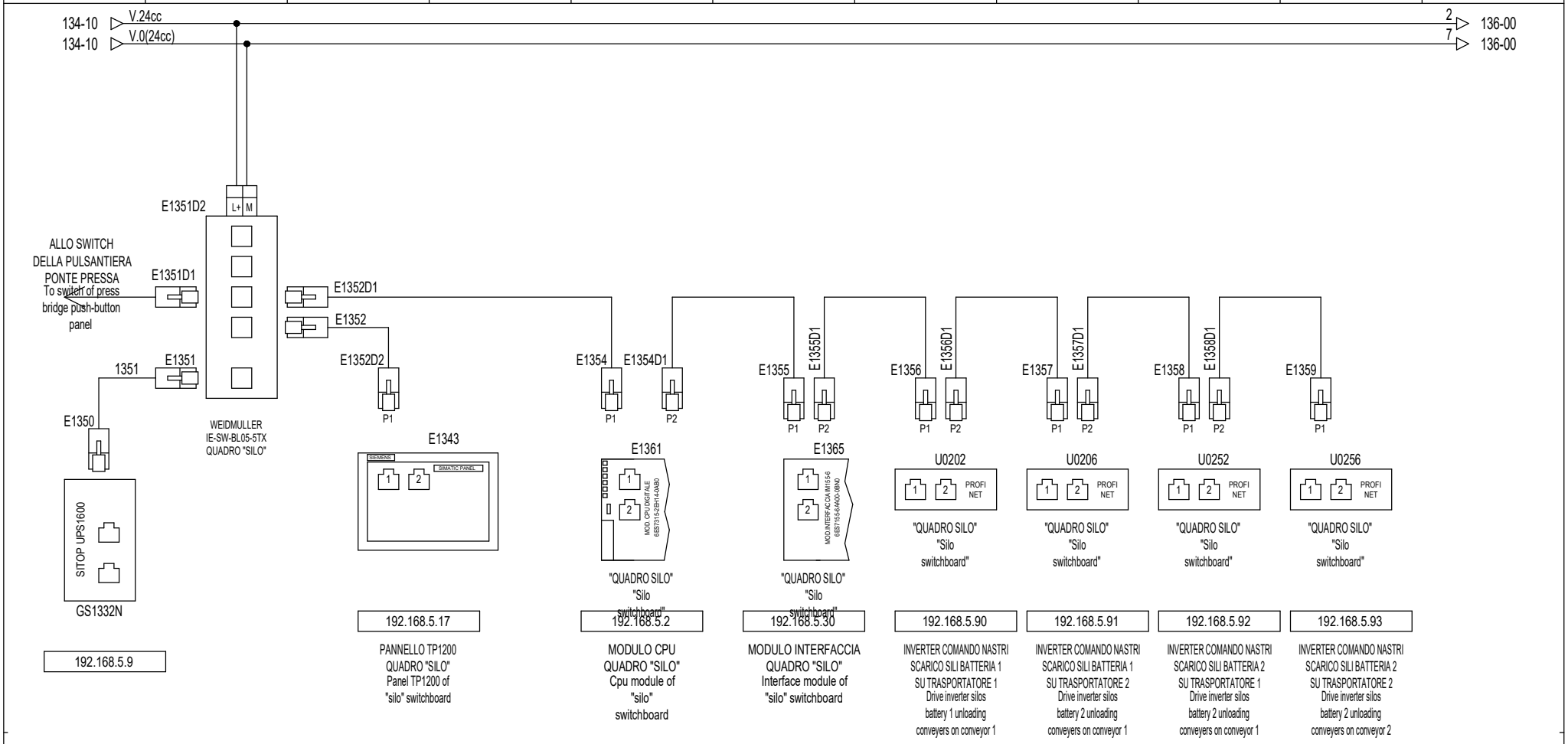

Questo disegno, di nostra proprieta', non puo' essere utilizzato per l'esecuzione dei lavori, ne riprodotto o ceduto a terzi senza alcuna nostra autorizzazione sotto le comminatorie di legge.

Disegnatore	N.M.
Revisione	1
Data	15/11/2017

SCHEMA N °	PAGINA	DI FOGLI	SEGUE
270781	135	196	136

CONFIGURAZIONE PLC
PLC Configuration

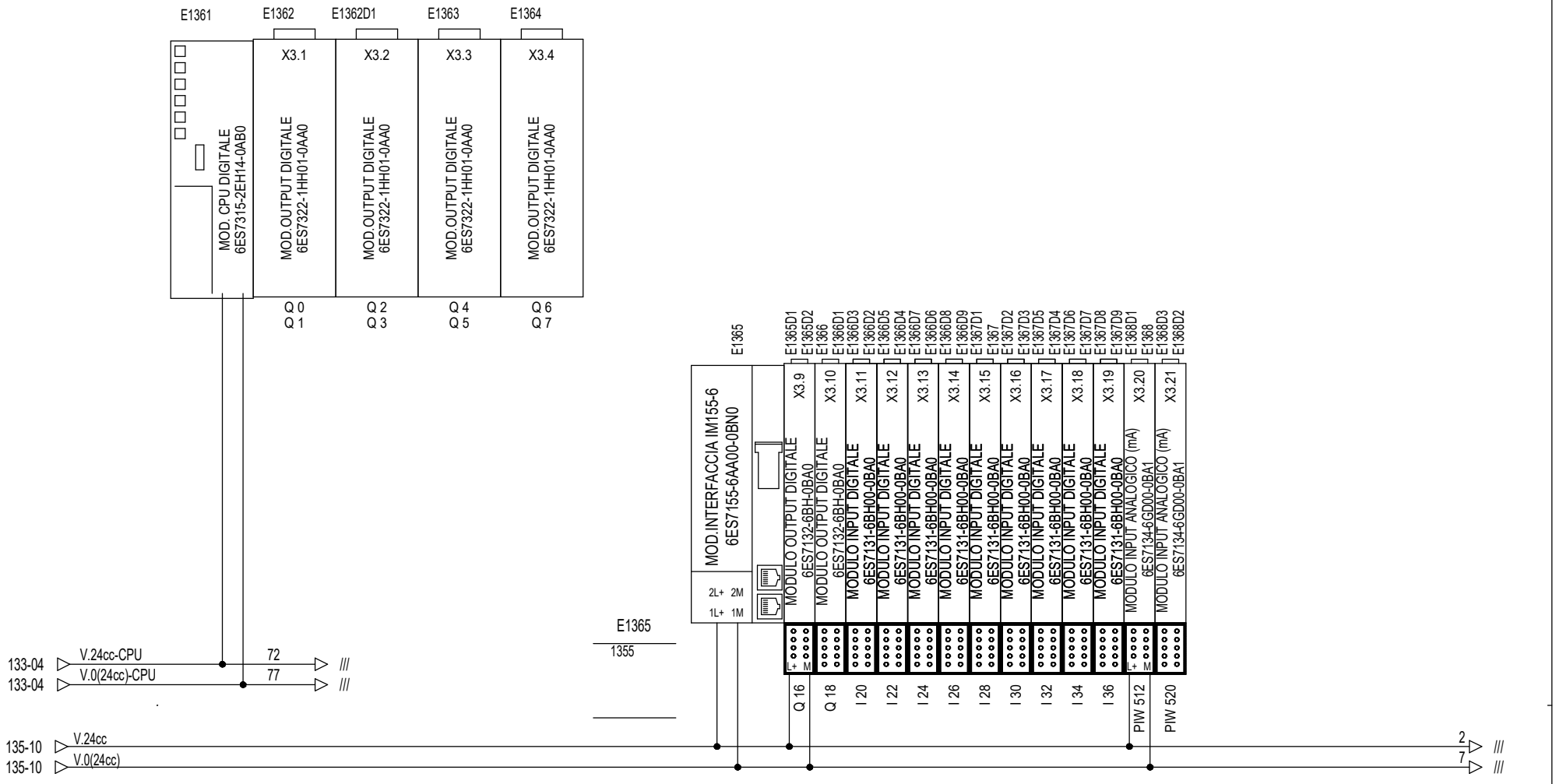

FAVA Impianti per pastifici	Questo disegno, di nostra proprieta', non puo' essere utilizzato per l'esecuzione dei lavori, ne riprodotto o ceduto a terzi senza alcuna nostra autorizzazione sotto le comminatorie di legge.	Disegnatore	S.G.	SCHEMA N °	PAGINA	DI FOGLI	SEGUE
		Revisione	0	270781	136	196	137
		Data	21/08/2017				

MODULO OUTPUT DIGITALE 6ES7 322-1HH01-0AA0
X3.1 /

0	1	2	3	4	5	6	7	8	9	10

		1			1 V.110
Q 0	0	2	0754	0751	COMANDO ELEVATORE CARICO SILI Silos loading elevator control
	1	3	0772	0771	COMANDO TRASPORTATORE DI SVINCOLO CARICO S1B1 Drive of S1B1 in-feed branch conveyor
	2	4	0774	0773	COMANDO TRASPORTATORE DI SVINCOLO CARICO S1B2 Drive of S1B2 in-feed branch conveyor
	3	5	0782	0781	COMANDO TRASPORTATORE DI SVINCOLO CARICO S2B1 Drive of S2B1 in-feed branch conveyor
	4	6	0784	0783	COMANDO TRASPORTATORE DI SVINCOLO CARICO S2B2 Drive of S2B2 in-feed branch conveyor
	5	7	0792	0791	COMANDO TRASPORTATORE DI SVINCOLO CARICO S3B1 Drive of S3B1 in-feed branch conveyor
	6	8	0794	0793	COMANDO TRASPORTATORE DI SVINCOLO CARICO S3B2 Drive of S3B2 in-feed branch conveyor
	7	9	0802	0801	COMANDO TRASPORTATORE DI SVINCOLO CARICO S4B1 Drive of S4B1 in-feed branch conveyor
		10			2 V.24cc
		11			1 V.110
Q 1	0	12	0804	0803	COMANDO TRASPORTATORE DI SVINCOLO CARICO S4B2 Drive of S4B2 in-feed branch conveyor
	1	13	1062	1061	COMANDO ALIMENTAZIONE INVERTER NASTRI SCARICO SILI BATTERIA 1 SU TRASPORTATORE 1 Silos unloading conveyers battery 1 on conveyor 1 inverter power supply
	2	14	1072	1071	COMANDO ALIMENTAZIONE INVERTER NASTRI SCARICO SILI BATTERIA 1 SU TRASPORTATORE 2 Silos unloading conveyers battery 2 on conveyor 1 inverter power supply
	3	15	1081	1081	COMANDO NASTRO SCARICO S1B1 SU TRASPORTATORE 1 Control discharge belt S1B1 on conveyor 1
	4	16	1082	1082	COMANDO NASTRO SCARICO S1B1 SU TRASPORTATORE 2 Control discharge belt S1B1 on conveyor 2
	5	17	1091	1091	COMANDO NASTRO SCARICO S2B1 SU TRASPORTATORE 1 Control discharge belt S2B1 on conveyor 1
	6	18	1092	1092	COMANDO NASTRO SCARICO S2B1 SU TRASPORTATORE 2 Control discharge belt S2B1 on conveyor 2
	7	19	1101	1101	COMANDO NASTRO SCARICO S3B1 SU TRASPORTATORE 1 Control discharge belt S3B1 on conveyor 1
		20			7 V.0(24cc)

MODULO OUTPUT DIGITALE 6ES7 322-1HH01-0AA0
X32 /

0	1	2	3	4	5	6	7	8	9	10

		1		1	V.110
Q 2	0	2	1102	1102	COMANDO NASTRO SCARICO S3B1 SU TRASPORTATORE 2 Control discharge belt S3B1 on conveyor 2
	1	3	1111	1111	COMANDO NASTRO SCARICO S4B1 SU TRASPORTATORE 1 Control discharge belt S4B1 on conveyor 1
	2	4	1112	1112	COMANDO NASTRO SCARICO S4B1 SU TRASPORTATORE 2 Control discharge belt S4B1 on conveyor 2
	3	5	1132	1131	COMANDO ALIMENTAZIONE INVERTER NASTRI SCARICO SILI BATTERIA 2 SU TRASPORTATORE 1 Silos unloading conveyers battery 2 on conveyor 1 inverter power supply
	4	6	1142	1141	COMANDO ALIMENTAZIONE INVERTER NASTRI SCARICO SILI BATTERIA 2 SU TRASPORTATORE 2 Silos unloading conveyers battery 2 on conveyor 2 inverter power supply
	5	7	1151	1151	COMANDO NASTRO SCARICO S1B2 SU TRASPORTATORE 1 Control discharge belt S1B2 on conveyor 1
	6	8	1152	1152	COMANDO NASTRO SCARICO S1B2 SU TRASPORTATORE 2 Control discharge belt S1B2 on conveyor 2
	7	9	1161	1161	COMANDO NASTRO SCARICO S2B2 SU TRASPORTATORE 1 Control discharge belt S2B2 on conveyor 1
		10		2	V.24cc
		11		1	V.110
Q 3	0	12	1162	1162	COMANDO NASTRO SCARICO S2B2 SU TRASPORTATORE 2 Control discharge belt S2B2 on conveyor 2
	1	13	1171	1171	COMANDO NASTRO SCARICO S3B2 SU TRASPORTATORE 1 Control discharge belt S3B2 on conveyor 1
	2	14	1172	1172	COMANDO NASTRO SCARICO S3B2 SU TRASPORTATORE 2 Control discharge belt S3B2 on conveyor 2
	3	15	1181	1181	COMANDO NASTRO SCARICO S4B2 SU TRASPORTATORE 1 Control discharge belt S4B2 on conveyor 1
	4	16	1182	1182	COMANDO NASTRO SCARICO S4B2 SU TRASPORTATORE 2 Control discharge belt S4B2 on conveyor 2
	5	17	1202	1201	COMANDO TRASPORTATORE 1 SCARICO SILI B1 IN CONFEZIONAMENTO Control of silos B1 unloading conveyor 1 to packaging
	6	18	1204	1203	COMANDO TRASPORTATORE 1 SCARICO SILI B1 IN SCARTO Control of silos B1 unloading conveyor 1 to waste
	7	19	1222	1221	COMANDO TRASPORTATORE 2 SCARICO SILI B1 IN CONFEZIONAMENTO Control of silos B1 unloading conveyor 2 to packaging
		20		7	V.0(24cc)

FAVA
impianti per pastifici

Questo disegno, di nostra proprieta', non puo' essere utilizzato per l'esecuzione dei lavori, ne riprodotto o ceduto a terzi senza alcuna nostra autorizzazione sotto le comminatorie di legge.

Disegnatore	N.M.
Revisione	1
Data	15/11/2017

SCHEMA N °	PAGINA	DI FOGLI	SEGUE
270781	138	196	139

MODULO OUTPUT DIGITALE 6ES7 322-1HH01-0AA0
X3.3 /

0	1	2	3	4	5	6	7	8	9	10

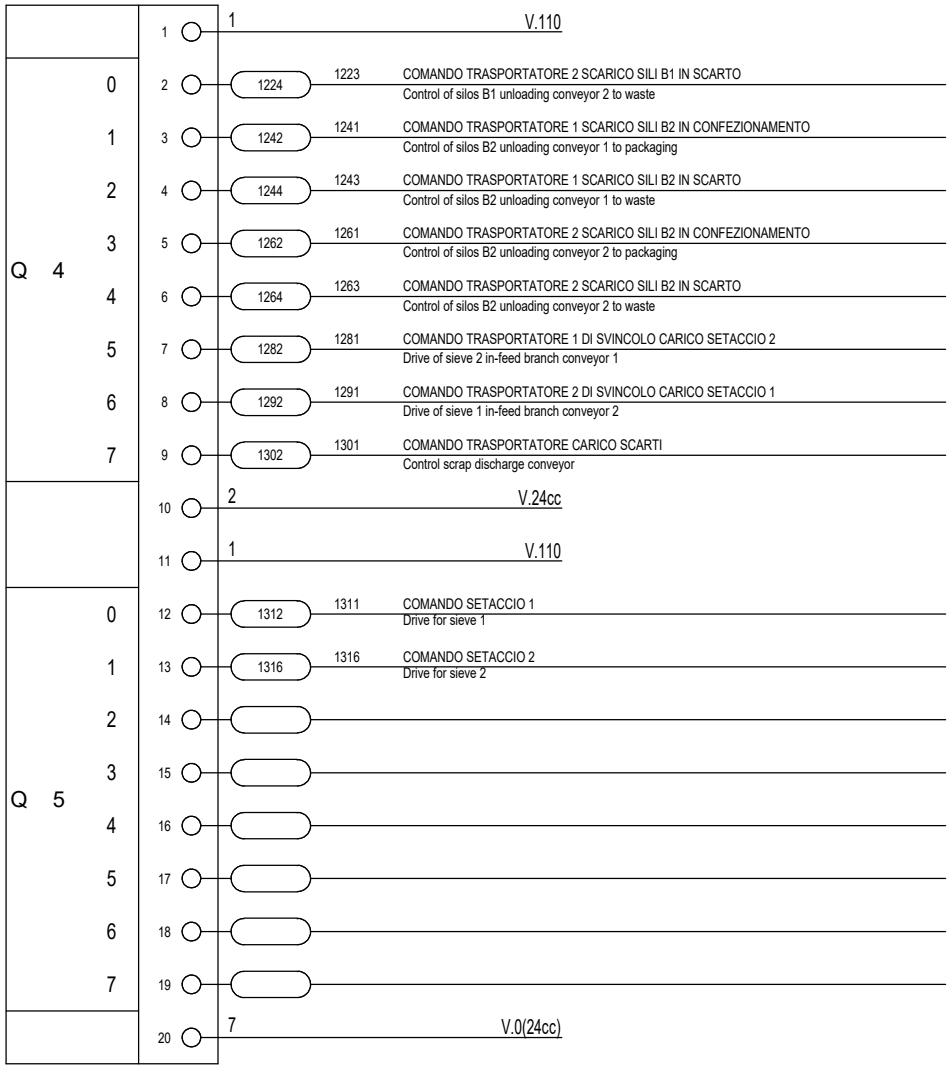

FAVA impianti per pastifici	Questo disegno, di nostra proprieta', non puo' essere utilizzato per l'esecuzione dei lavori, ne riprodotto o ceduto a terzi senza alcuna nostra autorizzazione sotto le comminatorie di legge.	Disegnatore	N.M.	SCHEMA N °	PAGINA	DI FOGLI	SEGUE
		Revisione	1	270781	139	196	140
		Data	15/11/2017				

MODULO OUTPUT DIGITALE 6ES7 322-1HH01-0AA0
X3.4 /

0	1	2	3	4	5	6	7	8	9	10

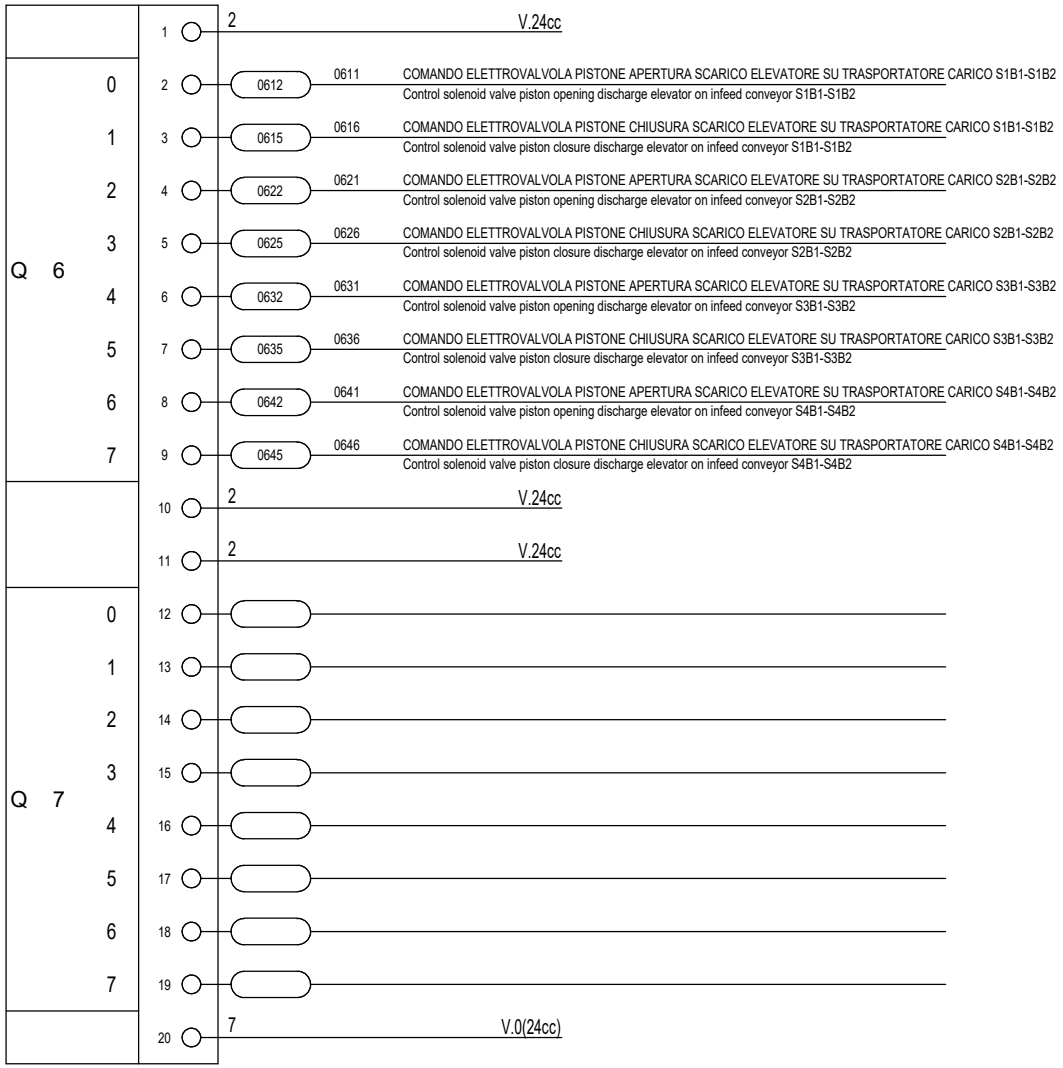

FAVA
impianti per pastifici

Questo disegno, di nostra proprieta', non puo' essere utilizzato per l'esecuzione dei lavori, ne riprodotto o ceduto a terzi senza alcuna nostra autorizzazione sotto le comminatorie di legge.

Disegnatore	N.M.
Revisione	1
Data	15/11/2017

SCHEMA N °	PAGINA	DI FOGLI	SEGUE
270781	140	196	141

0	1	2	3	4	5	6	7	8	9	10

FAVA
impianti per pastifici

Questo disegno, di nostra proprieta', non puo' essere utilizzato per l'esecuzione dei lavori, ne riprodotto o ceduto a terzi senza alcuna nostra autorizzazione sotto le comminatorie di legge.

Disegnatore	S.G.
Revisione	0
Data	21/08/2017

SCHEMA N °	PAGINA	DI FOGLI	SEGUE
270781	141	196	142

0	1	2	3	4	5	6	7	8	9	10

FAVA
impianti per pastifici

Questo disegno, di nostra proprieta', non puo' essere utilizzato per l'esecuzione dei lavori, ne riprodotto o ceduto a terzi senza alcuna nostra autorizzazione sotto le comminatorie di legge.

Disegnatore	S.G.
Revisione	0
Data	21/08/2017

SCHEMA N °	PAGINA	DI FOGLI	SEGUE
270781	142	196	143

MODULO OUTPUT DIGITALE 6ES7132-6BH00-0BA0
X3.9 /

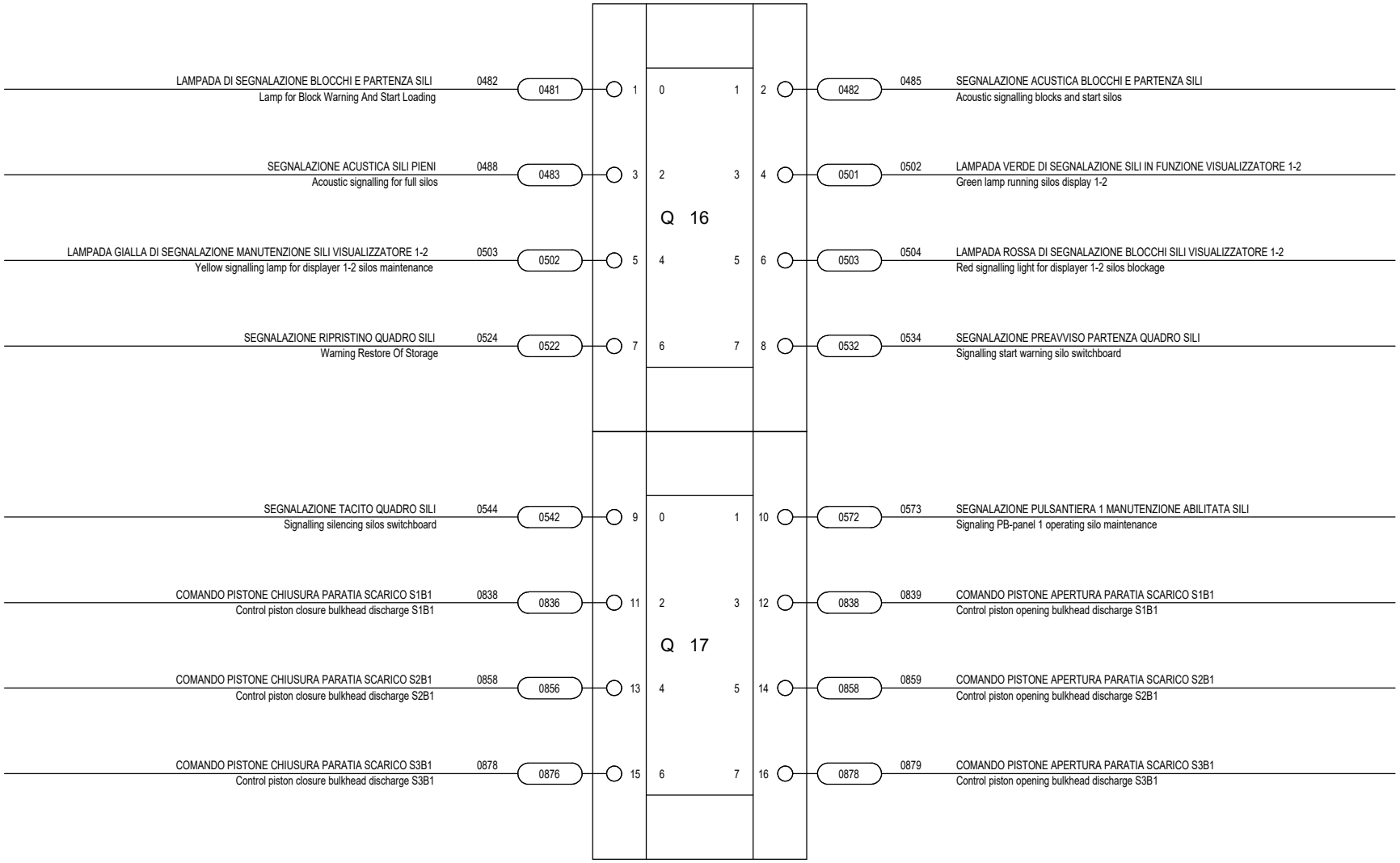

Questo disegno, di nostra proprieta', non puo' essere utilizzato per l'esecuzione dei lavori, ne riprodotto o ceduto a terzi senza alcuna nostra autorizzazione sotto le comminatorie di legge.

Disegnatore	N.M.
Revisione	1
Data	15/11/2017

MODULO OUTPUT DIGITALE 6ES7132-6BH00-0BA0
X310/

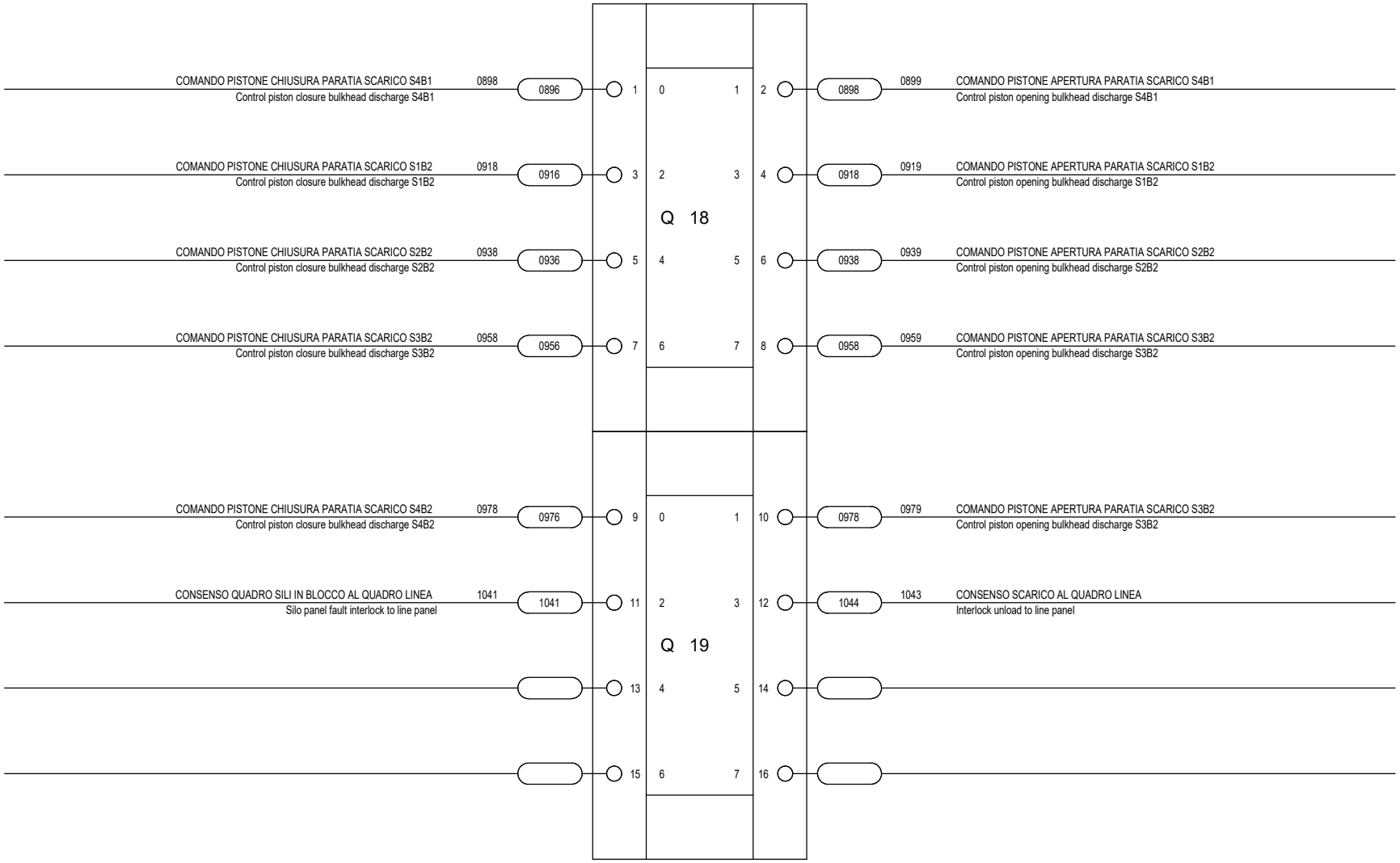

FAVA impianti per pastifici	Questo disegno, di nostra proprieta', non puo' essere utilizzato per l'esecuzione dei lavori, ne riprodotto o ceduto a terzi senza alcuna nostra autorizzazione sotto le comminatorie di legge.	Disegnatore	N.M.	SCHEMA N °	PAGINA	DI FOGLI	SEGUE
		Revisione	1	270781	144	196	145
		Data	15/11/2017				

MODULO INPUT DIGITALE 6ES7131-6BH00-0BA0
X311/

0	1	2	3	4	5	6	7	8	9	10

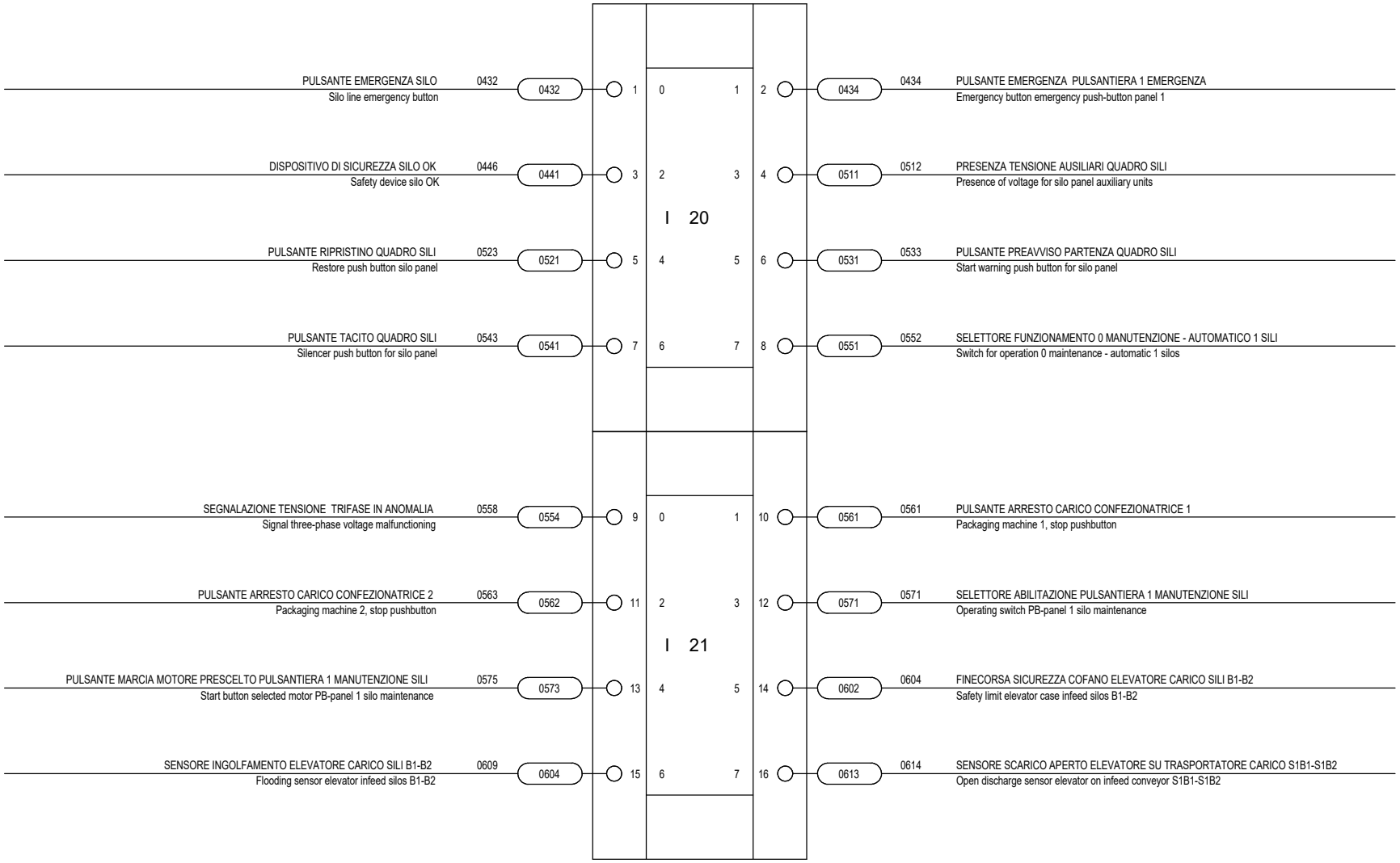

FAVA
impianti per pastifici

Questo disegno, di nostra proprieta', non puo' essere utilizzato per l'esecuzione dei lavori, ne riprodotto o ceduto a terzi senza alcuna nostra autorizzazione sotto le comminatorie di legge.

Disegnatore	N.M.
Revisione	1
Data	15/11/2017

SCHEMA N °	PAGINA	DI FOGLI	SEGUE
270781	145	196	146

MODULO INPUT DIGITALE 6ES7131-6BH00-0BA0
X312/

0	1	2	3	4	5	6	7	8	9	10

SENSORE SCARICO CHIUSO ELEVATORE SU TRASPORTATORE CARICO S1B1-S1B2 Sensor closed discharge elevator on infeed conveyor S1B1-S1B2	0619	0616	1	0	1	2	0623	0624	SENSORE SCARICO APERTO ELEVATORE SU TRASPORTATORE CARICO S2B1-S2B2 Open discharge sensor elevator on infeed conveyor S2B1-S2B2
SENSORE SCARICO CHIUSO ELEVATORE SU TRASPORTATORE CARICO S2B1-S2B2 Sensor closed discharge elevator on infeed conveyor S2B1-S2B2	0629	0626	3	2	3	4	0633	0634	SENSORE SCARICO APERTO ELEVATORE SU TRASPORTATORE CARICO S3B1-S3B2 Open discharge sensor elevator on infeed conveyor S3B1-S3B2
				I 22					
SENSORE SCARICO CHIUSO ELEVATORE SU TRASPORTATORE CARICO S3B1-S3B2 Sensor closed discharge elevator on infeed conveyor S3B1-S3B2	0639	0636	5	4	5	6	0643	0644	SENSORE SCARICO APERTO ELEVATORE SU TRASPORTATORE CARICO S4B1-S4B2 Open discharge sensor elevator on infeed conveyor S4B1-S4B2
SENSORE SCARICO CHIUSO ELEVATORE SU TRASPORTATORE CARICO S4B1-S4B2 Sensor closed discharge elevator on infeed conveyor S4B1-S4B2	0649	0646	7	6	7	8	0651	0652	SENSORE CONTROLLO ROTAZIONE ELEVATORE CARICO SILI Silos in-feed elevator rotation control sensor
SENSORE CONTROLLO ROTAZIONE TRASPORTATORE DI SVINCOLO CARICO SILI 1 B1-B2 Control sensor rotation junction infeed conveyor silos 1 B1-B2	0662	0661	9	0	1	10	0662	0664	SENSORE CONTROLLO ROTAZIONE TRASPORTATORE DI SVINCOLO CARICO SILI 2 B1-B2 Control sensor rotation junction infeed conveyor silos 2 B1-B2
SENSORE CONTROLLO ROTAZIONE TRASPORTATORE DI SVINCOLO CARICO SILI 3 B1-B2 Control sensor rotation junction infeed conveyor silos 3 B1-B2	0666	0663	11	2	3	12	0664	0668	SENSORE CONTROLLO ROTAZIONE TRASPORTATORE DI SVINCOLO CARICO SILI 4 B1-B2 Control sensor rotation junction infeed conveyor silos 4 B1-B2
				I 23					
SENSORE INGOLFAMENTO TESTATA TRASPORTATORE DI SVINCOLO CARICO S1B1 Flooding sensor head junction infeed conveyor S1B1	0672	0671	13	4	5	14	0672	0674	SENSORE INGOLFAMENTO TESTATA TRASPORTATORE DI SVINCOLO CARICO S1B2 Flooding sensor head junction infeed conveyor S1B2
SENSORE INGOLFAMENTO TESTATA TRASPORTATORE DI SVINCOLO CARICO S2B1 Flooding sensor head junction infeed conveyor S2B1	0676	0673	15	6	7	16	0674	0678	SENSORE INGOLFAMENTO TESTATA TRASPORTATORE DI SVINCOLO CARICO S2B2 Flooding sensor head junction infeed conveyor S2B2

Questo disegno, di nostra proprieta', non puo' essere utilizzato per l'esecuzione dei lavori, ne riprodotto o ceduto a terzi senza alcuna nostra autorizzazione sotto le comminatorie di legge.

Disegnatore	N.M.
Revisione	1
Data	15/11/2017

MODULO INPUT DIGITALE 6ES7131-6BH00-0BA0
X313/

0	1	2	3	4	5	6	7	8	9	10

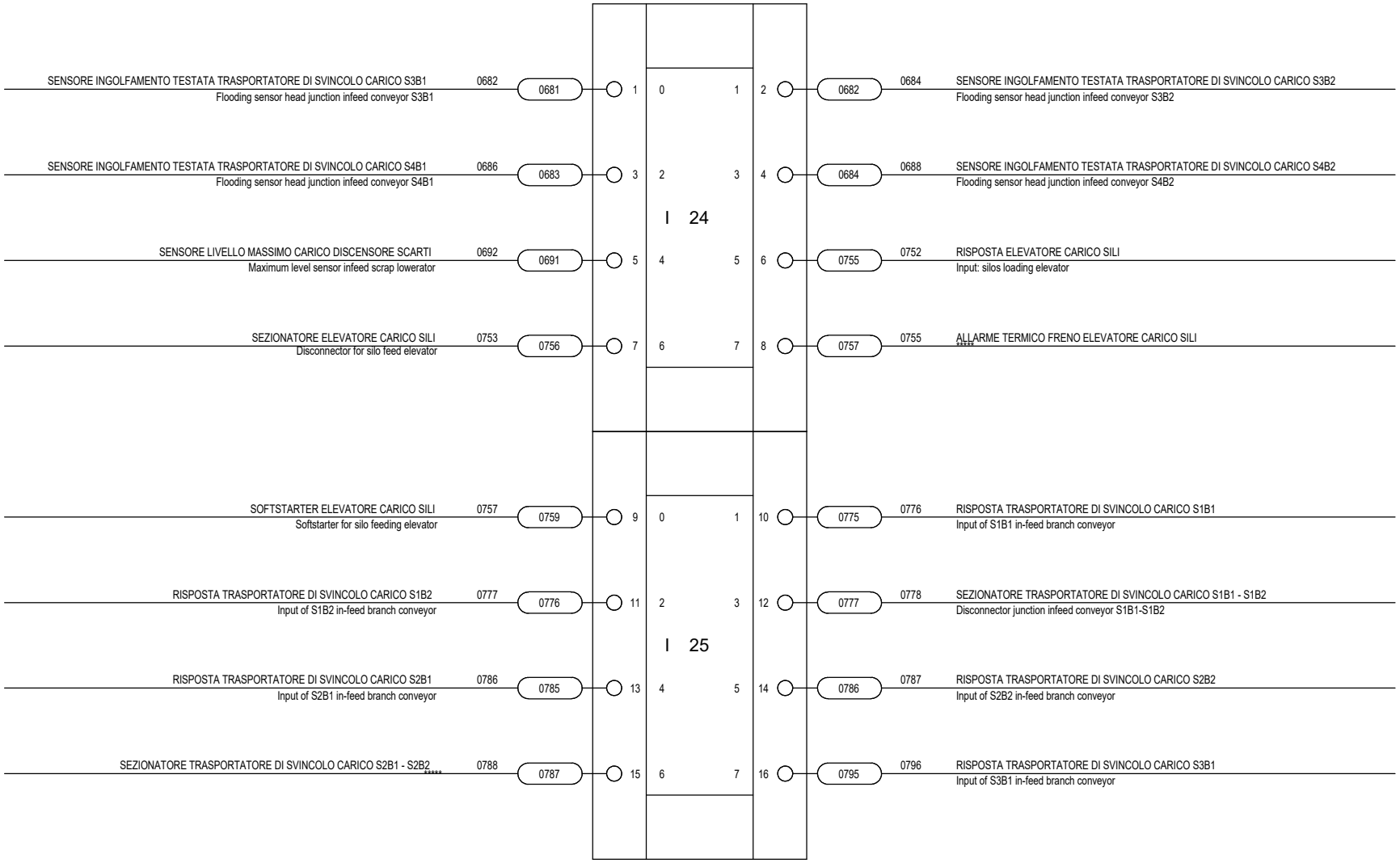

FAVA
impianti per pastifici

Questo disegno, di nostra proprieta', non puo' essere utilizzato per l'esecuzione dei lavori, ne riprodotto o ceduto a terzi senza alcuna nostra autorizzazione sotto le comminatorie di legge.

Disegnatore	N.M.
Revisione	1
Data	15/11/2017

MODULO INPUT DIGITALE 6ES7131-6BH00-0BA0
X314/

0	1	2	3	4	5	6	7	8	9	10

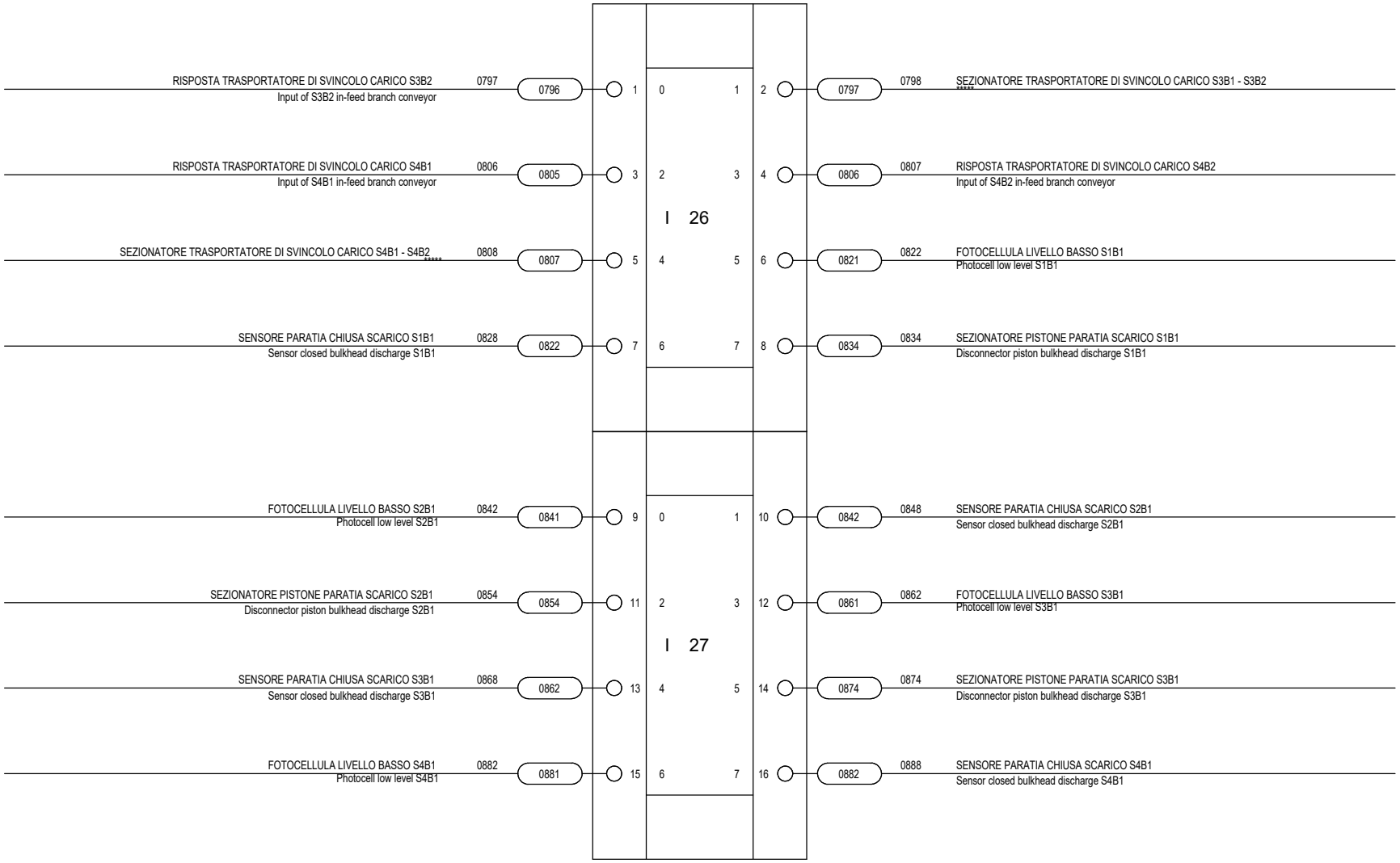

FAVA
impianti per pastifici

Questo disegno, di nostra proprieta', non puo' essere utilizzato per l'esecuzione dei lavori, ne riprodotto o ceduto a terzi senza alcuna nostra autorizzazione sotto le comminatorie di legge.

Disegnatore	N.M.
Revisione	1
Data	15/11/2017

SCHEMA N °	PAGINA	DI FOGLI	SEGUE
270781	148	196	149

MODULO INPUT DIGITALE 6ES7131-6BH00-0BA0
X315/

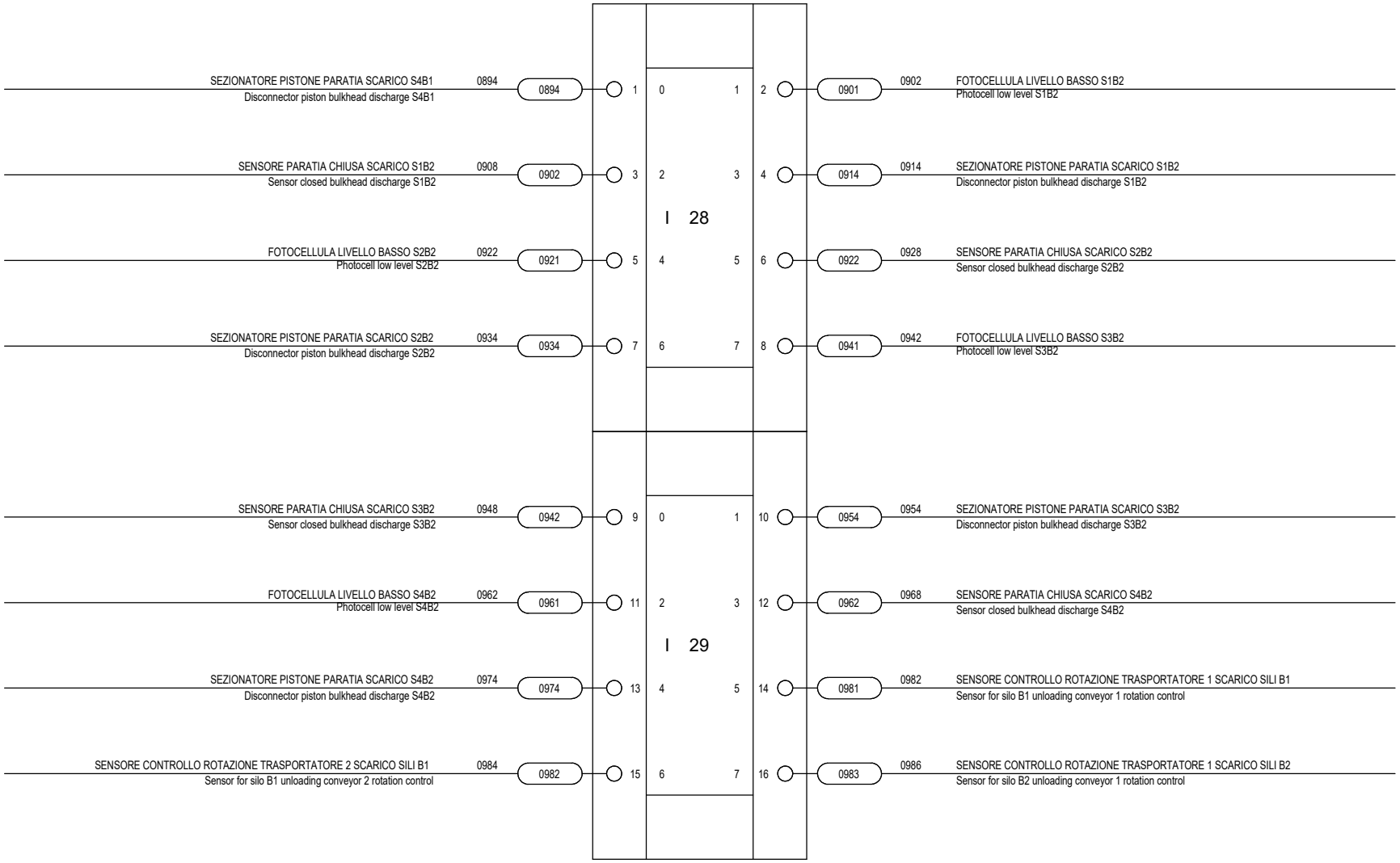

FAVA
impianti per pastifici

Questo disegno, di nostra proprieta', non puo' essere utilizzato per l'esecuzione dei lavori, ne riprodotto o ceduto a terzi senza alcuna nostra autorizzazione sotto le comminatorie di legge.

Disegnatore	N.M.
Revisione	1
Data	15/11/2017

SCHEMA N °	PAGINA	DI FOGLI	SEGUE
270781	149	196	150

MODULO INPUT DIGITALE 6ES7131-6BH00-0BA0
X316/

0	1	2	3	4	5	6	7	8	9	10

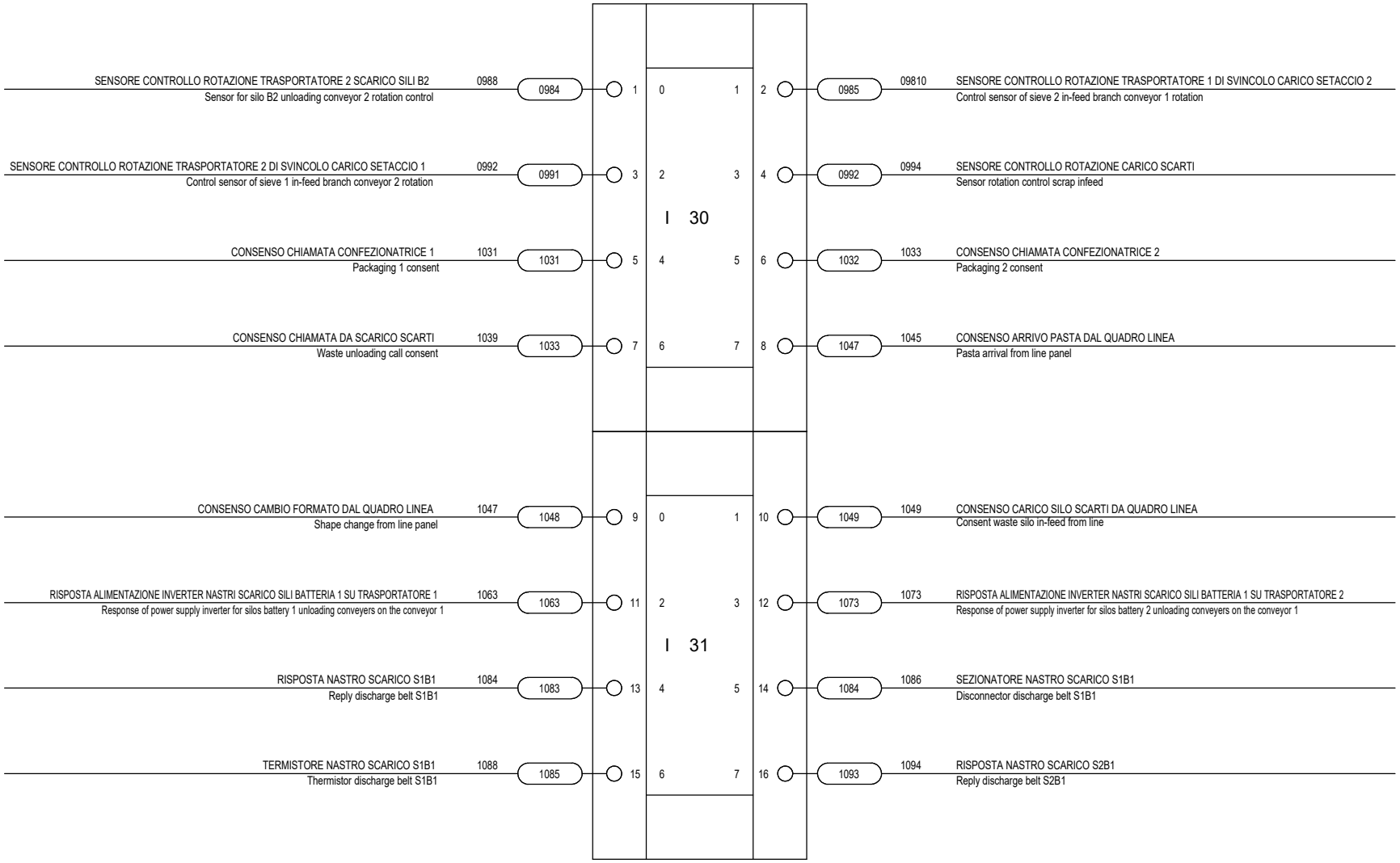

FAVA
impianti per pastifici

Questo disegno, di nostra proprieta', non puo' essere utilizzato per l'esecuzione dei lavori, ne riprodotto o ceduto a terzi senza alcuna nostra autorizzazione sotto le comminatorie di legge.

Disegnatore	N.M.
Revisione	1
Data	15/11/2017

SCHEMA N °	PAGINA	DI FOGLI	SEGUE
270781	150	196	151

MODULO INPUT DIGITALE 6ES7131-6BH00-0BA0
X317/

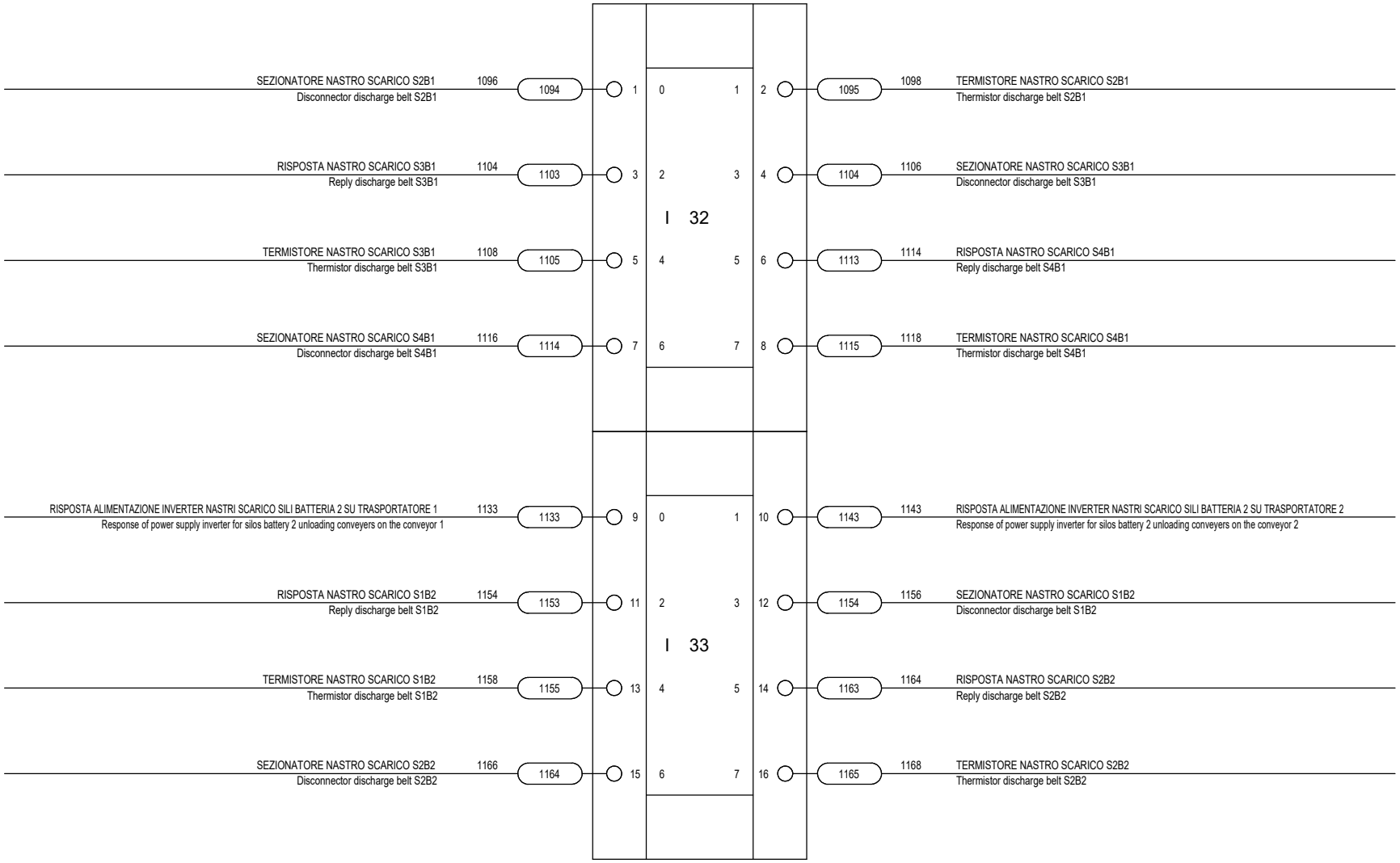

FAVA
impianti per pastifici

Questo disegno, di nostra proprieta', non puo' essere utilizzato per l'esecuzione dei lavori, ne riprodotto o ceduto a terzi senza alcuna nostra autorizzazione sotto le comminatorie di legge.

Disegnatore	N.M.
Revisione	1
Data	15/11/2017

SCHEMA N °	PAGINA	DI FOGLI	SEGUE
270781	151	196	152

MODULO INPUT DIGITALE 6ES7131-6BH00-0BA0
X318/

0	1	2	3	4	5	6	7	8	9	10

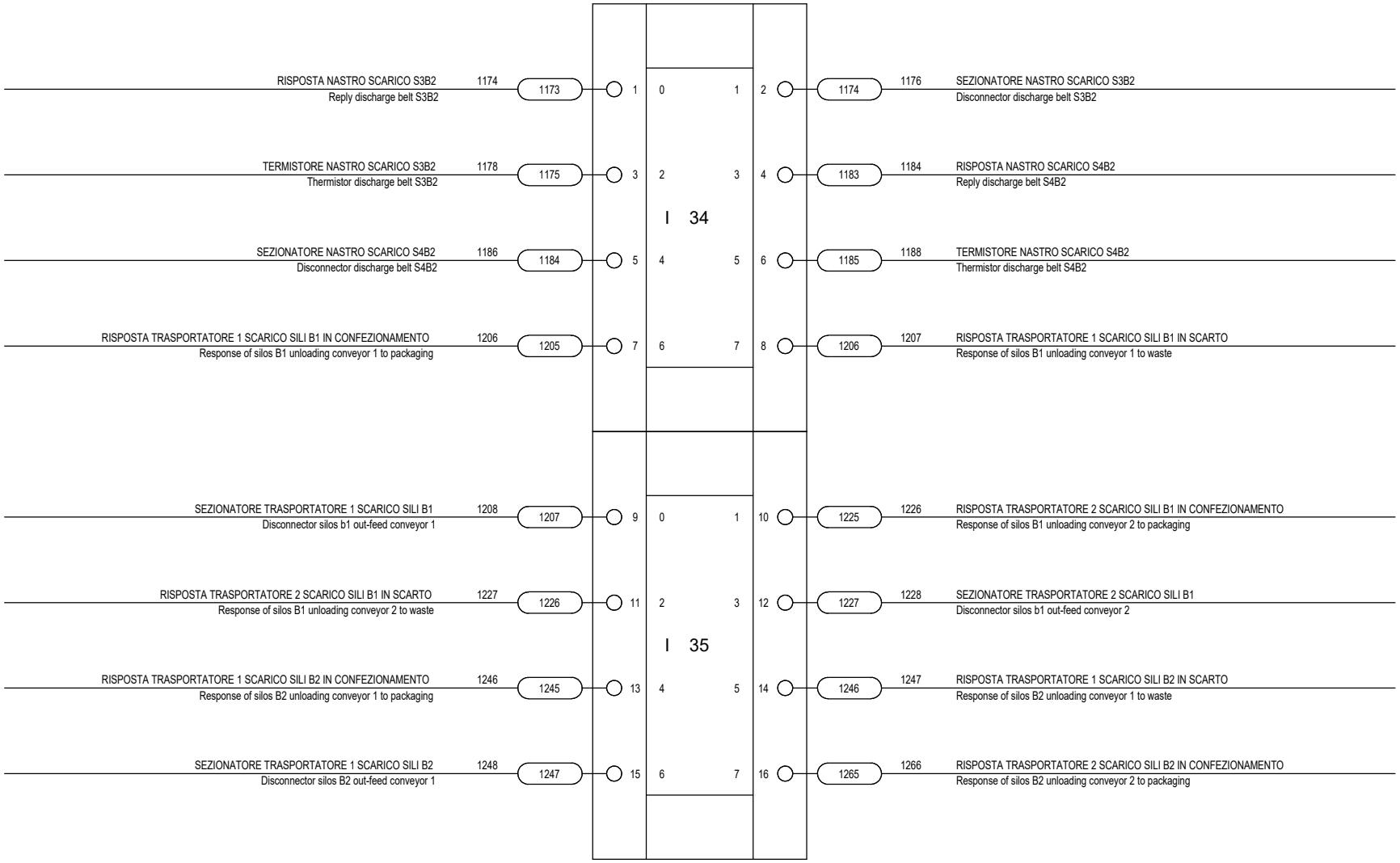

FAVA
impianti per pastifici

Questo disegno, di nostra proprieta', non puo' essere utilizzato per l'esecuzione dei lavori, ne riprodotto o ceduto a terzi senza alcuna nostra autorizzazione sotto le comminatorie di legge.

Disegnatore	N.M.
Revisione	1
Data	15/11/2017

SCHEMA N °	PAGINA	DI FOGLI	SEGUE
270781	152	196	153

MODULO INPUT DIGITALE 6ES7131-6BH00-0BA0
X319/

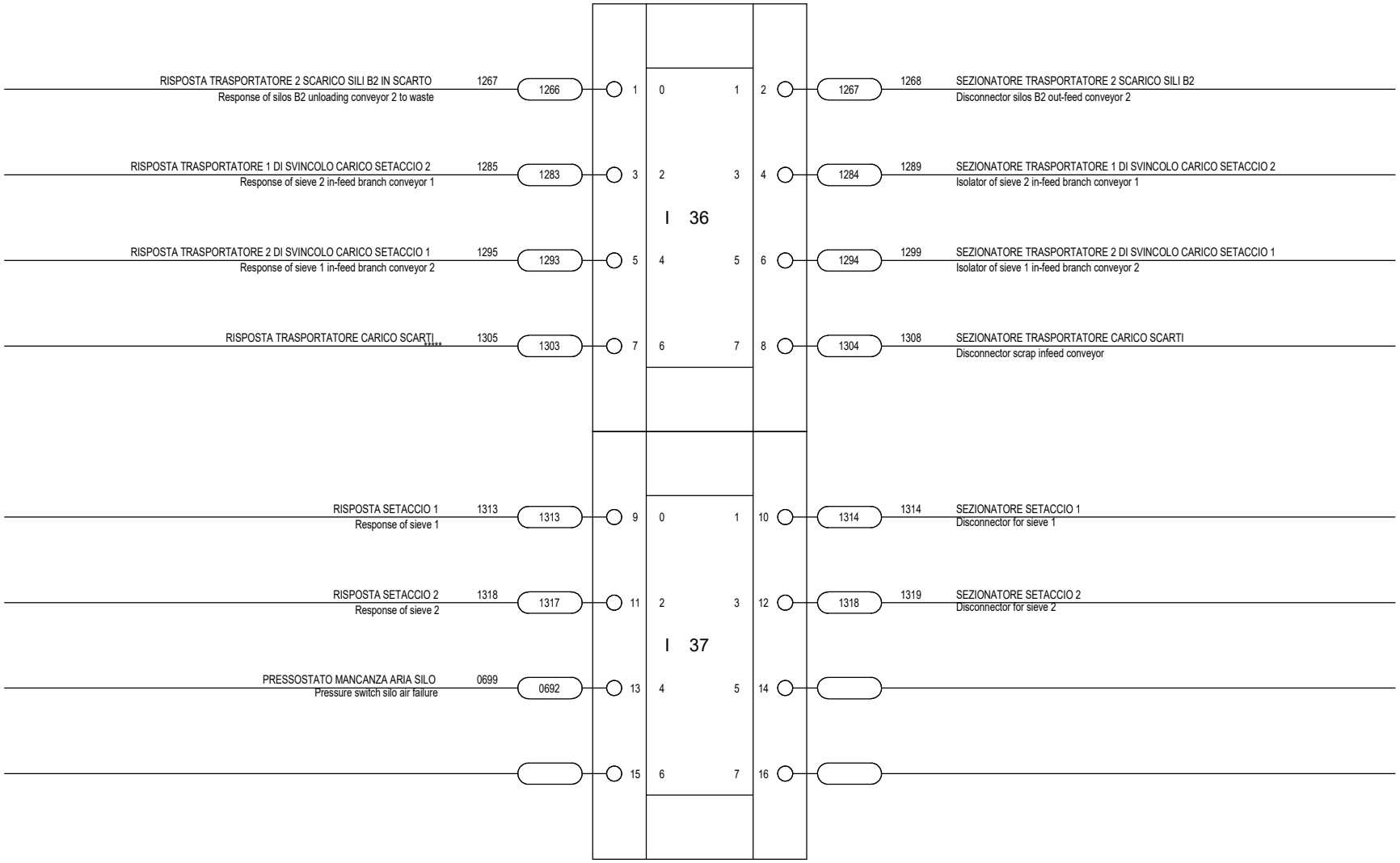

FAVA impianti per pastifici	Questo disegno, di nostra proprieta', non puo' essere utilizzato per l'esecuzione dei lavori, ne riprodotto o ceduto a terzi senza alcuna nostra autorizzazione sotto le comminatorie di legge.	Disegnatore	N.M.	SCHEMA N °	PAGINA	DI FOGLI	SEGUE
		Revisione	1	270781	153	196	154
		Data	15/11/2017				

MODULO INPUT ANALOGICO 6ES7134-6GD00-0BA1
X320/

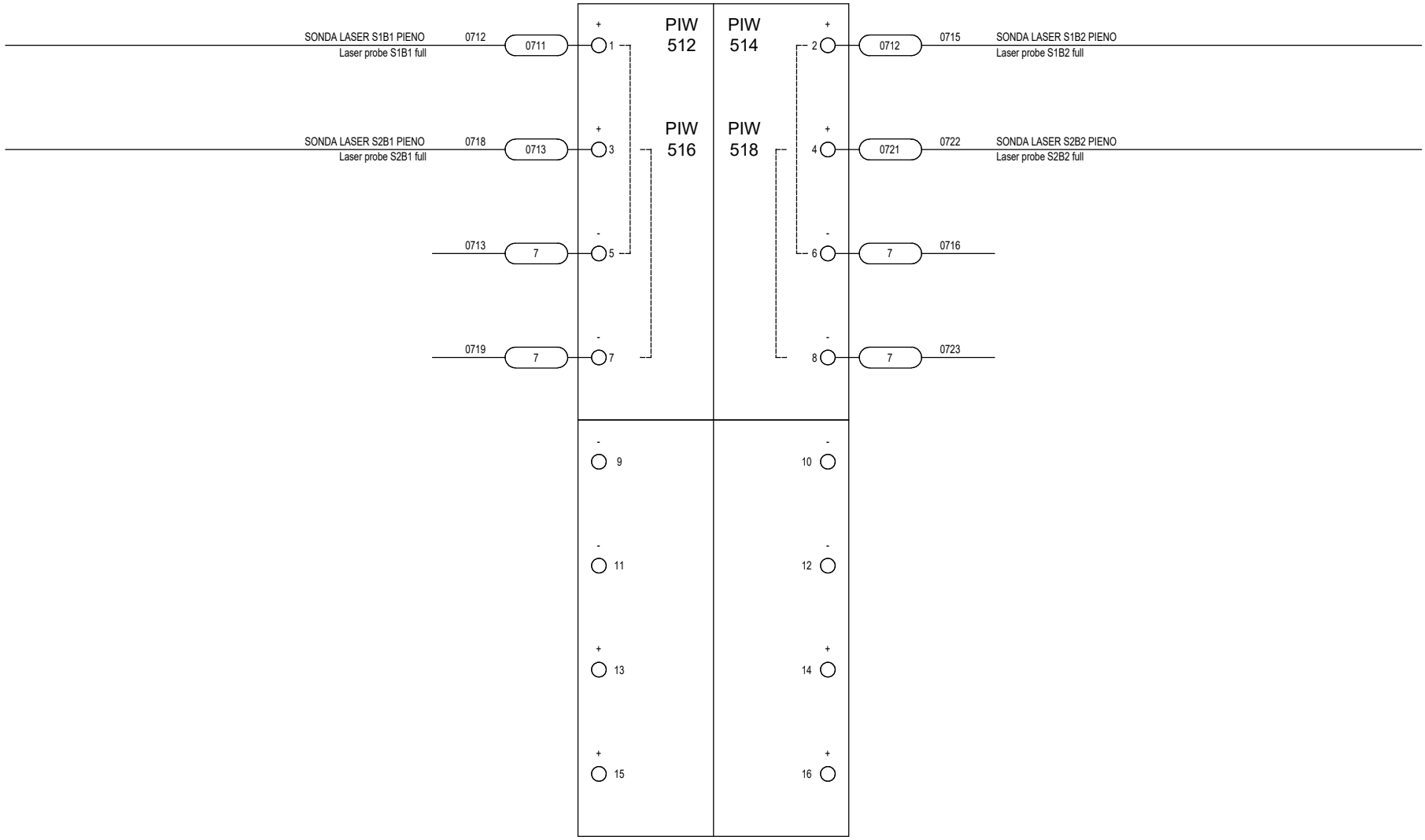

FAVA impianti per pastifici	Questo disegno, di nostra proprieta', non puo' essere utilizzato per l'esecuzione dei lavori, ne riprodotto o ceduto a terzi senza alcuna nostra autorizzazione sotto le comminatorie di legge.	Disegnatore	N.M.	SCHEMA N °	PAGINA	DI FOGLI	SEGUE
		Revisione	1	270781	154	196	155
		Data	15/11/2017				

MODULO INPUT ANALOGICO 6ES7134-6GD00-0BA1
X321/

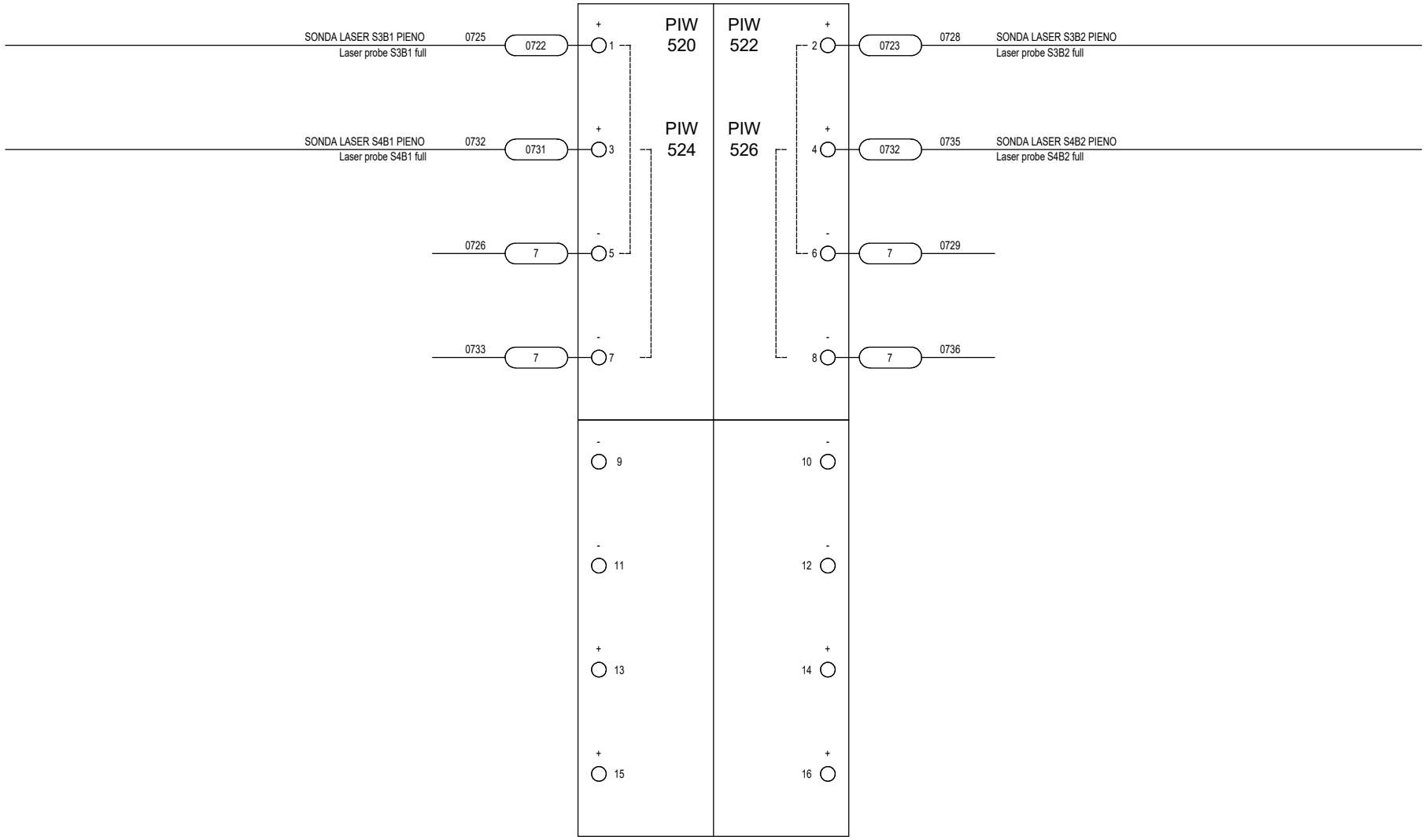

FAVA impianti per pastifici	Questo disegno, di nostra proprieta', non puo' essere utilizzato per l'esecuzione dei lavori, ne riprodotto o ceduto a terzi senza alcuna nostra autorizzazione sotto le comminatorie di legge.	Disegnatore	N.M.	SCHEMA N °	PAGINA	DI FOGLI	SEGUE
		Revisione	1	270781	155	196	156
		Data	15/11/2017				

0	1	2	3	4	5	6	7	8	9	10

FAVA
impianti per pastifici

Questo disegno, di nostra proprieta', non puo' essere utilizzato per l'esecuzione dei lavori, ne riprodotto o ceduto a terzi senza alcuna nostra autorizzazione sotto le comminatorie di legge.

Disegnatore	S.G.
Revisione	0
Data	21/08/2017

SCHEMA N °	PAGINA	DI FOGLI	SEGUE
270781	156	196	157

0	1	2	3	4	5	6	7	8	9	10

FAVA
impianti per pastifici

Questo disegno, di nostra proprieta', non puo' essere utilizzato per l'esecuzione dei lavori, ne riprodotto o ceduto a terzi senza alcuna nostra autorizzazione sotto le comminatorie di legge.

Disegnatore	S.G.
Revisione	0
Data	21/08/2017

SCHEMA N °	PAGINA	DI FOGLI	SEGUE
270781	157	196	158

0	1	2	3	4	5	6	7	8	9	10

FAVA
impianti per pastifici

Questo disegno, di nostra proprieta', non puo' essere utilizzato per l'esecuzione dei lavori, ne riprodotto o ceduto a terzi senza alcuna nostra autorizzazione sotto le comminatorie di legge.

Disegnatore	S.G.
Revisione	0
Data	21/08/2017

SCHEMA N °	PAGINA	DI FOGLI	SEGUE
270781	158	196	159

MORSETTI DI POTENZA
Power terminal boards

X1.1

| | | |

MORSETTI DI POTENZA
Power terminal
boards

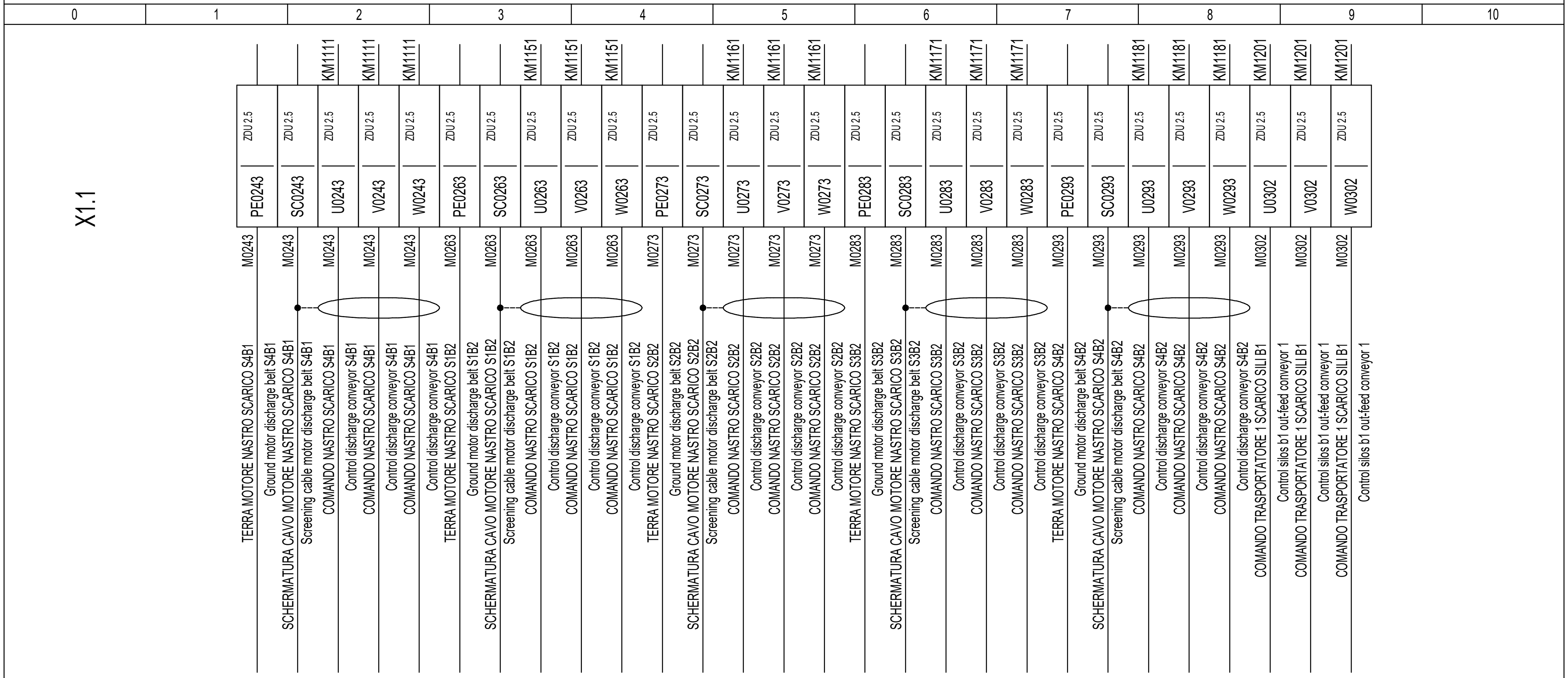

FAVA impianti per pastifici	Questo disegno, di nostra proprieta', non puo' essere utilizzato per l'esecuzione dei lavori, ne riprodotto o ceduto a terzi senza alcuna nostra autorizzazione sotto le comminatorie di legge.	Disegnatore	N.M.	SCHEMA N °	PAGINA	DI FOGLI	SEGUE
		Revisione	1	270781	160	196	161
		Data	15/11/2017				

MORSETTI DI POTENZA
Power terminal boards

X1.1

U0312	ZDU 2.5	KM1221	M0312	COMANDO TRASPORTATORE 2 SCARICO SILI B1	
V0312	ZDU 2.5	KM1221	M0312	Control silos b1 out-feed conveyor 2	COMANDO TRASPORTATORE 2 SCARICO SILI B1
W0312	ZDU 2.5	KM1221	M0312	Control silos b1 out-feed conveyor 2	COMANDO TRASPORTATORE 2 SCARICO SILI B1
U0322	ZDU 2.5	KM1241	M0322	Control silos b1 out-feed conveyor 2	COMANDO TRASPORTATORE 1 SCARICO SILI B2
V0322	ZDU 2.5	KM1241	M0322	Control silos B2 out-feed conveyor 1	COMANDO TRASPORTATORE 1 SCARICO SILI B2
W0322	ZDU 2.5	KM1241	M0322	Control silos B2 out-feed conveyor 1	COMANDO TRASPORTATORE 1 SCARICO SILI B2
U0332	ZDU 2.5	KM1261	M0332	Control silos B2 out-feed conveyor 1	COMANDO TRASPORTATORE 2 SCARICO SILI B2
V0332	ZDU 2.5	KM1261	M0332	Control silos B2 out-feed conveyor 2	COMANDO TRASPORTATORE 2 SCARICO SILI B2
W0332	ZDU 2.5	KM1261	M0332	Control silos B2 out-feed conveyor 2	COMANDO TRASPORTATORE 2 SCARICO SILI B2
U0342	ZDU 2.5	KM1281	M0342	Control silos B2 out-feed conveyor 2	COMANDO TRASPORTATORE 1 DI SVINCOLO CARICO SETACCIO 2
V0342	ZDU 2.5	KM1281	M0342	Drive of sieve 2 in-feed branch conveyor 1	COMANDO TRASPORTATORE 1 DI SVINCOLO CARICO SETACCIO 2
W0342	ZDU 2.5	KM1281	M0342	Drive of sieve 2 in-feed branch conveyor 1	COMANDO TRASPORTATORE 1 DI SVINCOLO CARICO SETACCIO 2
U0345	ZDU 2.5	KM1291	M0345	Drive of sieve 2 in-feed branch conveyor 1	COMANDO TRASPORTATORE 2 DI SVINCOLO CARICO SETACCIO 1
V0345	ZDU 2.5	KM1291	M0345	Drive of sieve 1 in-feed branch conveyor 2	COMANDO TRASPORTATORE 2 DI SVINCOLO CARICO SETACCIO 1
W0345	ZDU 2.5	KM1291	M0345	Drive of sieve 1 in-feed branch conveyor 2	COMANDO TRASPORTATORE 2 DI SVINCOLO CARICO SETACCIO 1
U0352	ZDU 2.5	KM1301	M0352	Drive of sieve 1 in-feed branch conveyor 2	COMANDO TRASPORTATORE CARICO SCARTI
V0352	ZDU 2.5	KM1301	M0352	Control scrap discharge conveyor	COMANDO TRASPORTATORE CARICO SCARTI
W0352	ZDU 2.5	KM1301	M0352	Control scrap discharge conveyor	COMANDO TRASPORTATORE CARICO SCARTI
U0362	ZDU 2.5	KM1311	M0362	Control scrap discharge conveyor	COMANDO SETACCIO 1
V0362	ZDU 2.5	KM1311	M0362	Drive for sieve 1	COMANDO SETACCIO 1
W0362	ZDU 2.5	KM1311	M0362	Drive for sieve 1	COMANDO SETACCIO 1
U0365	ZDU 2.5	KM1316	M0365	Drive for sieve 1	COMANDO SETACCIO 2
V0365	ZDU 2.5	KM1316	M0365	Drive for sieve 2	COMANDO SETACCIO 2
W0365	ZDU 2.5	KM1316	M0365	Drive for sieve 2	COMANDO SETACCIO 2
				Drive for sieve 2	

MORSETTI AUSILIARI
Auxiliary terminals

X2.1

LAMPADA DI SEGNALAZIONE BLOCCHI E PARTENZA SILI Lamp for Block Warning And Start Loading	HL0482	1	ZSI 2.5 1A	0481
LAMPADA DI SEGNALAZIONE BLOCCHI E PARTENZA SILI Lamp for Block Warning And Start Loading	HL0482	-7	ZDU 2.5	7
SEGNALAZIONE ACUSTICA BLOCCHI E PARTENZA SILI Acoustic signalling blocks and start silos	HA0485B	2	ZSI 2.5 1A	0482
SEGNALAZIONE ACUSTICA SILI PIENI Acoustic signalling for full silos	HA0488B	3	ZSI 2.5 1A	0483
SEGNALAZIONE ACUSTICA SILI PIENI Acoustic signalling for full silos	HA0488B	-7	ZDU 2.5	7
LAMPADA VERDE DI SEGNALAZIONE SILI IN FUNZIONE VISUALIZZATORE 1-2 Green lamp running silos display 1-2	HL0502	4	ZSI 2.5 1A	0501
LAMPADA GIALLA DI SEGNALAZIONE MANUTENZIONE SILI VISUALIZZATORE 1-2 Yellow signalling lamp for displayer 1-2 silos maintenance	HL0502	5	ZSI 2.5 1A	0502
LAMPADA ROSSA DI SEGNALAZIONE BLOCCHI SILI VISUALIZZATORE 1-2 Red signalling light for displayer 1-2 silos blockage	HL0502	6	ZSI 2.5 1A	0503
LAMPADA ROSSA DI SEGNALAZIONE BLOCCHI SILI VISUALIZZATORE 1 Red signalling light for displayer 1 silos blockage	HL0502	-7	ZDU 2.5	7
LAMPADA VERDE DI SEGNALAZIONE SILI IN FUNZIONE VISUALIZZATORE 2 Green lamp running silos display 2	HL0506	7	ZSI 2.5 1A	0501
LAMPADA GIALLA DI SEGNALAZIONE MANUTENZIONE SILI VISUALIZZATORE 2 Yellow signalling lamp for displayer 2 silos maintenance	HL0506	8	ZSI 2.5 1A	0502
LAMPADA ROSSA DI SEGNALAZIONE BLOCCHI SILI VISUALIZZATORE 2 Red signalling light for displayer 2 silos blockage	HL0506	9	ZSI 2.5 1A	0503
LAMPADA ROSSA DI SEGNALAZIONE BLOCCHI SILI VISUALIZZATORE 2 Red signalling light for displayer 2 silos blockage	HL0506	-7	ZDU 2.5	7
FINECORSA SICUREZZA COFANO ELEVATORE CARICO SILI B1-B2 Safety limit elevator case infeed silos B1-B2	SQ0601N	+2	ZDU 2.5	2
FINECORSA SICUREZZA COFANO ELEVATORE CARICO SILI B1-B2 Safety limit elevator case infeed silos B1-B2	SQ0601N	10	ZDU 2.5	0601
SENSORE INGOLFAMENTO ELEVATORE CARICO SILI B1-B2 Flooding sensor elevator infeed silos B1-B2	SQ0606E	+2	ZDU 2.5	2
SENSORE INGOLFAMENTO ELEVATORE CARICO SILI B1-B2 Flooding sensor elevator infeed silos B1-B2	SQ0606E	-7	ZDU 2.5	7
SENSORE INGOLFAMENTO ELEVATORE CARICO SILI B1-B2 Flooding sensor elevator infeed silos B1-B2	SQ0606E	11	ZDU 2.5	0603
COMANDO ELETTROVALVOLA PISTONE APERTURA SCARICO ELEVATORE SU TRASPORTATORE CARICO S1B1-S1B2 Control solenoid valve piston opening discharge elevator on infeed conveyor S1B1-S1B2	YV0611	12	ZDK2.5/D2	0611
COMANDO ELETTROVALVOLA PISTONE APERTURA SCARICO ELEVATORE SU TRASPORTATORE CARICO S1B1-S1B2 Control solenoid valve piston opening discharge elevator on infeed conveyor S1B1-S1B2	YV0611	-7	ZDK2.5/D2	7
SENSORE SCARICO APERTO ELEVATORE SU TRASPORTATORE CARICO S1B1-S1B2 Open discharge sensor elevator on infeed conveyor S1B1-S1B2	SQ0614Q	+2	ZDU 2.5	2
SENSORE SCARICO APERTO ELEVATORE SU TRASPORTATORE CARICO S1B1-S1B2 Open discharge sensor elevator on infeed conveyor S1B1-S1B2	SQ0614Q	-7	ZDU 2.5	7
SENSORE SCARICO APERTO ELEVATORE SU TRASPORTATORE CARICO S1B1-S1B2 Open discharge sensor elevator on infeed conveyor S1B1-S1B2	SQ0614Q	13	ZDU 2.5	0613
COMANDO ELETTROVALVOLA PISTONE CHIUSURA SCARICO ELEVATORE SU TRASPORTATORE CARICO S1B1-S1B2 Control solenoid valve piston closure discharge elevator on infeed conveyor S1B1-S1B2	YV0616	14	ZDK2.5/D2	0614
COMANDO ELETTROVALVOLA PISTONE CHIUSURA SCARICO ELEVATORE SU TRASPORTATORE CARICO S1B1-S1B2 Control solenoid valve piston closure discharge elevator on infeed conveyor S1B1-S1B2	YV0616	-7	ZDK2.5/D2	7
SENSORE SCARICO CHIUSO ELEVATORE SU TRASPORTATORE CARICO S1B1-S1B2 Sensor closed discharge elevator on infeed conveyor S1B1-S1B2	SQ0619Q	+2	ZDU 2.5	2
SENSORE SCARICO CHIUSO ELEVATORE SU TRASPORTATORE CARICO S1B1-S1B2 Sensor closed discharge elevator on infeed conveyor S1B1-S1B2	SQ0619Q	-7	ZDU 2.5	7
SENSORE SCARICO CHIUSO ELEVATORE SU TRASPORTATORE CARICO S1B1-S1B2 Sensor closed discharge elevator on infeed conveyor S1B1-S1B2	SQ0619Q	15	ZDU 2.5	0616
COMANDO ELETTROVALVOLA PISTONE APERTURA SCARICO ELEVATORE SU TRASPORTATORE CARICO S2B1-S2B2 Control solenoid valve piston opening discharge elevator on infeed conveyor S2B1-S2B2	YV0621	16	ZDK2.5/D2	0621
COMANDO ELETTROVALVOLA PISTONE APERTURA SCARICO ELEVATORE SU TRASPORTATORE CARICO S2B1-S2B2 Control solenoid valve piston opening discharge elevator on infeed conveyor S2B1-S2B2	YV0621	-7	ZDK2.5/D2	7
SENSORE SCARICO APERTO ELEVATORE SU TRASPORTATORE CARICO S2B1-S2B2 Open discharge sensor elevator on infeed conveyor S2B1-S2B2	SQ0624Q	+2	ZDU 2.5	2
SENSORE SCARICO APERTO ELEVATORE SU TRASPORTATORE CARICO S2B1-S2B2 Open discharge sensor elevator on infeed conveyor S2B1-S2B2	SQ0624Q	-7	ZDU 2.5	7
SENSORE SCARICO APERTO ELEVATORE SU TRASPORTATORE CARICO S2B1-S2B2 Open discharge sensor elevator on infeed conveyor S2B1-S2B2	SQ0624Q	17	ZDU 2.5	0623

Questo disegno, di nostra proprieta', non puo' essere utilizzato per l'esecuzione dei lavori, ne riprodotto o ceduto a terzi senza alcuna nostra autorizzazione sotto le comminatorie di legge.

MORSETTI AUSILIARI
Auxiliary terminals

X2.1

COMANDO ELETTROVALVOLA PISTONE CHIUSURA SCARICO ELEVATORE SU TRASPORTATORE CARICO S2B1-S2B2 Control solenoid valve piston closure discharge elevator on infeed conveyor S2B1-S2B2	YV0626	18	ZDK2.5/D2	0624
COMANDO ELETTROVALVOLA PISTONE CHIUSURA SCARICO ELEVATORE SU TRASPORTATORE CARICO S2B1-S2B2 Control solenoid valve piston closure discharge elevator on infeed conveyor S2B1-S2B2	YV0626	-7	ZDK2.5/D2	7
SENSORE SCARICO CHIUSO ELEVATORE SU TRASPORTATORE CARICO S2B1-S2B2 Sensor closed discharge elevator on infeed conveyor S2B1-S2B2	SQ0629Q	+2	ZDU 2.5	2
SENSORE SCARICO CHIUSO ELEVATORE SU TRASPORTATORE CARICO S2B1-S2B2 Sensor closed discharge elevator on infeed conveyor S2B1-S2B2	SQ0629Q	-7	ZDU 2.5	7
SENSORE SCARICO CHIUSO ELEVATORE SU TRASPORTATORE CARICO S2B1-S2B2 Sensor closed discharge elevator on infeed conveyor S2B1-S2B2	SQ0629Q	19	ZDU 2.5	0626
COMANDO ELETTROVALVOLA PISTONE APERTURA SCARICO ELEVATORE SU TRASPORTATORE CARICO S3B1-S3B2 Control solenoid valve piston opening discharge elevator on infeed conveyor S3B1-S3B2	YV0631	20	ZDK2.5/D2	0631
COMANDO ELETTROVALVOLA PISTONE APERTURA SCARICO ELEVATORE SU TRASPORTATORE CARICO S3B1-S3B2 Control solenoid valve piston opening discharge elevator on infeed conveyor S3B1-S3B2	YV0631	-7	ZDK2.5/D2	7
SENSORE SCARICO APERTO ELEVATORE SU TRASPORTATORE CARICO S3B1-S3B2 Open discharge sensor elevator on infeed conveyor S3B1-S3B2	SQ0634Q	+2	ZDU 2.5	2
SENSORE SCARICO APERTO ELEVATORE SU TRASPORTATORE CARICO S3B1-S3B2 Open discharge sensor elevator on infeed conveyor S3B1-S3B2	SQ0634Q	-7	ZDU 2.5	7
SENSORE SCARICO APERTO ELEVATORE SU TRASPORTATORE CARICO S3B1-S3B2 Open discharge sensor elevator on infeed conveyor S3B1-S3B2	SQ0634Q	21	ZDU 2.5	0633
COMANDO ELETTROVALVOLA PISTONE CHIUSURA SCARICO ELEVATORE SU TRASPORTATORE CARICO S3B1-S3B2 Control solenoid valve piston closure discharge elevator on infeed conveyor S3B1-S3B2	YV0636	22	ZDK2.5/D2	0634
COMANDO ELETTROVALVOLA PISTONE CHIUSURA SCARICO ELEVATORE SU TRASPORTATORE CARICO S3B1-S3B2 Control solenoid valve piston closure discharge elevator on infeed conveyor S3B1-S3B2	YV0636	-7	ZDK2.5/D2	7
SENSORE SCARICO CHIUSO ELEVATORE SU TRASPORTATORE CARICO S3B1-S3B2 Sensor closed discharge elevator on infeed conveyor S3B1-S3B2	SQ0639Q	+2	ZDU 2.5	2
SENSORE SCARICO CHIUSO ELEVATORE SU TRASPORTATORE CARICO S3B1-S3B2 Sensor closed discharge elevator on infeed conveyor S3B1-S3B2	SQ0639Q	-7	ZDU 2.5	7
SENSORE SCARICO CHIUSO ELEVATORE SU TRASPORTATORE CARICO S3B1-S3B2 Sensor closed discharge elevator on infeed conveyor S3B1-S3B2	SQ0639Q	23	ZDU 2.5	0636
COMANDO ELETTROVALVOLA PISTONE APERTURA SCARICO ELEVATORE SU TRASPORTATORE CARICO S4B1-S4B2 Control solenoid valve piston opening discharge elevator on infeed conveyor S4B1-S4B2	YV0641	24	ZDK2.5/D2	0641
COMANDO ELETTROVALVOLA PISTONE APERTURA SCARICO ELEVATORE SU TRASPORTATORE CARICO S4B1-S4B2 Control solenoid valve piston opening discharge elevator on infeed conveyor S4B1-S4B2	YV0641	-7	ZDK2.5/D2	7
SENSORE SCARICO APERTO ELEVATORE SU TRASPORTATORE CARICO S4B1-S4B2 Open discharge sensor elevator on infeed conveyor S4B1-S4B2	SQ0644Q	+2	ZDU 2.5	2
SENSORE SCARICO APERTO ELEVATORE SU TRASPORTATORE CARICO S4B1-S4B2 Open discharge sensor elevator on infeed conveyor S4B1-S4B2	SQ0644Q	-7	ZDU 2.5	7
SENSORE SCARICO APERTO ELEVATORE SU TRASPORTATORE CARICO S4B1-S4B2 Open discharge sensor elevator on infeed conveyor S4B1-S4B2	SQ0644Q	25	ZDU 2.5	0643
COMANDO ELETTROVALVOLA PISTONE CHIUSURA SCARICO ELEVATORE SU TRASPORTATORE CARICO S4B1-S4B2 Control solenoid valve piston closure discharge elevator on infeed conveyor S4B1-S4B2	YV0646	26	ZDK2.5/D2	0644
COMANDO ELETTROVALVOLA PISTONE CHIUSURA SCARICO ELEVATORE SU TRASPORTATORE CARICO S4B1-S4B2 Control solenoid valve piston closure discharge elevator on infeed conveyor S4B1-S4B2	YV0646	-7	ZDK2.5/D2	7
SENSORE SCARICO CHIUSO ELEVATORE SU TRASPORTATORE CARICO S4B1-S4B2 Sensor closed discharge elevator on infeed conveyor S4B1-S4B2	SQ0649Q	+2	ZDU 2.5	2
SENSORE SCARICO CHIUSO ELEVATORE SU TRASPORTATORE CARICO S4B1-S4B2 Sensor closed discharge elevator on infeed conveyor S4B1-S4B2	SQ0649Q	-7	ZDU 2.5	7
SENSORE SCARICO CHIUSO ELEVATORE SU TRASPORTATORE CARICO S4B1-S4B2 Sensor closed discharge elevator on infeed conveyor S4B1-S4B2	SQ0649Q	27	ZDU 2.5	0646
SENSORE CONTROLLO ROTAZIONE ELEVATORE CARICO SILI Silos in-feed elevator rotation control sensor	SQ0651E	+2	ZDU 2.5	2
SENSORE CONTROLLO ROTAZIONE ELEVATORE CARICO SILI Silos in-feed elevator rotation control sensor	SQ0651E	-7	ZDU 2.5	7
SENSORE CONTROLLO ROTAZIONE ELEVATORE CARICO SILI Silos in-feed elevator rotation control sensor	SQ0651E	28	ZDU 2.5	0651
SENSORE CONTROLLO ROTAZIONE TRASPORTATORE DI SVINCOLO CARICO SILI 1 B1-B2 Control sensor rotation junction infeed conveyor silos 1 B1-B2	SQ0661E	+2	ZDU 2.5	2
SENSORE CONTROLLO ROTAZIONE TRASPORTATORE DI SVINCOLO CARICO SILI 1 B1-B2 Control sensor rotation junction infeed conveyor silos 1 B1-B2	SQ0661E	-7	ZDU 2.5	7
SENSORE CONTROLLO ROTAZIONE TRASPORTATORE DI SVINCOLO CARICO SILI 1 B1-B2 Control sensor rotation junction infeed conveyor silos 1 B1-B2	SQ0661E	29	ZDU 2.5	0661
SENSORE CONTROLLO ROTAZIONE TRASPORTATORE DI SVINCOLO CARICO SILI 2 B1-B2 Control sensor rotation junction infeed conveyor silos 2 B1-B2	SQ0663E	+2	ZDU 2.5	2
SENSORE CONTROLLO ROTAZIONE TRASPORTATORE DI SVINCOLO CARICO SILI 2 B1-B2 Control sensor rotation junction infeed conveyor silos 2 B1-B2	SQ0663E	-7	ZDU 2.5	7
SENSORE CONTROLLO ROTAZIONE TRASPORTATORE DI SVINCOLO CARICO SILI 2 B1-B2 Control sensor rotation junction infeed conveyor silos 2 B1-B2	SQ0663E	30	ZDU 2.5	0662
SENSORE CONTROLLO ROTAZIONE TRASPORTATORE DI SVINCOLO CARICO SILI 3 B1-B2 Control sensor rotation junction infeed conveyor silos 3 B1-B2	SQ0665E	+2	ZDU 2.5	2

Questo disegno, di nostra proprieta', non puo' essere utilizzato per l'esecuzione dei lavori, ne riprodotto o ceduto a terzi senza alcuna nostra autorizzazione sotto le comminatorie di legge.

RAVA implanti per pastifici

Disegnatore	N.M.
Revisione	1
Data	15/11/2017

SCHEMA N ° 270781 | PAGINA 163 | DI FOGLI 196 | SEGUE 164

MORSETTI AUSILIARI
Auxiliary terminals

X2.1

SENSORE CONTROLLO ROTAZIONE TRASPORTATORE DI SVINCOLO CARICO SILI 3 B1-B2 Control sensor rotation junction infeed conveyor silos 3 B1-B2	SQ0665E	-7	ZDU 2.5	7
SENSORE CONTROLLO ROTAZIONE TRASPORTATORE DI SVINCOLO CARICO SILI 3 B1-B2 Control sensor rotation junction infeed conveyor silos 3 B1-B2	SQ0665E	31	ZDU 2.5	0663
SENSORE CONTROLLO ROTAZIONE TRASPORTATORE DI SVINCOLO CARICO SILI 4 B1-B2 Control sensor rotation junction infeed conveyor silos 4 B1-B2	SQ0667E	+2	ZDU 2.5	2
SENSORE CONTROLLO ROTAZIONE TRASPORTATORE DI SVINCOLO CARICO SILI 4 B1-B2 Control sensor rotation junction infeed conveyor silos 4 B1-B2	SQ0667E	-7	ZDU 2.5	7
SENSORE CONTROLLO ROTAZIONE TRASPORTATORE DI SVINCOLO CARICO SILI 4 B1-B2 Control sensor rotation junction infeed conveyor silos 4 B1-B2	SQ0667E	32	ZDU 2.5	0664
SENSORE INGOLFAMENTO TESTATA TRASPORTATORE DI SVINCOLO CARICO S1B1 Flooding sensor head junction infeed conveyor S1B1	SQ0671Q	+2	ZDU 2.5	2
SENSORE INGOLFAMENTO TESTATA TRASPORTATORE DI SVINCOLO CARICO S1B1 Flooding sensor head junction infeed conveyor S1B1	SQ0671Q	-7	ZDU 2.5	7
SENSORE INGOLFAMENTO TESTATA TRASPORTATORE DI SVINCOLO CARICO S1B1 Flooding sensor head junction infeed conveyor S1B1	SQ0671Q	33	ZDU 2.5	0671
SENSORE INGOLFAMENTO TESTATA TRASPORTATORE DI SVINCOLO CARICO S1B2 Flooding sensor head junction infeed conveyor S1B2	SQ0673Q	+2	ZDU 2.5	2
SENSORE INGOLFAMENTO TESTATA TRASPORTATORE DI SVINCOLO CARICO S1B2 Flooding sensor head junction infeed conveyor S1B2	SQ0673Q	-7	ZDU 2.5	7
SENSORE INGOLFAMENTO TESTATA TRASPORTATORE DI SVINCOLO CARICO S1B2 Flooding sensor head junction infeed conveyor S1B2	SQ0673Q	34	ZDU 2.5	0672
SENSORE INGOLFAMENTO TESTATA TRASPORTATORE DI SVINCOLO CARICO S2B1 Flooding sensor head junction infeed conveyor S2B1	SQ0675Q	+2	ZDU 2.5	2
SENSORE INGOLFAMENTO TESTATA TRASPORTATORE DI SVINCOLO CARICO S2B1 Flooding sensor head junction infeed conveyor S2B1	SQ0675Q	-7	ZDU 2.5	7
SENSORE INGOLFAMENTO TESTATA TRASPORTATORE DI SVINCOLO CARICO S2B1 Flooding sensor head junction infeed conveyor S2B1	SQ0675Q	35	ZDU 2.5	0673
SENSORE INGOLFAMENTO TESTATA TRASPORTATORE DI SVINCOLO CARICO S2B2 Flooding sensor head junction infeed conveyor S2B2	SQ0677Q	+2	ZDU 2.5	2
SENSORE INGOLFAMENTO TESTATA TRASPORTATORE DI SVINCOLO CARICO S2B2 Flooding sensor head junction infeed conveyor S2B2	SQ0677Q	-7	ZDU 2.5	7
SENSORE INGOLFAMENTO TESTATA TRASPORTATORE DI SVINCOLO CARICO S2B2 Flooding sensor head junction infeed conveyor S2B2	SQ0677Q	36	ZDU 2.5	0674
SENSORE INGOLFAMENTO TESTATA TRASPORTATORE DI SVINCOLO CARICO S3B1 Flooding sensor head junction infeed conveyor S3B1	SQ0681Q	+2	ZDU 2.5	2
SENSORE INGOLFAMENTO TESTATA TRASPORTATORE DI SVINCOLO CARICO S3B1 Flooding sensor head junction infeed conveyor S3B1	SQ0681Q	-7	ZDU 2.5	7
SENSORE INGOLFAMENTO TESTATA TRASPORTATORE DI SVINCOLO CARICO S3B1 Flooding sensor head junction infeed conveyor S3B1	SQ0681Q	37	ZDU 2.5	0681
SENSORE INGOLFAMENTO TESTATA TRASPORTATORE DI SVINCOLO CARICO S3B2 Flooding sensor head junction infeed conveyor S3B2	SQ0683Q	+2	ZDU 2.5	2
SENSORE INGOLFAMENTO TESTATA TRASPORTATORE DI SVINCOLO CARICO S3B2 Flooding sensor head junction infeed conveyor S3B2	SQ0683Q	-7	ZDU 2.5	7
SENSORE INGOLFAMENTO TESTATA TRASPORTATORE DI SVINCOLO CARICO S3B2 Flooding sensor head junction infeed conveyor S3B2	SQ0683Q	38	ZDU 2.5	0682
SENSORE INGOLFAMENTO TESTATA TRASPORTATORE DI SVINCOLO CARICO S4B1 Flooding sensor head junction infeed conveyor S4B1	SQ0685Q	+2	ZDU 2.5	2
SENSORE INGOLFAMENTO TESTATA TRASPORTATORE DI SVINCOLO CARICO S4B1 Flooding sensor head junction infeed conveyor S4B1	SQ0685Q	-7	ZDU 2.5	7
SENSORE INGOLFAMENTO TESTATA TRASPORTATORE DI SVINCOLO CARICO S4B1 Flooding sensor head junction infeed conveyor S4B1	SQ0685Q	39	ZDU 2.5	0683
SENSORE INGOLFAMENTO TESTATA TRASPORTATORE DI SVINCOLO CARICO S4B2 Flooding sensor head junction infeed conveyor S4B2	SQ0687Q	+2	ZDU 2.5	2
SENSORE INGOLFAMENTO TESTATA TRASPORTATORE DI SVINCOLO CARICO S4B2 Flooding sensor head junction infeed conveyor S4B2	SQ0687Q	-7	ZDU 2.5	7
SENSORE INGOLFAMENTO TESTATA TRASPORTATORE DI SVINCOLO CARICO S4B2 Flooding sensor head junction infeed conveyor S4B2	SQ0687Q	40	ZDU 2.5	0684
SENSORE LIVELLO MASSIMO CARICO DISCENSORE SCARTI Maximum level sensor infeed scrap lowerator	SQ0691Q	+2	ZDU 2.5	2

Questo disegno, di nostra proprieta', non puo' essere utilizzato per l'esecuzione dei lavori, ne riprodotto o ceduto a terzi senza alcuna nostra autorizzazione sotto le comminatorie di legge.

MORSETTI AUSILIARI
Auxiliary terminals

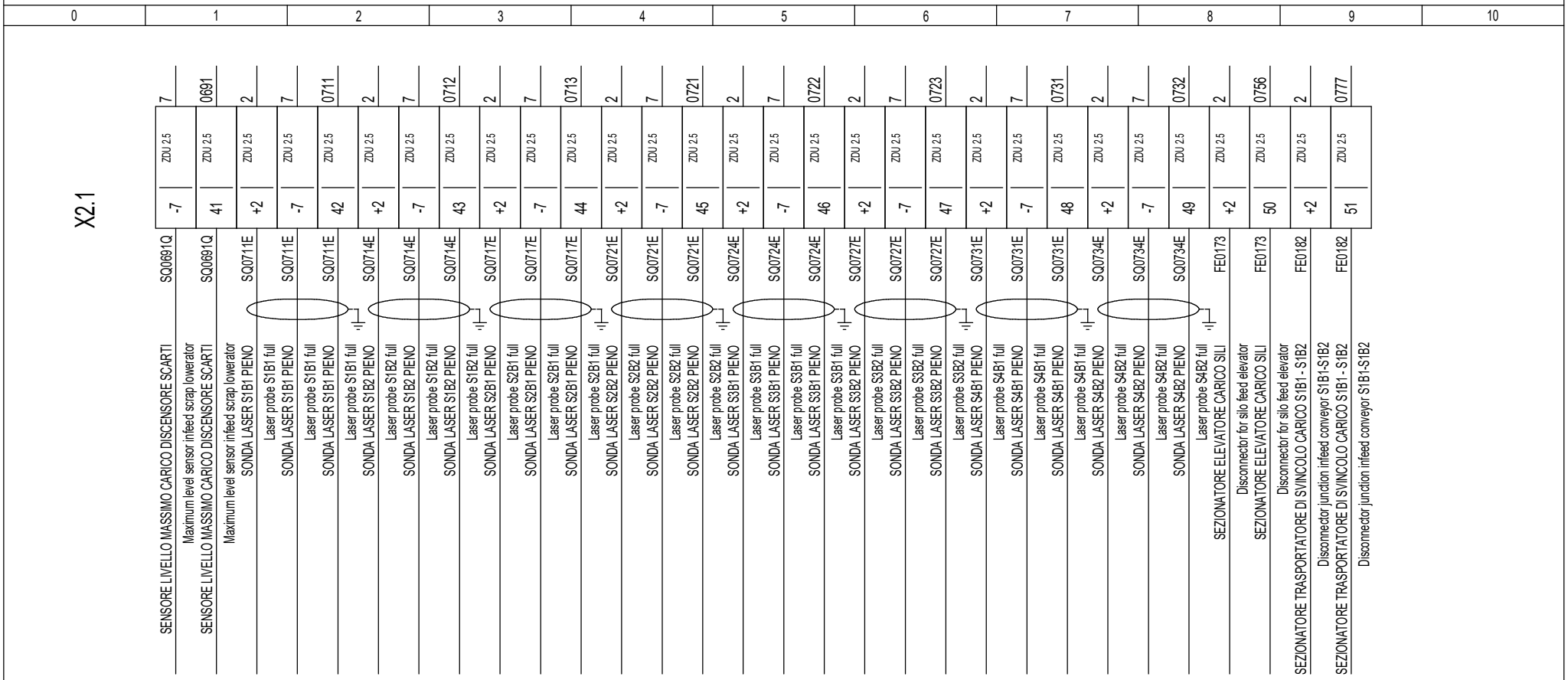

Questo disegno, di nostra proprieta', non puo' essere utilizzato per l'esecuzione dei lavori, ne riprodotto o ceduto a terzi senza alcuna nostra autorizzazione sotto le comminatorie di legge.

MORSETTI AUSILIARI
Auxiliary terminals

X2.1

SEZIONATORE TRASPORTATORE DI SVINCOLO CARICO S2B1 - S2B2 *****	FE0185	+2	ZDU 2.5	2
SEZIONATORE TRASPORTATORE DI SVINCOLO CARICO S2B1 - S2B2 *****	FE0185	52	ZDU 2.5	0787
SEZIONATORE TRASPORTATORE DI SVINCOLO CARICO S3B1 - S3B2 *****	FE0188	+2	ZDU 2.5	2
SEZIONATORE TRASPORTATORE DI SVINCOLO CARICO S3B1 - S3B2 *****	FE0188	53	ZDU 2.5	0797
SEZIONATORE TRASPORTATORE DI SVINCOLO CARICO S4B1 - S4B2 *****	FE0192	+2	ZDU 2.5	2
SEZIONATORE TRASPORTATORE DI SVINCOLO CARICO S4B1 - S4B2 *****	FE0192	54	ZDU 2.5	0807
SENSORE CONTROLLO ROTAZIONE TRASPORTATORE 1 SCARICO SILI B1 Sensor for silo B1 unloading conveyor 1 rotation control	SQ0981E	+2	ZDU 2.5	2
SENSORE CONTROLLO ROTAZIONE TRASPORTATORE 1 SCARICO SILI B1 Sensor for silo B1 unloading conveyor 1 rotation control	SQ0981E	-7	ZDU 2.5	7
SENSORE CONTROLLO ROTAZIONE TRASPORTATORE 1 SCARICO SILI B1 Sensor for silo B1 unloading conveyor 1 rotation control	SQ0981E	55	ZDU 2.5	0981
SENSORE CONTROLLO ROTAZIONE TRASPORTATORE 2 SCARICO SILI B1 Sensor for silo B1 unloading conveyor 2 rotation control	SQ0983E	+2	ZDU 2.5	2
SENSORE CONTROLLO ROTAZIONE TRASPORTATORE 2 SCARICO SILI B1 Sensor for silo B1 unloading conveyor 2 rotation control	SQ0983E	-7	ZDU 2.5	7
SENSORE CONTROLLO ROTAZIONE TRASPORTATORE 2 SCARICO SILI B1 Sensor for silo B1 unloading conveyor 2 rotation control	SQ0983E	56	ZDU 2.5	0982
SENSORE CONTROLLO ROTAZIONE TRASPORTATORE 1 SCARICO SILI B2 Sensor for silo B2 unloading conveyor 1 rotation control	SQ0985E	+2	ZDU 2.5	2
SENSORE CONTROLLO ROTAZIONE TRASPORTATORE 1 SCARICO SILI B2 Sensor for silo B2 unloading conveyor 1 rotation control	SQ0985E	-7	ZDU 2.5	7
SENSORE CONTROLLO ROTAZIONE TRASPORTATORE 1 SCARICO SILI B2 Sensor for silo B2 unloading conveyor 1 rotation control	SQ0985E	57	ZDU 2.5	0983
SENSORE CONTROLLO ROTAZIONE TRASPORTATORE 2 SCARICO SILI B2 Sensor for silo B2 unloading conveyor 2 rotation control	SQ0987E	+2	ZDU 2.5	2
SENSORE CONTROLLO ROTAZIONE TRASPORTATORE 2 SCARICO SILI B2 Sensor for silo B2 unloading conveyor 2 rotation control	SQ0987E	-7	ZDU 2.5	7
SENSORE CONTROLLO ROTAZIONE TRASPORTATORE 2 SCARICO SILI B2 Sensor for silo B2 unloading conveyor 2 rotation control	SQ0987E	58	ZDU 2.5	0984
SENSORE CONTROLLO ROTAZIONE TRASPORTATORE 1 DI SVINCOLO CARICO SETACCIO 2 Control sensor of sieve 2 in-feed branch conveyor 1 rotation	SQ0989E	+2	ZDU 2.5	2
SENSORE CONTROLLO ROTAZIONE TRASPORTATORE 1 DI SVINCOLO CARICO SETACCIO 2 Control sensor of sieve 2 in-feed branch conveyor 1 rotation	SQ0989E	-7	ZDU 2.5	7
SENSORE CONTROLLO ROTAZIONE TRASPORTATORE 1 DI SVINCOLO CARICO SETACCIO 2 Control sensor of sieve 2 in-feed branch conveyor 1 rotation	SQ0989E	59	ZDU 2.5	0985
SENSORE CONTROLLO ROTAZIONE TRASPORTATORE 2 DI SVINCOLO CARICO SETACCIO 1 Control sensor of sieve 1 in-feed branch conveyor 2 rotation	SQ0991E	+2	ZDU 2.5	2
SENSORE CONTROLLO ROTAZIONE TRASPORTATORE 2 DI SVINCOLO CARICO SETACCIO 1 Control sensor of sieve 1 in-feed branch conveyor 2 rotation	SQ0991E	-7	ZDU 2.5	7
SENSORE CONTROLLO ROTAZIONE TRASPORTATORE 2 DI SVINCOLO CARICO SETACCIO 1 Control sensor of sieve 1 in-feed branch conveyor 2 rotation	SQ0991E	60	ZDU 2.5	0991
SENSORE CONTROLLO ROTAZIONE CARICO SCARTI Sensor rotation control scrap infeed	SQ0993E	+2	ZDU 2.5	2
SENSORE CONTROLLO ROTAZIONE CARICO SCARTI Sensor rotation control scrap infeed	SQ0993E	-7	ZDU 2.5	7
SENSORE CONTROLLO ROTAZIONE CARICO SCARTI Sensor rotation control scrap infeed	SQ0993E	61	ZDU 2.5	0992
CONSENSO CHIAMATA CONFEZIONATRICE 1 Packaging 1 consent	1031	+2	ZDU 2.5	2
CONSENSO CHIAMATA CONFEZIONATRICE 1 Packaging 1 consent	1031	62	ZDU 2.5	1031
CONSENSO CHIAMATA CONFEZIONATRICE 2 Packaging 2 consent	1033	+2	ZDU 2.5	2
CONSENSO CHIAMATA CONFEZIONATRICE 2 Packaging 2 consent	1033	63	ZDU 2.5	1032

Questo disegno, di nostra proprieta', non puo' essere utilizzato per l'esecuzione dei lavori, ne riprodotto o ceduto a terzi senza alcuna nostra autorizzazione sotto le comminatorie di legge.

MORSETTI AUSILIARI
Auxiliary terminals

X2.1

CONSENSO CHIAMATA DA SCARICO SCARTI Waste unloading call consent	1039	+2	ZDU 2.5	2
CONSENSO CHIAMATA DA SCARICO SCARTI Waste unloading call consent	1033	64	ZDU 2.5	1033
SEZIONATORE TRASPORTATORE 1 SCARICO SILI B1 Disconnector silos b1 out-feed conveyor 1	FE0302	+2	ZDU 2.5	2
SEZIONATORE TRASPORTATORE 1 SCARICO SILI B1 Disconnector silos b1 out-feed conveyor 1	FE0302	65	ZDU 2.5	1207
SEZIONATORE TRASPORTATORE 2 SCARICO SILI B1 Disconnector silos b1 out-feed conveyor 2	FE0312	+2	ZDU 2.5	2
SEZIONATORE TRASPORTATORE 2 SCARICO SILI B1 Disconnector silos b1 out-feed conveyor 2	FE0312	66	ZDU 2.5	1227
SEZIONATORE TRASPORTATORE 1 SCARICO SILI B2 Disconnector silos B2 out-feed conveyor 1	FE0322	+2	ZDU 2.5	2
SEZIONATORE TRASPORTATORE 1 SCARICO SILI B2 Disconnector silos B2 out-feed conveyor 1	FE0322	67	ZDU 2.5	1247
SEZIONATORE TRASPORTATORE 2 SCARICO SILI B2 Disconnector silos B2 out-feed conveyor 2	FE0332	+2	ZDU 2.5	2
SEZIONATORE TRASPORTATORE 2 SCARICO SILI B2 Disconnector silos B2 out-feed conveyor 2	FE0332	68	ZDU 2.5	1267
SEZIONATORE TRASPORTATORE 1 DI SVINCOLO CARICO SETACCIO 2 Isolator of sieve 2 in-feed branch conveyor 1	FE0342	+2	ZDU 2.5	2
SEZIONATORE TRASPORTATORE 1 DI SVINCOLO CARICO SETACCIO 2 Isolator of sieve 2 in-feed branch conveyor 1	FE0342	69	ZDU 2.5	1284
SEZIONATORE TRASPORTATORE 2 DI SVINCOLO CARICO SETACCIO 1 Isolator of sieve 1 in-feed branch conveyor 2	FE0345	+2	ZDU 2.5	2
SEZIONATORE TRASPORTATORE 2 DI SVINCOLO CARICO SETACCIO 1 Isolator of sieve 1 in-feed branch conveyor 2	FE0345	70	ZDU 2.5	1294
SEZIONATORE TRASPORTATORE CARICO SCARTI Disconnector scrap infeed conveyor	FE0352	+2	ZDU 2.5	2
SEZIONATORE TRASPORTATORE CARICO SCARTI Disconnector scrap infeed conveyor	FE0352	71	ZDU 2.5	1304
SEZIONATORE SETACCIO 1 Disconnector for sieve 1	FE0362	+2	ZDU 2.5	2
SEZIONATORE SETACCIO 1 Disconnector for sieve 1	FE0362	72	ZDU 2.5	1314
SEZIONATORE SETACCIO 2 Disconnector for sieve 2	FE0365	+2	ZDU 2.5	2
SEZIONATORE SETACCIO 2 Disconnector for sieve 2	FE0365	73	ZDU 2.5	1318
PRESSOSTATO MANCANZA ARIA SILO Disconnector for sieve 1	SP0699	+2	ZDU 2.5	2
PRESSOSTATO MANCANZA ARIA SILO Disconnector for sieve 1	SP0699	74	ZDU 2.5	0692

Questo disegno, di nostra proprieta', non puo' essere utilizzato per l'esecuzione dei lavori, ne riprodotto o ceduto a terzi senza alcuna nostra autorizzazione sotto le comminatorie di legge.

MORSETTI INTERCOLLEGAMENTO QUADRO SILI - CASSETTA DERIVAZIONE SCARICO SILO 1 BATTERIA 1
Interconnection terminals for silo panel - terminal box silo 1 unloading battery 1

0	1	2	3	4	5	6	7	8	9	10

X7.1

2	7	0821	2	7	0822	0831	0833	2	0834	2	1084	2	1085
ZDU 2.5	ZDU 2.5	ZDU 2.5	ZDU 2.5	ZDU 2.5	ZDU 2.5	ZDU 2.5	ZDU 2.5	ZDU 2.5	ZDU 2.5	ZDU 2.5	ZDU 2.5	ZDU 2.5	ZDU 2.5
+2	-7	301	+2	-7	302	303	304	+2	305	+2	306	+2	307
BH0822	BH0822	BH0822	SQ0827E	SQ0827E	SQ0827E	P0831	P0831	SA0832I	SA0832I	FE0213	FE0213	RT1088	RT1088
FOTOCELLULA LIVELLO BASSO S1B1	Photocell low level S1B1	FOTOCELLULA LIVELLO BASSO S1B1	Photocell low level S1B1	SENSORE PARATIA CHIUSA SCARICO S1B1	Sensor closed bulkhead discharge S1B1	SENSORE PARATIA CHIUSA SCARICO S1B1	Sensor closed bulkhead discharge S1B1	SENSORE PARATIA CHIUSA SCARICO S1B1	Sensor closed bulkhead discharge S1B1	PISTONE PARATIA SCARICO S1B1	Piston bulkhead discharge S1B1	PISTONE PARATIA SCARICO S1B1	Piston bulkhead discharge S1B1
SEZIONATORE PISTONE PARATIA SCARICO S1B1	Disconnector piston bulkhead discharge S1B1	SEZIONATORE PISTONE PARATIA SCARICO S1B1	Disconnector piston bulkhead discharge S1B1	SEZIONATORE NASTRO SCARICO S1B1	Disconnector discharge belt S1B1	SEZIONATORE NASTRO SCARICO S1B1	Disconnector discharge belt S1B1	TERMISTORE NASTRO SCARICO S1B1	Thermistor discharge belt S1B1	TERMISTORE NASTRO SCARICO S1B1	Thermistor discharge belt S1B1		

MORSETTI INTERCOLLEGAMENTO QUADRO SILI - CASSETTA DERIVAZIONE SCARICO SILO 2 BATTERIA 1
Interconnection terminals for silo panel - terminal box silo 2 unloading battery 1

0	1	2	3	4	5	6	7	8	9	10

X7.2

2	7	0841	2	7	0842	0851	0853	2	0854	2	1094	2	1095
ZDU 2.5	ZDU 2.5	ZDU 2.5	ZDU 2.5	ZDU 2.5	ZDU 2.5	ZDU 2.5	ZDU 2.5	ZDU 2.5	ZDU 2.5	ZDU 2.5	ZDU 2.5	ZDU 2.5	ZDU 2.5
+2	-7	326	+2	-7	327	328	329	+2	330	+2	331	+2	332
BH0842	BH0842	BH0842	SQ0847E	SQ0847E	SQ0847E	P0851	P0851	SA0852I	SA0852I	FE0223	FE0223	RT1098	RT1098
FOTOCELLULA LIVELLO BASSO S2B1	Photocell low level S2B1	FOTOCELLULA LIVELLO BASSO S2B1	Photocell low level S2B1	SENSORE PARATIA CHIUSA SCARICO S2B1	Sensor closed bulkhead discharge S2B1	SENSORE PARATIA CHIUSA SCARICO S2B1	Sensor closed bulkhead discharge S2B1	PISTONE PARATIA SCARICO S2B1	Piston bulkhead discharge S2B1	PISTONE PARATIA SCARICO S2B1	Piston bulkhead discharge S2B1	SEZIONATORE PISTONE PARATIA SCARICO S2B1	Disconnector piston bulkhead discharge S2B1
SEZIONATORE PISTONE PARATIA SCARICO S2B1	Disconnector piston bulkhead discharge S2B1	SEZIONATORE PISTONE PARATIA SCARICO S2B1	Disconnector piston bulkhead discharge S2B1	SEZIONATORE NASTRO SCARICO S2B1	Disconnector discharge belt S2B1	SEZIONATORE NASTRO SCARICO S2B1	Disconnector discharge belt S2B1	TERMISTORE NASTRO SCARICO S2B1	Thermistor discharge belt S2B1	TERMISTORE NASTRO SCARICO S2B1	Thermistor discharge belt S2B1		

MORSETTI INTERCOLLEGAMENTO QUADRO SILI - CASSETTA DERIVAZIONE SCARICO SILO 3 BATTERIA 1
Interconnection terminals for silo panel - terminal box silo 3 unloading battery 1

0	1	2	3	4	5	6	7	8	9	10

X7.3

2	7	0861	2	7	0862	0871	0873	2	0874	2	1104	2	1105
ZDU 2.5	ZDU 2.5	ZDU 2.5	ZDU 2.5	ZDU 2.5	ZDU 2.5	ZDU 2.5	ZDU 2.5	ZDU 2.5	ZDU 2.5	ZDU 2.5	ZDU 2.5	ZDU 2.5	ZDU 2.5
+2	-7	351	+2	-7	352	353	354	+2	355	+2	356	+2	357
BH0862	BH0862	BH0862	SQ0867E	SQ0867E	SQ0867E	P0871	P0871	SA0872I	SA0872I	FE0233	FE0233	RT1108	RT1108
FOTOCELLULA LIVELLO BASSO S3B1	Photocell low level S3B1	FOTOCELLULA LIVELLO BASSO S3B1	Photocell low level S3B1	FOTOCELLULA LIVELLO BASSO S3B1	Photocell low level S3B1	SENSORE PARATIA CHIUSA SCARICO S3B1	Sensor closed bulkhead discharge S3B1	SENSORE PARATIA CHIUSA SCARICO S3B1	Sensor closed bulkhead discharge S3B1	SENSORE PARATIA CHIUSA SCARICO S3B1	Sensor closed bulkhead discharge S3B1	PISTONE PARATIA SCARICO S3B1	Piston bulkhead discharge S3B1	PISTONE PARATIA SCARICO S3B1	Piston bulkhead discharge S3B1	SEZIONATORE PISTONE PARATIA SCARICO S3B1	Disconnector piston bulkhead discharge S3B1	SEZIONATORE PISTONE PARATIA SCARICO S3B1	Disconnector piston bulkhead discharge S3B1	SEZIONATORE NASTRO SCARICO S3B1	Disconnector discharge belt S3B1	SEZIONATORE NASTRO SCARICO S3B1	Disconnector discharge belt S3B1	TERMISTORE NASTRO SCARICO S3B1	Thermistor discharge belt S3B1	TERMISTORE NASTRO SCARICO S3B1	Thermistor discharge belt S3B1

FAVA
impianti per pastifici

Questo disegno, di nostra proprieta', non puo' essere utilizzato per l'esecuzione dei lavori, ne riprodotto o ceduto a terzi senza alcuna nostra autorizzazione sotto le comminatorie di legge.

Disegnatore	S.G.
Revisione	0
Data	21/08/2017

MORSETTI INTERCOLLEGAMENTO QUADRO SILI - CASSETTA DERIVAZIONE SCARICO SILO 4 BATTERIA 1
Interconnection terminals for silo panel - terminal box silo 4 unloading battery 1

0	1	2	3	4	5	6	7	8	9	10

X7.4

FOTOCELLULA LIVELLO BASSO S4B1	BH0882	+2	ZDU 2.5	2
Photocell low level S4B1	BH0882	-7	ZDU 2.5	7
FOTOCELLULA LIVELLO BASSO S4B1	BH0882	376	ZDU 2.5	0881
Photocell low level S4B1	SQ0887E	+2	ZDU 2.5	2
FOTOCELLULA LIVELLO BASSO S4B1	SQ0887E	-7	ZDU 2.5	7
SENSORE PARATIA CHIUSA SCARICO S4B1	SQ0887E	377	ZDU 2.5	0882
Sensor closed bulkhead discharge S4B1	P0891	378	ZDU 2.5	0891
SENSORE PARATIA CHIUSA SCARICO S4B1	P0891	379	ZDU 2.5	0893
Sensor closed bulkhead discharge S4B1	SA0892I	+2	ZDU 2.5	2
SENSORE PARATIA CHIUSA SCARICO S4B1	SA0892I	380	ZDU 2.5	0894
Sensor closed bulkhead discharge S4B1	FE0243	+2	ZDU 2.5	2
SENSORE PARATIA CHIUSA SCARICO S4B1	FE0243	381	ZDU 2.5	1114
Sensor closed bulkhead discharge S4B1	RT1118	+2	ZDU 2.5	2
PISTONE PARATIA SCARICO S4B1	RT1118	382	ZDU 2.5	1115
Piston bulkhead discharge S4B1				
PISTONE PARATIA SCARICO S4B1				
Piston bulkhead discharge S4B1				
SEZIONATORE PISTONE PARATIA SCARICO S4B1				
Disconnector piston bulkhead discharge S4B1				
SEZIONATORE PISTONE PARATIA SCARICO S4B1				
Disconnector piston bulkhead discharge S4B1				
SEZIONATORE NASTRO SCARICO S4B1				
Disconnector discharge belt S4B1				
SEZIONATORE NASTRO SCARICO S4B1				
Disconnector discharge belt S4B1				
TERMISTORE NASTRO SCARICO S4B1				
Thermistor discharge belt S4B1				
TERMISTORE NASTRO SCARICO S4B1				
Thermistor discharge belt S4B1				

MORSETTI INTERCOLLEGAMENTO QUADRO SILI - CASSETTA DERIVAZIONE SCARICO SILO 1 BATTERIA 2
Interconnection terminals for silo panel - terminal box silo 1 unloading battery 2

	0	1	2	3	4	5	6	7	8	9	10

X8.1

2	7	0901	2	7	0902	0911	0913	2	0914	2	1154	2	1155
ZDU 2.5	ZDU 2.5	ZDU 2.5	ZDU 2.5	ZDU 2.5	ZDU 2.5	ZDU 2.5	ZDU 2.5	ZDU 2.5	ZDU 2.5	ZDU 2.5	ZDU 2.5	ZDU 2.5	ZDU 2.5
+2	-7	551	+2	-7	552	553	554	+2	555	+2	556	+2	557
BH0902	BH0902	BH0902	SQ0907E	SQ0907E	SQ0907E	P0911	P0911	SA0912I	SA0912I	FE0263	FE0263	RT1158	RT1158
FOTOCELLULA LIVELLO BASSO S1B2	Photocell low level S1B2	FOTOCELLULA LIVELLO BASSO S1B2	Photocell low level S1B2	SENSORE PARATIA CHIUSA SCARICO S1B2	Sensor closed bulkhead discharge S1B2	SENSORE PARATIA CHIUSA SCARICO S1B2	Sensor closed bulkhead discharge S1B2	PISTONE PARATIA SCARICO S1B2	Piston bulkhead discharge S1B2	SEZIONATORE PISTONE PARATIA SCARICO S1B2	Disconnector piston bulkhead discharge S1B2	SEZIONATORE PISTONE PARATIA SCARICO S1B2	Disconnector piston bulkhead discharge S1B2	SEZIONATORE NASTRO SCARICO S1B2	Disconnector discharge belt S1B2	SEZIONATORE NASTRO SCARICO S1B2	Disconnector discharge belt S1B2	TERMISTORE NASTRO SCARICO S1B2	Thermistor discharge belt S1B2	TERMISTORE NASTRO SCARICO S1B2	Thermistor discharge belt S1B2

FAVA
impianti per pastifici

Questo disegno, di nostra proprieta', non puo' essere utilizzato per l'esecuzione dei lavori, ne riprodotto o ceduto a terzi senza alcuna nostra autorizzazione sotto le comminatorie di legge.

Disegnatore	S.G.
Revisione	0
Data	21/08/2017

MORSETTI INTERCOLLEGAMENTO QUADRO SILI - CASSETTA DERIVAZIONE SCARICO SILO 2 BATTERIA 2
Interconnection terminals for silo panel - terminal box silo 2 unloading battery 2

	0	1	2	3	4	5	6	7	8	9	10

X8.2

2	7	0921	2	7	0922	0931	0933	2	0934	2	1164	2	1165
ZDU 2.5	ZDU 2.5	ZDU 2.5	ZDU 2.5	ZDU 2.5	ZDU 2.5	ZDU 2.5	ZDU 2.5	ZDU 2.5	ZDU 2.5	ZDU 2.5	ZDU 2.5	ZDU 2.5	ZDU 2.5
+2	-7	576	+2	-7	577	578	579	+2	580	+2	581	+2	582
BH0922	BH0922	BH0922	SQ0927E	SQ0927E	SQ0927E	P0931	P0931	SA0932I	SA0932I	FE0273	FE0273	RT1168	RT1168
FOTOCELLULA LIVELLO BASSO S2B2	Photocell low level S2B2	FOTOCELLULA LIVELLO BASSO S2B2	Photocell low level S2B2	FOTOCELLULA LIVELLO BASSO S2B2	SENSORE PARATIA CHIUSA SCARICO S2B2	Sensor closed bulkhead discharge S2B2	SENSORE PARATIA CHIUSA SCARICO S2B2	Sensor closed bulkhead discharge S2B2	SENSORE PARATIA CHIUSA SCARICO S2B2	Sensor closed bulkhead discharge S2B2	PISTONE PARATIA SCARICO S2B2	Piston bulkhead discharge S2B2	PISTONE PARATIA SCARICO S2B2	Piston bulkhead discharge S2B2	SEZIONATORE PISTONE PARATIA SCARICO S2B2	Disconnector piston bulkhead discharge S2B2	SEZIONATORE PISTONE PARATIA SCARICO S2B2	Disconnector piston bulkhead discharge S2B2	SEZIONATORE NASTRO SCARICO S2B2	Disconnector discharge belt S2B2	SEZIONATORE NASTRO SCARICO S2B2	Disconnector discharge belt S2B2	TERMISTORE NASTRO SCARICO S2B2	Thermistor discharge belt S2B2	TERMISTORE NASTRO SCARICO S2B2	Thermistor discharge belt S2B2

MORSETTI INTERCOLLEGAMENTO QUADRO SILI - CASSETTA DERIVAZIONE SCARICO SILO 3 BATTERIA 2
Interconnection terminals for silo panel - terminal box silo 3 unloading battery 2

0	1	2	3	4	5	6	7	8	9	10

X8.3

2	7	0941	2	7	0942	0951	0953	2	0954	2	1174	2	1175
ZDU 2.5	ZDU 2.5	ZDU 2.5	ZDU 2.5	ZDU 2.5	ZDU 2.5	ZDU 2.5	ZDU 2.5	ZDU 2.5	ZDU 2.5	ZDU 2.5	ZDU 2.5	ZDU 2.5	ZDU 2.5
+2	-7	601	+2	-7	602	603	604	+2	605	+2	606	+2	607
BH0942	BH0942	BH0942	SQ0947E	SQ0947E	SQ0947E	P0951	P0951	SA0952I	SA0952I	FE0283	FE0283	RT1178	RT1178
FOTOCELLULA LIVELLO BASSO S3B2	Photocell low level S3B2	FOTOCELLULA LIVELLO BASSO S3B2	Photocell low level S3B2	SENSORE PARATIA CHIUSA SCARICO S3B2	Sensor closed bulkhead discharge S3B2	SENSORE PARATIA CHIUSA SCARICO S3B2	Sensor closed bulkhead discharge S3B2	SENSORE PARATIA CHIUSA SCARICO S3B2	Sensor closed bulkhead discharge S3B2	PISTONE PARATIA SCARICO S3B2	Piston bulkhead discharge S3B2	PISTONE PARATIA SCARICO S3B2	Piston bulkhead discharge S3B2	SEZIONATORE PISTONE PARATIA SCARICO S3B2	Disconnector piston bulkhead discharge S3B2	SEZIONATORE PISTONE PARATIA SCARICO S3B2	Disconnector piston bulkhead discharge S3B2	SEZIONATORE NASTRO SCARICO S3B2	Disconnector discharge belt S3B2	SEZIONATORE NASTRO SCARICO S3B2	Disconnector discharge belt S3B2	TERMISTORE NASTRO SCARICO S3B2	Thermistor discharge belt S3B2	TERMISTORE NASTRO SCARICO S3B2	Thermistor discharge belt S3B2

MORSETTI INTERCOLLEGAMENTO QUADRO SILI - CASSETTA DERIVAZIONE SCARICO SILO 4 BATTERIA 2
Interconnection terminals for silo panel - terminal box silo 4 unloading battery 2

0	1	2	3	4	5	6	7	8	9	10

X8.4

2	7	0961	2	7	0962	0971	0973	2	0974	2	1184	2	1185
ZDU 2.5	ZDU 2.5	ZDU 2.5	ZDU 2.5	ZDU 2.5	ZDU 2.5	ZDU 2.5	ZDU 2.5	ZDU 2.5	ZDU 2.5	ZDU 2.5	ZDU 2.5	ZDU 2.5	ZDU 2.5
+2	-7	626	+2	-7	627	628	629	+2	630	+2	631	+2	632
BH0962	BH0962	BH0962	SQ0967E	SQ0967E	SQ0967E	P0971	P0971	SA0972I	SA0972I	FE0293	FE0293	RT1188	RT1188
FOTOCELLULA LIVELLO BASSO S4B2	Photocell low level S4B2	FOTOCELLULA LIVELLO BASSO S4B2	Photocell low level S4B2	FOTOCELLULA LIVELLO BASSO S4B2	Photocell low level S4B2	SENSORE PARATIA CHIUSA SCARICO S4B2	Sensor closed bulkhead discharge S4B2	SENSORE PARATIA CHIUSA SCARICO S4B2	Sensor closed bulkhead discharge S4B2	SENSORE PARATIA CHIUSA SCARICO S4B2	Sensor closed bulkhead discharge S4B2	PISTONE PARATIA SCARICO S4B2	Piston bulkhead discharge S4B2
PISTONE PARATIA SCARICO S4B2	Piston bulkhead discharge S4B2	SEZIONATORE PISTONE PARATIA SCARICO S4B2	Disconnector piston bulkhead discharge S4B2	SEZIONATORE PISTONE PARATIA SCARICO S4B2	Disconnector piston bulkhead discharge S4B2	SEZIONATORE NASTRO SCARICO S4B2	Disconnector discharge belt S4B2	SEZIONATORE NASTRO SCARICO S4B2	Disconnector discharge belt S4B2	TERMISTORE NASTRO SCARICO S4B2	Thermistor discharge belt S4B2	TERMISTORE NASTRO SCARICO S4B2	Thermistor discharge belt S4B2

MORSETTI INTERCOLLEGAMENTO QUADRO SILI - CASSETTA DERIVAZIONE PULSANTIERA MANUTENZIONE
Interconnection terminals for silo panel - terminal box maintenance push button panel

0	1	2	3	4	5	6	7	8	9	10

X12.1

0402	ZDU 2.5	1001	E0401	PULSANTE EMERGENZA PULSANTIERA 1 MANUTENZIONE SILI	Emergency button PB-panel 1 silo maintenance	
0401	ZDU 2.5	1002	E0401	PULSANTE EMERGENZA PULSANTIERA 1 MANUTENZIONE SILI	Emergency button PB-panel 1 silo maintenance	
0412	ZDU 2.5	1003	E0411	PULSANTE EMERGENZA PULSANTIERA 1 MANUTENZIONE SILI	Emergency button PB-panel 1 silo maintenance	
0411	ZDU 2.5	1004	E0411	PULSANTE EMERGENZA PULSANTIERA 1 MANUTENZIONE SILI	Emergency button PB-panel 1 silo maintenance	
2	ZDU 2.5	+2	E0521	PULSANTE RIPRISTINO PULSANTIERA 1 MANUTENZIONE SILI	Reset button PB-panel 1 silo maintenance	
0521	ZDU 2.5	1005	E0521	PULSANTE RIPRISTINO PULSANTIERA 1 MANUTENZIONE SILI	Reset button PB-panel 1 silo maintenance	
0531	ZDU 2.5	1006	E0531	PULSANTE PREAVVISO PARTENZA PULSANTIERA 1 MANUTENZIONE SILI	Start warning button PB-panel 1 silo maintenance	
0541	ZDU 2.5	1007	E0541	PULSANTE TACITO PULSANTIERA 1 MANUTENZIONE SILI	Silencer PB-panel 1 silo maintenance	
0571	ZDU 2.5	1008	SA0571I	SELETTORE ABILITAZIONE PULSANTIERA 1 MANUTENZIONE SILI	Operating switch PB-panel 1 silo maintenance	
0572	ZSI 2.5 1A	1009	HL0573W	SEGNALAZIONE PULSANTIERA 1 MANUTENZIONE ABILITATA SILI	Signaling PB-panel 1 operating silo maintenance	
7	ZDU 2.5	-7	HL0573W	SEGNALAZIONE PULSANTIERA 1 MANUTENZIONE ABILITATA SILI	Signaling PB-panel 1 operating silo maintenance	
0573	ZDU 2.5	1010	E0575	PULSANTE MARCIA MOTORE PRESCELTO PULSANTIERA 1 MANUTENZIONE SILI	Start button selected motor PB-panel 1 silo maintenance	

FAVA
impianti per pastifici

Questo disegno, di nostra proprieta', non puo' essere utilizzato per l'esecuzione dei lavori, ne riprodotto o ceduto a terzi senza alcuna nostra autorizzazione sotto le comminatorie di legge.

Disegnatore	S.G.
Revisione	0
Data	21/08/2017

MORSETTI INTERCOLLEGAMENTO QUADRO SILI - PULSANTIERA 1 EMERGENZA
Interconnection terminals for silo panel - 1 emergency push button panel

0	1	2	3	4	5	6	7	8	9	10

X14.1

PULSANTE EMERGENZA PULSANTIERA 1 IN CAMPO	SB0405FA	1021	ZDU 2.5				0403
Field push-button panel 1 emergency pushbutton							
PULSANTE EMERGENZA PULSANTIERA 1 IN CAMPO	SB0405FA	1022	ZDU 2.5				0401
Field push-button panel 1 emergency pushbutton							
PULSANTE EMERGENZA PULSANTIERA 1 IN CAMPO	SB0405FA	1023	ZDU 2.5				0413
Field push-button panel 1 emergency pushbutton							
PULSANTE EMERGENZA PULSANTIERA 1 IN CAMPO	SB0405FA	1024	ZDU 2.5				0412
Field push-button panel 1 emergency pushbutton							
PULSANTE EMERGENZA PULSANTIERA 1 EMERGENZA	SB0405FA	+2	ZDU 2.5				2
Emergency button emergency push-button panel 1							
SEGNLAZIONE EMERGENZA PULSANTIERA 1 EMERGENZA	HL0433R	-7	ZDU 2.5				7
Push button panel 1 emergency signalling							
PULSANTE EMERGENZA PULSANTIERA 1 EMERGENZA	SB0405FA	1025	ZDU 2.5				0434
Emergency button emergency push-button panel 1							

Questo disegno, di nostra proprieta', non puo' essere utilizzato per l'esecuzione dei lavori, ne riprodotto o ceduto a terzi senza alcuna nostra autorizzazione sotto le comminatorie di legge.

MORSETTI INTERCOLLEGAMENTO QUADRO LINEA - QUADRO SILI
Panel interconnection terminals - Silos panel

	0	1	2	3	4	5	6	7	8	9	10

X15.1

1043	2	1042	1046	1045	2	1047	2	1048	2	1049	
ZDU 2.5	ZDU 2.5	ZDU 2.5	ZDU 2.5	ZDU 2.5	ZDU 2.5	ZDU 2.5	ZDU 2.5	ZDU 2.5	ZDU 2.5	ZDU 2.5	
1151	1152	1153	1154	1155	1156	1157	1158	1159	1160		
KA1041	KA1041	KA1043	KA1043	1045	1045	1047	1047	1049	1049		
CONSENSO QUADRO SILI IN BLOCCO AL QUADRO LINEA	Silo panel fault interlock to line panel	CONSENSO QUADRO SILI IN BLOCCO AL QUADRO LINEA	Silo panel fault interlock to line panel	CONSENSO SCARICO AL QUADRO LINEA	Interlock unload to line panel	CONSENSO SCARICO AL QUADRO LINEA	Interlock unload to line panel	CONSENSO ARRIVO PASTA DAL QUADRO LINEA	Pasta arrival from line panel	CONSENSO ARRIVO PASTA DAL QUADRO LINEA	Pasta arrival from line panel
CONSENSO CAMBIO FORMATO DAL QUADRO LINEA	Shape change from line panel	CONSENSO CAMBIO FORMATO DAL QUADRO LINEA	Shape change from line panel	CONSENSO CARICO SILO SCARTI DA QUADRO LINEA	Consent waste silo in-feed from line	CONSENSO CARICO SILO SCARTI DA QUADRO LINEA	Consent waste silo in-feed from line				

0	1	2	3	4	5	6	7	8	9	10

FAVA
impianti per pastifici

Questo disegno, di nostra proprieta', non puo' essere utilizzato per l'esecuzione dei lavori, ne riprodotto o ceduto a terzi senza alcuna nostra autorizzazione sotto le comminatorie di legge.

Disegnatore	S.G.
Revisione	0
Data	21/08/2017

SCHEMA N °	PAGINA	DI FOGLI	SEGUE
270781	179	196	180

TARGHETTE SFONDO BIANCO INCISE IN NERO
Plates
TOTALE PEZZI 24

0	1	2	3	4	5	6	7	8	9	10

RIPRISTINO	PREAVVISO PARTENZA	TACITO	MANUT. AUT.	PULSANTIERA ABILITATA	PULSANTIERA MANUTENZIONE ESCL. INS.	EMERGENZA	ILLUMINAZIONE QUADRO ESCL. INS.
RESTORE	START-UP WARNING-HORN	SILENCE	MAINT. AUT.	MAINTENANCE PUSH-BUTTONS ENABLED	MAINTENANCE PUSH-BUTTONS OFF ON	EMERGENCY	SWITCHBOARD LIGHTING OFF ON
						4 PEZZI	

RESET DISPOSITIVO DI SICUREZZA	ARRESTO CARICO CONFEZIONATRICE 1	ARRESTO CARICO CONFEZIONATRICE 2	PISTONE ESCL. INS.	SGANCIO INTERRUTTORE GENERALE
SAFETY RESET	PACKAGING MACHINE 1 STOP	PACKAGING MACHINE 2 STOP	PISTON OFF ON	MAIN SWITCH RELEASE
			8 PEZZI	

FAVA
impianti per pastifici

Questo disegno, di nostra proprieta', non puo' essere utilizzato per l'esecuzione dei lavori, ne riprodotto o ceduto a terzi senza alcuna nostra autorizzazione sotto le comminatorie di legge.

Disegnatore	S.G.
Revisione	0
Data	21/08/2017

SCHEMA N °	PAGINA	DI FOGLI	SEGUE
270781	180	196	181

TARGHETTE IN PLASTICA BIANCHE INCISE IN NERO

TOTALE PEZZI 16

0	1	2	3	4	5	6	7	8	9	10

S1B1	S1B2	M0213	M0263
S2B1	S2B2	M0223	M0273
S3B1	S3B2	M0233	M0283
S4B1	S4B2	M0243	M0293

15

65

FAVA
impianti per pastifici

Questo disegno, di nostra proprieta', non puo' essere utilizzato per l'esecuzione dei lavori, ne riprodotto o ceduto a terzi senza alcuna nostra autorizzazione sotto le comminatorie di legge.

Disegnatore	S.G.
Revisione	0
Data	21/08/2017

SCHEMA N °	PAGINA	DI FOGLI	SEGUE
270781	181	196	182

PULSANTIERE IN CAMPO EMERGENZA
Push-buttons panels on field

(X14.1/..) (080SP2 CEMA)

0	1	2	3	4	5	6	7	8	9	10

E1821

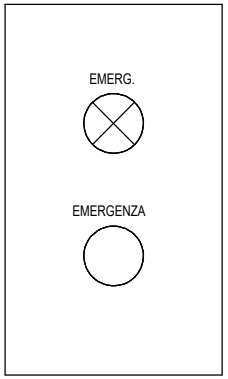

FAVA
impianti per pastifici

Questo disegno, di nostra proprieta', non puo' essere utilizzato per l'esecuzione dei lavori, ne riprodotto o ceduto a terzi senza alcuna nostra autorizzazione sotto le comminatorie di legge.

Disegnatore	S.G.
Revisione	0
Data	21/08/2017

SCHEMA N °	PAGINA	DI FOGLI	SEGUE
270781	182	196	183

PULSANTIERA MANUTENZIONE
Pushbutton Board Maintenance

PRESE PER PULSANTIERA DI MANUTENZIONE

(X12.1/...)

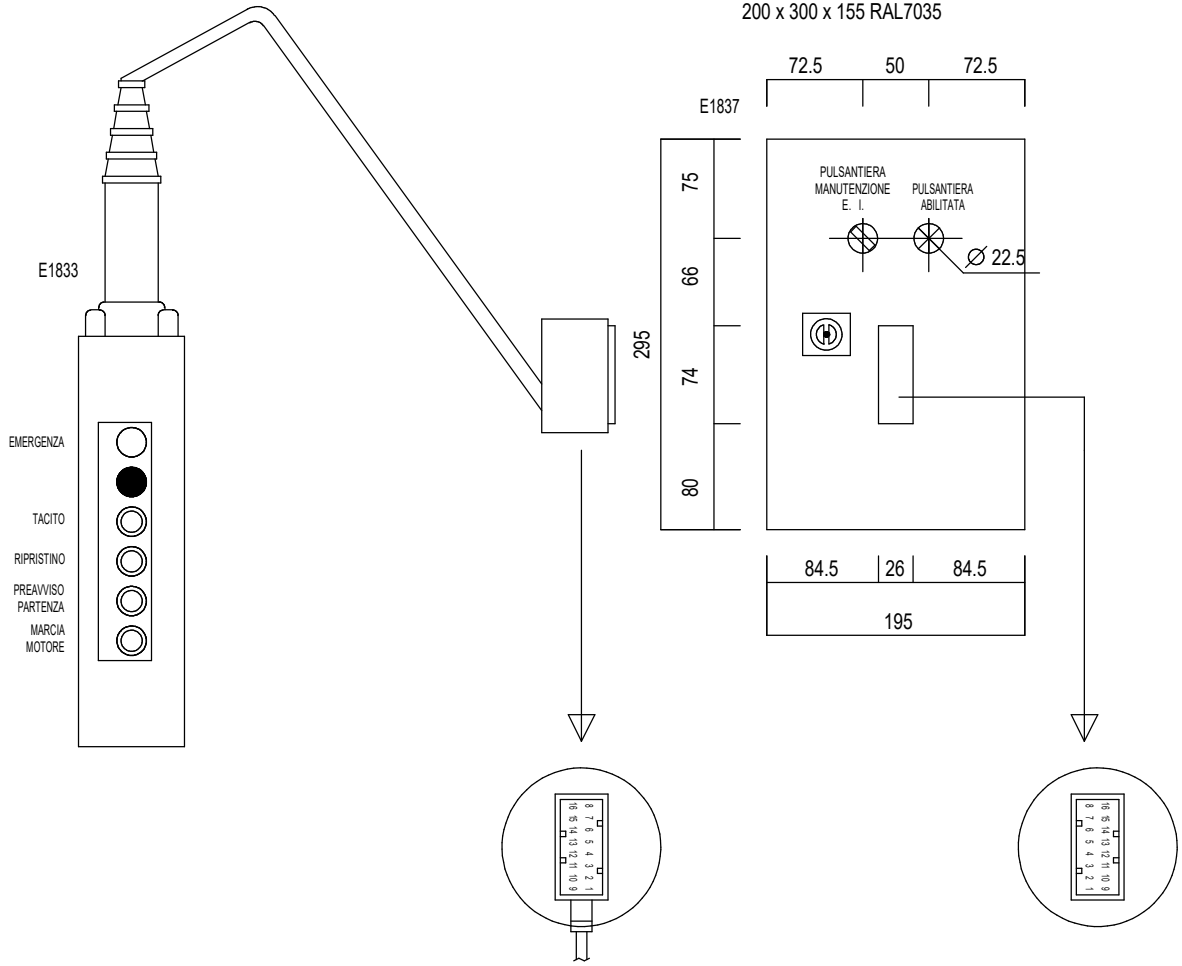

FAVA impianti per pastifici	Questo disegno, di nostra proprieta', non puo' essere utilizzato per l'esecuzione dei lavori, ne riprodotto o ceduto a terzi senza alcuna nostra autorizzazione sotto le comminatorie di legge.	Disegnatore	S.G.	SCHEMA N °	PAGINA	DI FOGLI	SEGUE
		Revisione	0	270781	183	196	184
		Data	21/08/2017				

0	1	2	3	4	5	6	7	8	9	10

FAVA
impianti per pastifici

Questo disegno, di nostra proprieta', non puo' essere utilizzato per l'esecuzione dei lavori, ne riprodotto o ceduto a terzi senza alcuna nostra autorizzazione sotto le comminatorie di legge.

Disegnatore	S.G.
Revisione	0
Data	21/08/2017

SCHEMA N °	PAGINA	DI FOGLI	SEGUE
270781	184	196	185

FORATURE CASSETTE DI DERIVAZIONE SCARICO SILI
Silos unloading terminal box drilling
GEWISS GW44218 + GW44616 (240x190x160)

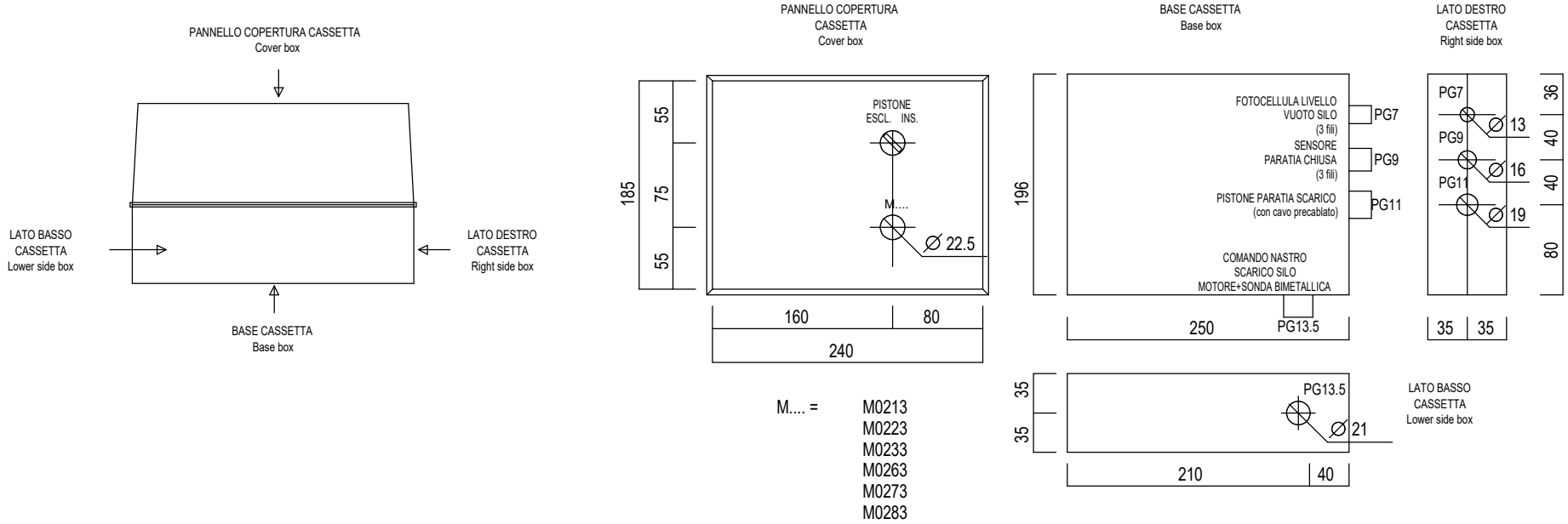

M.... =
M0213
M0223
M0233
M0263
M0273
M0283

FAVA impianti per pastifici	Questo disegno, di nostra proprieta', non puo' essere utilizzato per l'esecuzione dei lavori, ne riprodotto o ceduto a terzi senza alcuna nostra autorizzazione sotto le comminatorie di legge.	Disegnatore	S.G.	SCHEMA N °	PAGINA	DI FOGLI	SEGUE
		Revisione	0	270781	185	196	186
		Data	21/08/2017				

n. 4 CASSETTE DI DERIVAZIONE SCARICO SILI BATTERIA 1
4 terminals boxes for silos battery 1 unloading
GEWISS GW44217 + GW44615 (190x140x140)

0	1	2	3	4	5	6	7	8	9	10

(X7.1/....) | (X7.2/....) | (X7.3/....) | (X7.4/....)

E1860 | E1862 | E1864 | E1866

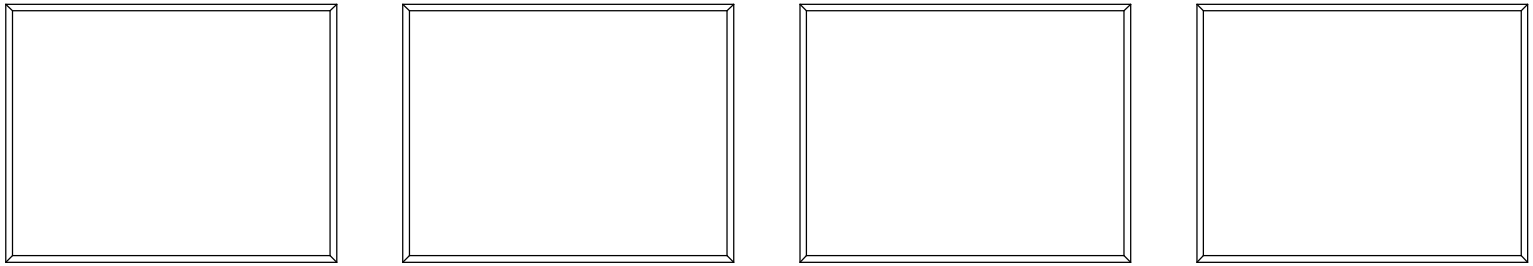

FAVA
impianti per pastifici

Questo disegno, di nostra proprieta', non puo' essere utilizzato per l'esecuzione dei lavori, ne riprodotto o ceduto a terzi senza alcuna nostra autorizzazione sotto le comminatorie di legge.

Disegnatore	S.G.
Revisione	0
Data	21/08/2017

SCHEMA N °	PAGINA	DI FOGLI	SEGUE
270781	186	196	187

n. 4 CASSETTE DI DERIVAZIONE SCARICO SILI BATTERIA 2
4 terminals boxes for silos battery 2 unloading
GEWISS GW44217 + GW44615 (190x140x140)

0	1	2	3	4	5	6	7	8	9	10

(X8.1/....) | (X8.2/....) | (X8.3/....) | (X8.4/....)

E1870 | E1872 | E1874 | E1876

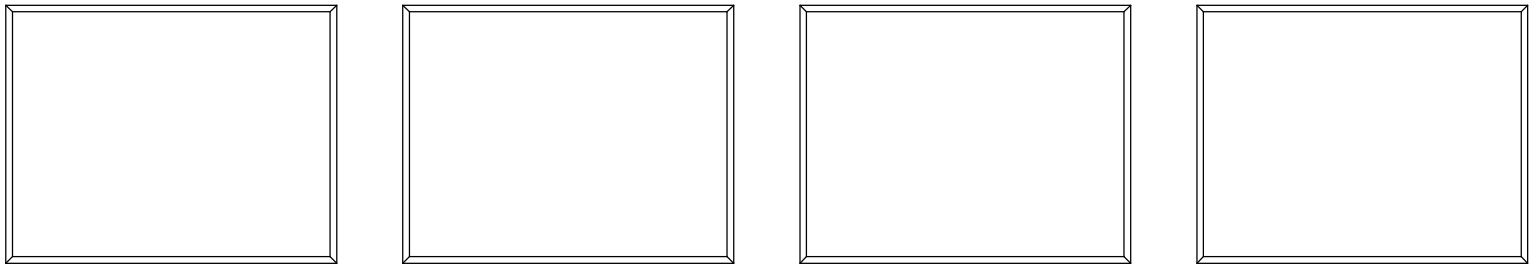

FAVA
impianti per pastifici

Questo disegno, di nostra proprieta', non puo' essere utilizzato per l'esecuzione dei lavori, ne riprodotto o ceduto a terzi senza alcuna nostra autorizzazione sotto le comminatorie di legge.

Disegnatore	S.G.
Revisione	0
Data	21/08/2017

SCHEMA N °	PAGINA	DI FOGLI	SEGUE
270781	187	196	188

0	1	2	3	4	5	6	7	8	9	10

FAVA
impianti per pastifici

Questo disegno, di nostra proprieta', non puo' essere utilizzato per l'esecuzione dei lavori, ne riprodotto o ceduto a terzi senza alcuna nostra autorizzazione sotto le comminatorie di legge.

Disegnatore	S.G.
Revisione	0
Data	21/08/2017

SCHEMA N °	PAGINA	DI FOGLI	SEGUE
270781	188	196	189

DISPOSIZIONE CASSONI QUADRO
Disposal of switchboard boxes

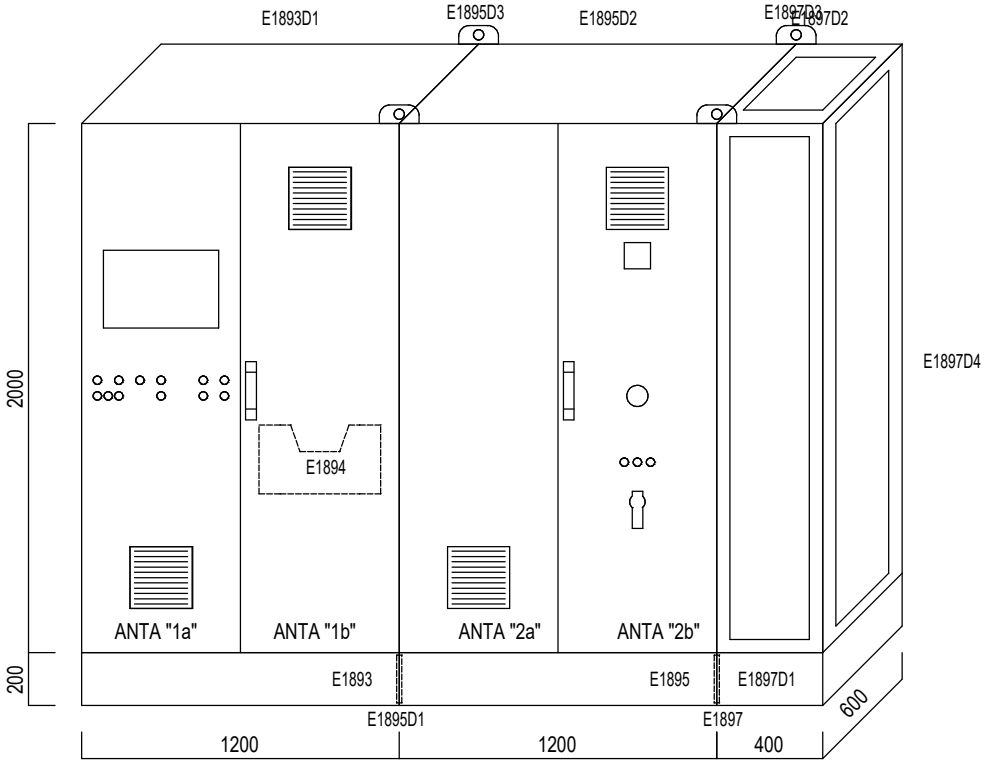

FAVA impianti per pastifici	Questo disegno, di nostra proprieta', non puo' essere utilizzato per l'esecuzione dei lavori, ne riprodotto o ceduto a terzi senza alcuna nostra autorizzazione sotto le comminatorie di legge.	Disegnatore	S.G.	SCHEMA N °	PAGINA	DI FOGLI	SEGUE
		Revisione	0	270781	189	196	190
		Data	21/08/2017				

FORATURA ANTA " 1a "
COLORE RAL 7035

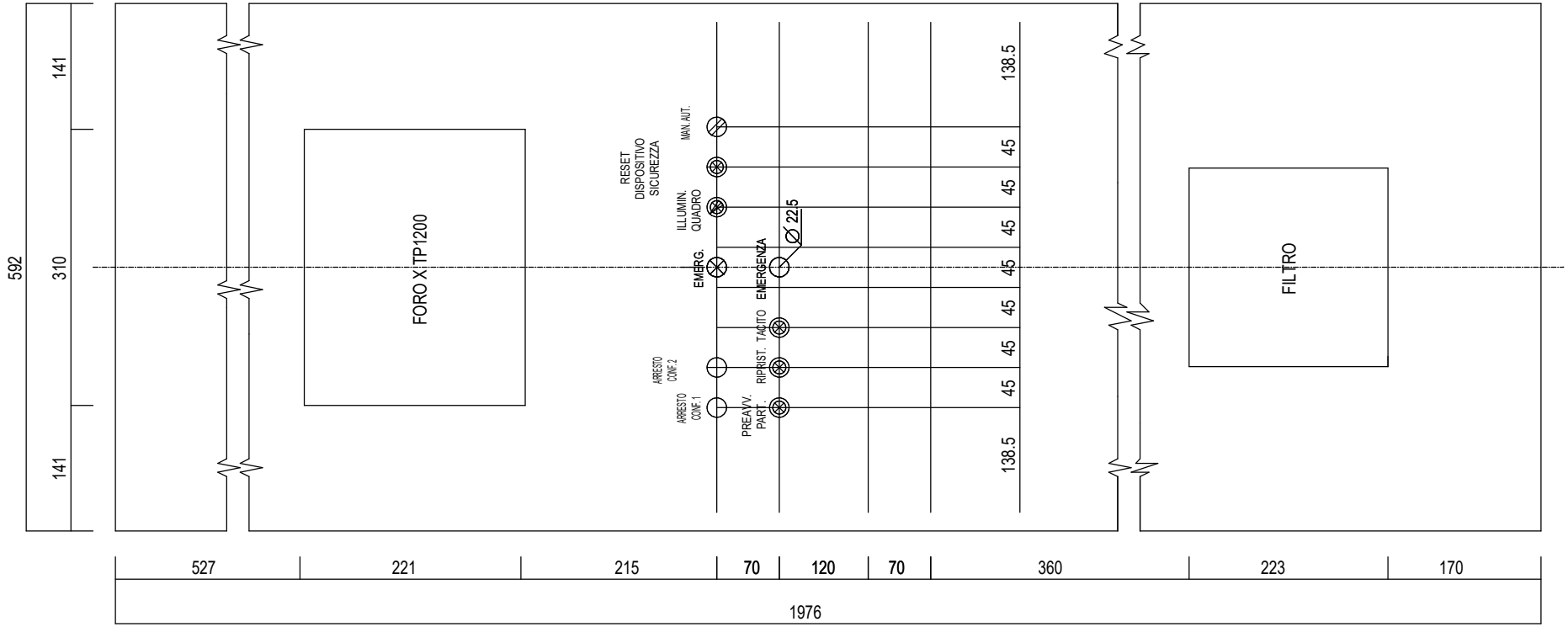

FAVA impianti per pastifici	Questo disegno, di nostra proprieta', non puo' essere utilizzato per l'esecuzione dei lavori, ne riprodotto o ceduto a terzi senza alcuna nostra autorizzazione sotto le comminatorie di legge.	Disegnatore	S.G.	SCHEMA N °	PAGINA	DI FOGLI	SEGUE
		Revisione	0	270781	190	196	191
		Data	21/08/2017				

FORATURA ANTA " 1b "
COLORE RAL 7035

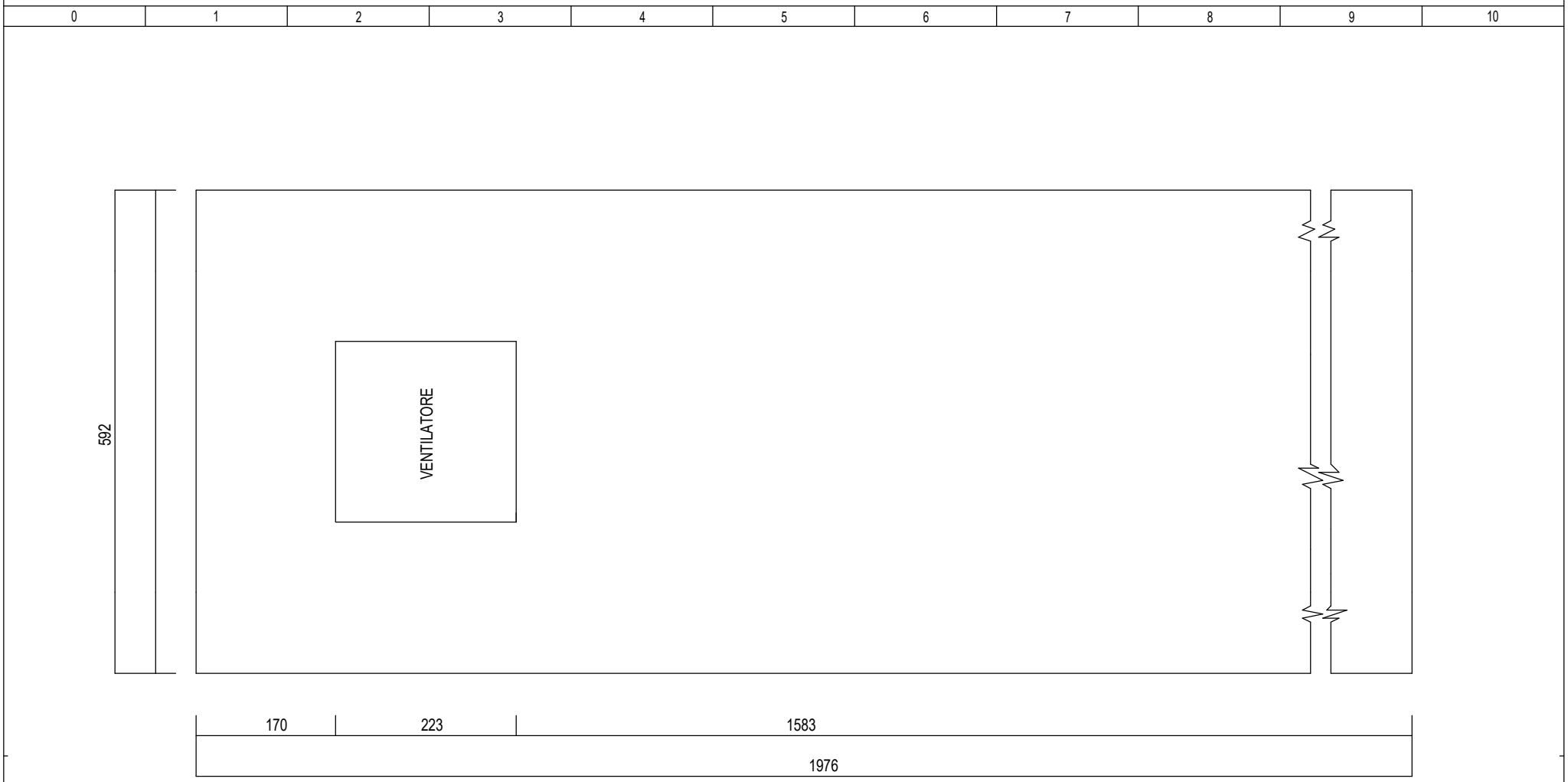

FAVA
impianti per pastifici

Questo disegno, di nostra proprieta', non puo' essere utilizzato per l'esecuzione dei lavori, ne riprodotto o ceduto a terzi senza alcuna nostra autorizzazione sotto le comminatorie di legge.

Disegnatore	S.G.
Revisione	0
Data	21/08/2017

SCHEMA N °	PAGINA	DI FOGLI	SEGUE
270781	191	196	192

FORATURA ANTA " 2a "
COLORE RAL 7035

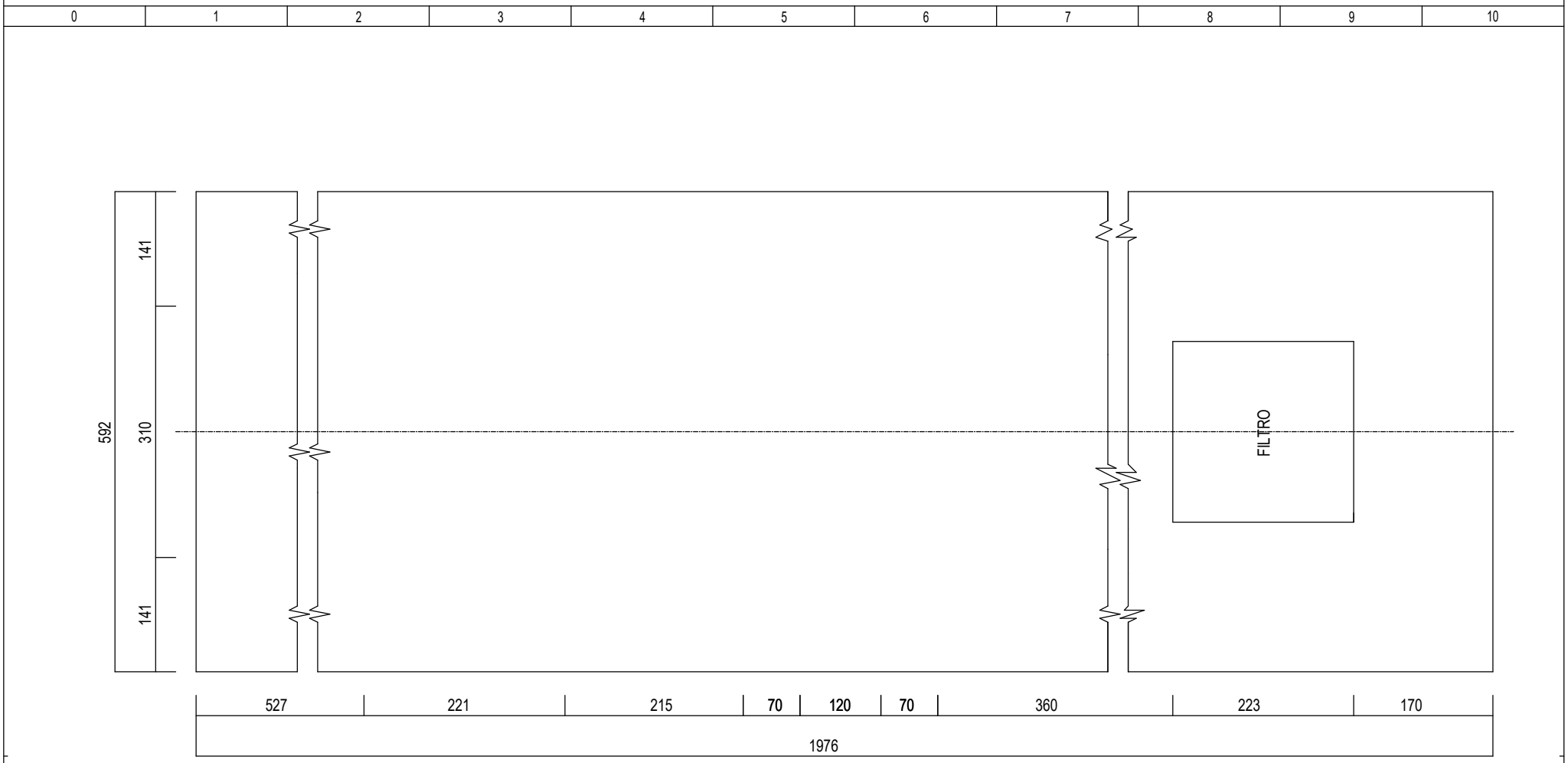

FAVA impianti per pastifici	Questo disegno, di nostra proprieta', non puo' essere utilizzato per l'esecuzione dei lavori, ne riprodotto o ceduto a terzi senza alcuna nostra autorizzazione sotto le comminatorie di legge.	Disegnatore	S.G.		SCHEMA N °	PAGINA	DI FOGLI	SEGUE
		Revisione	0		270781	192	196	193
		Data	21/08/2017					

FORATURA ANTA "2b"
COLORE RAL 7035

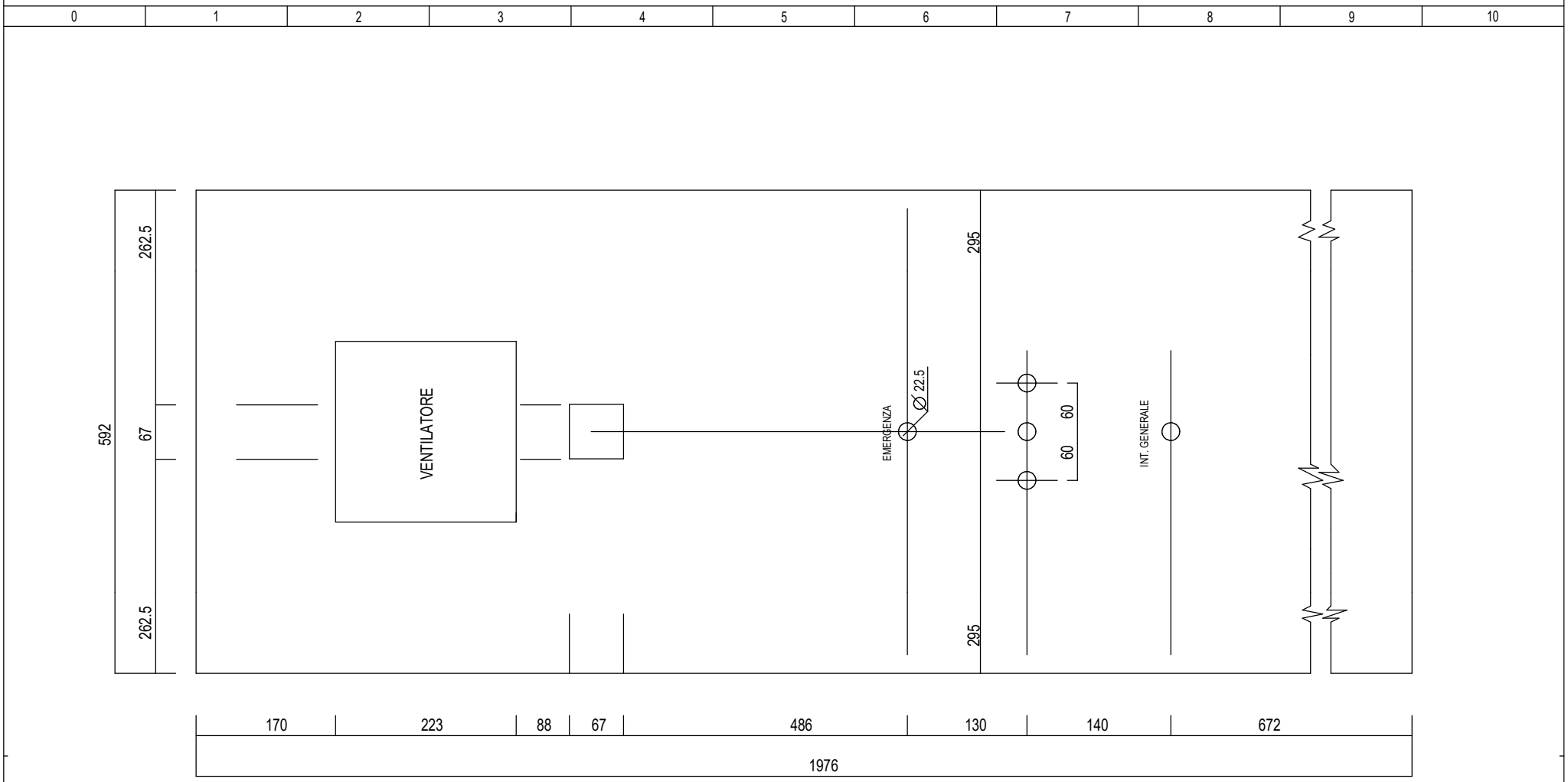

FAVA impianti per pastifici	Questo disegno, di nostra proprieta', non puo' essere utilizzato per l'esecuzione dei lavori, ne riprodotto o ceduto a terzi senza alcuna nostra autorizzazione sotto le comminatorie di legge.	Disegnatore	S.G.	SCHEMA N °	PAGINA	DI FOGLI	SEGUE
		Revisione	0	270781	193	196	194
		Data	21/08/2017				

0	1	2	3	4	5	6	7	8	9	10

ALFA SILO P.C.
270781

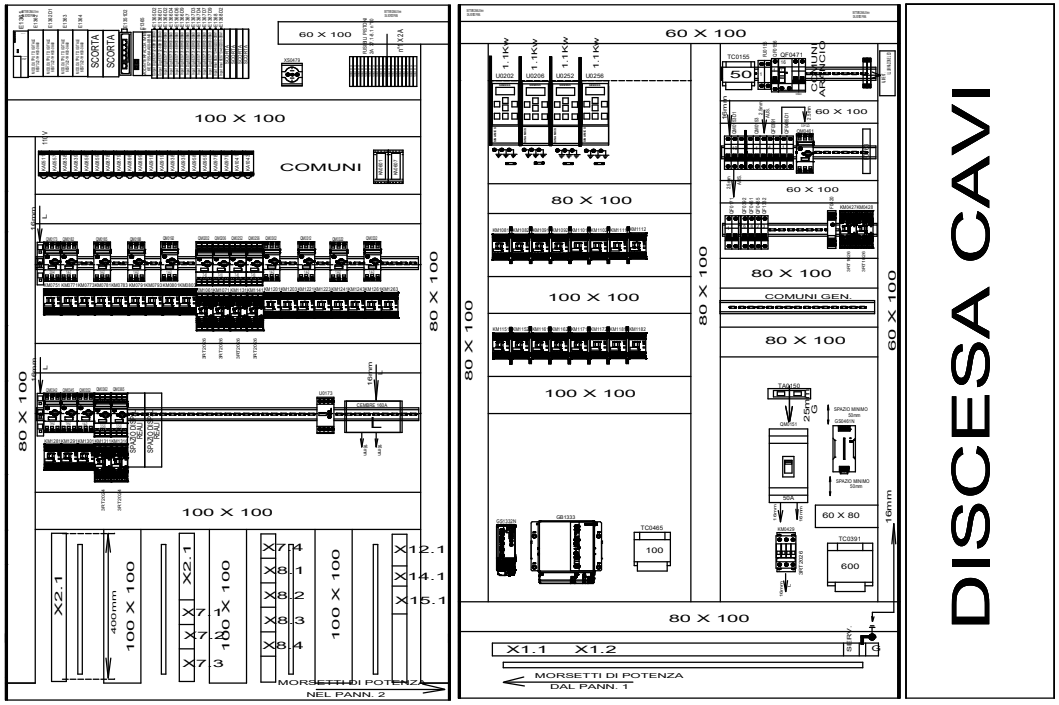

PANN. 1 CASS. 1200 RITTAL

PANN. 2 CASS. 1200 RITTAL

FAVA impianti per pastifici	Questo disegno, di nostra proprieta', non puo' essere utilizzato per l'esecuzione dei lavori, ne riprodotto o ceduto a terzi senza alcuna nostra autorizzazione sotto le comminatorie di legge.	Disegnatore	N.M.		SCHEMA N °	PAGINA	DI FOGLI	SEGUE
		Revisione	1		270781	194	196	195
		Data	15/11/2017					

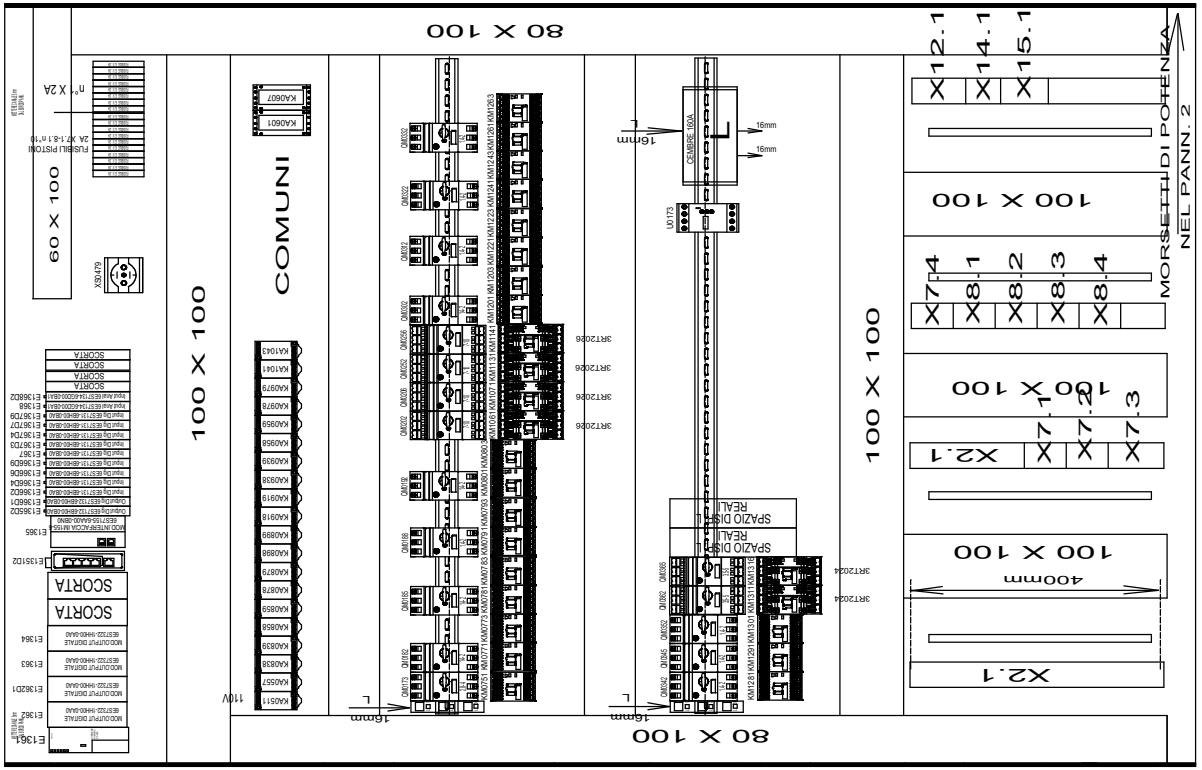

PANN. 1 CASS. 1200 RITTAL

FAVA impianti per pastifici	Questo disegno, di nostra proprieta', non puo' essere utilizzato per l'esecuzione dei lavori, ne riprodotto o ceduto a terzi senza alcuna nostra autorizzazione sotto le comminatorie di legge.	Disegnatore	N.M.		SCHEMA N °	PAGINA	DI FOGLI	SEGUE
		Revisione	1		270781	195	196	196
		Data	15/11/2017					

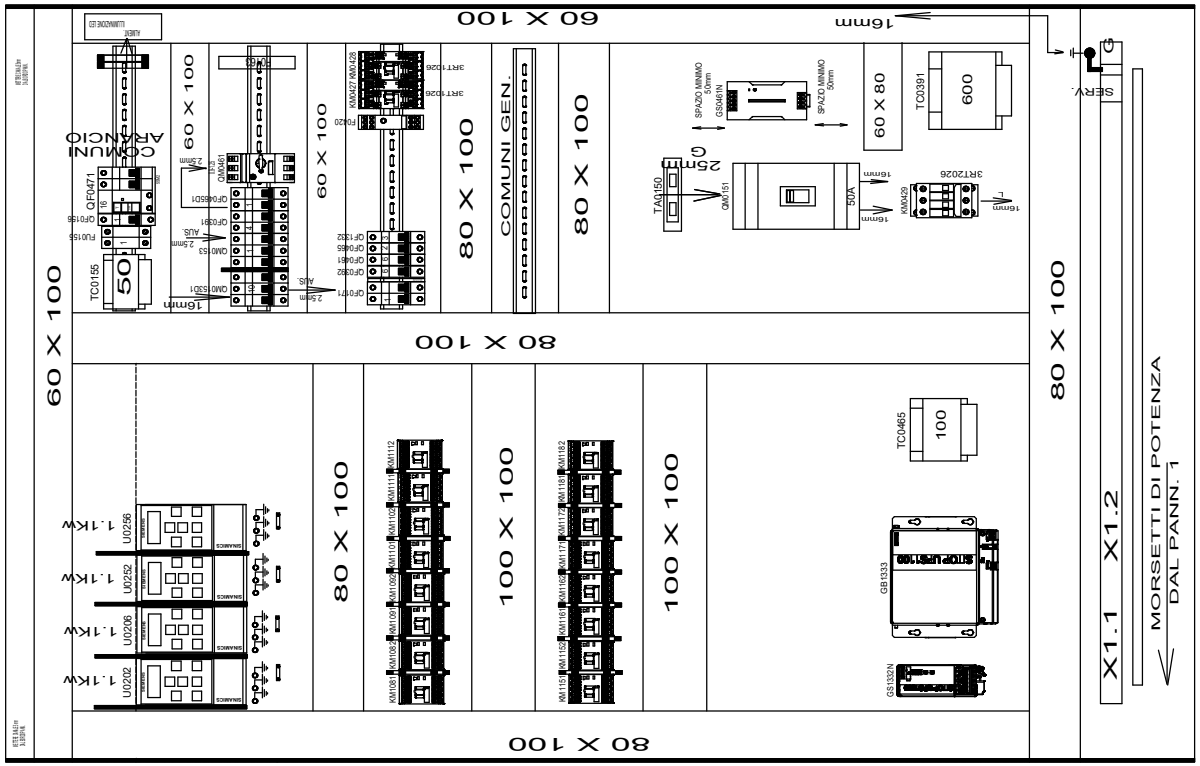

PANN. 2 CASS. 1200 RITTAL

FAVA impianti per pastifici	Questo disegno, di nostra proprieta', non puo' essere utilizzato per l'esecuzione dei lavori, ne riprodotto o ceduto a terzi senza alcuna nostra autorizzazione sotto le comminatorie di legge.	Disegnatore	N.M.	SCHEMA N °	PAGINA	DI FOGLI	SEGUE
		Revisione	1	270781	196	196	
		Data	15/11/2017				